2023-1

OUTDOOR

bert plantagie

VERKAUFSPREISLISTE (€)

unverbindliche Preisempfehlung

bert plantagie
Laagveld 10
Postbus 16
5430 AA Cuijk
T +31 (0)485 - 31 32 47
E info@bertplantagie.com
www.bertplantagie.com

Expresslieferprogramm
Alle Stühle / Bänke und eine Reihe von Tischen aus dieser Preisliste können schnell geliefert werden. Dies betrifft vorerst nur Tischen mit bestimmten Abmessungen in Dekton Industrial Laos 1205 oder Dekton Industrial Orix 1206. Wenn ein Tisch schnell verfügbar ist, werden wir dies mit dem Modell in dieser Preisliste explizit angeben. Wir liefern die entsprechenden Produkte innerhalb von 4-5 Wochen an den Händler, je nach Region und aktuellen Bedingungen.

Mit dem Erscheinen dieser Preisliste, vom 1. April 2023, sind alle bisherigen Preislisten/Angebote ungültig. Preisänderungen bleiben vorbehalten.

Alle Preise in dieser Preisliste sind Verkaufspreise in Euro inkl. MwSt.
Von diesen Preisen können Sie Ihren Rabatt abziehen.
Achtung: Der übrig gebliebene Preis nach Abzug Ihres Rabattes ist ein Netto-Einkaufspreis exkl. MwSt.

Lieferung / Abweichende Lieferadresse
Freie Lieferung ab einem Einkaufswert von > €1000,-:
Ist der Gesamtbetrag einer Lieferung < €1000 exkl. MwSt., berechnen wir netto €100,- an Lieferkosten. Bei einer abweichenden Anlieferadresse, als dieser, die bei uns als Ihre Standard Adresse hinterlegt ist wer-den die Moebel mit einem Fremdtransport bei Ihnen angeliefert, dessen Kosten wir an Sie durchbelasten werden. Moebel können auch bei einem Bert Plantagie Magazin abgeholt werden, dies erfolgt ohne weitere Kosten!

Beim Verschicken von Gleitern und Pflegemitteln werden Bearbeitungs-/Versandkosten berechnet.

ACHTUNG: Alle angegebenen Maße sind circa-Maße! Geringfügige Abweichungen sind unumgänglich!

INHALTSANGABE

MODELLE

- 2Easy - Tisch 20
- Aiven - Tisch 18
- Draat - Stuhl 5
- Draat - Sessel 14
- Draat - Hocker 14
- Edge - Tisch 19
- Edge - Bartisch 19
- Feather - Stuhl 6
- Filia - Stuhl 7
- Kiko (4-Fuβer) - Stuhl 8
- Kiko (schlitten) - Stuhl 10
- Kiko - Barhocker 12
- Kiko Plus (schlitten) - Stuhl 10-11
- Kiko Plus (4-Fuβer) - Stuhl 8-9
- Kiko Plus - Barhocker 12-13
- Kiko Plus - Sonnenliege 16
- Kiko Plus - Sessel 15
- Kiko Plus - Hocker 15
- Pedro - Tisch 21
- Pedro - Couchtisch 21
- Tane - Tisch 22
- Tane - Bartisch 22
- Triple - Beistelltisch 22

MATERIALEN UND ANDERE

- Linienzeichnungen Stühle | Sesseln 17
- Pflege 23
- Gleitern 23
- Materialien 24

Allgemeine Informationen
Vielen Dank für Ihr Interesse an der bert plantagie Outdoor Kollektion. Wir möchten darauf hinweisen, dass alle unsere Möbel ausschließlich auf Bestellung und von Hand in unseren eigenen Werkstätten hergestellt werden. Unsere Fachleute arbeiten mit den besten Materialien, die für den Außenbereich geeignet sind. An jedes Detail wurde gedacht: Die Schrauben und Heftklammern bestehen ebenfalls aus witterungsbeständigem Material, wir verwenden Spezialgarn und bieten nur Optionen an, die dem europäischen Klima sicher standhalten. Weitere Informationen pro Komponente finden Sie unten.

Unser Rat
Obwohl wir in dieser Kollektion nur hochwertige Outdoor-Stoffe, -Schäume und -Oberflächen verwenden, empfehlen wir Ihnen dennoch, alle Produkte in dieser Preisliste vor Feuchtigkeit und Schmutz zu schützen, wenn sie nicht verwendet werden. Decken Sie Stühle und Tische außerhalb der Saison und bei extremen Wetterbedingungen ab und lagern Sie sie an einem trockenen Ort. Dies verlängert die Lebensdauer und erhöht den Nutzungsgenuss.

Wellenbildung
Bei allen Polstermöbeln können unvermeidliche Einflüsse wie Körperwärme, Druck und Feuchtigkeit dazu führen, dass Wellen oder Falten entstehen. Hierbei handelt es sich um eine modellbedingt warentypische Eigenschaft dieser Polsterart und ausdrücklich nicht um einen Sachmangel! Zier-, Kapp- oder Doppelnnähte und Reißverschlüsse können je nach Produkt unterschiedlich sein.

Materialeigenschaften pro Komponente
Gestelle: Galvanisierter Stahl oder Aluminium mit wetterfester Pulverbeschichtung.
Gleiter: Kunststoff, abriebfest, in hohem Maße wetter- und UV-beständig.
Holzschalen: Laminiert und wasserdicht.
Schaumfüllungen: Dryfeel®, in hohem Maße Schnell trocknend, atmungsaktiv und in der Lage, Wasser und Feuchtigkeit schnell abzuweisen. Dauerhaft federnd, antibakteriell und resistent gegen Meer- und Poolwasser.
Stoffe: Wahl von Natté (Sunbrella) und Patio (Kvadrat). Beide Stoffe sind in hohem Maße sehr wasserabweisend, schmutzabweisend, UV-beständig, atmungsaktiv, schimmelresistent, farbecht, verschleißfest, leicht zu reinigen, frei von schädlichen Chemikalien und äußerst bequem. Natté (Sunbrella) kann mit Bleichmittel gereinigt werden; Patio ist schwer entflammbar.
Dekton: Natürliches Aussehen, sehr kratz- und farbecht, schmutzabweisend und leicht zu reinigen, UV- und hitzebeständig, porenfrei, widerstandsfähiger als Granit und beständig gegen Frost und Auftauen.
Armlehne: Falls zutreffend, sind diese standardmäßig aus galvanisiertem Stahl gefertigt und pulverbeschichtet in der Farbe des Gestells. Armlehnen sind auch in unbehandeltem oder klar geöltem Sapeli-Holz erhältlich, dessen Maserung eine charakteristische Zeichnung aus dunkleren und helleren Streifen aufweist. Das Holz hat eine rotbraune Farbe, die sich im Freien in unbehandelter Form blaugrau verfärbt.
Reißverschluss: Die Reißverschlüsse sind in hohem Maße verrottungs- und schimmelresistent sowie wasser- und ölabweisend.

Belastbares Gewicht Stühle bei normaler Belastung:

Stuhl mit geraden Beinen | U-Schlitten | Schlitten maximale Belastung ca. 110 kg

Stuhl mit Stativ maximale Belastung ca. 110 kg

Stuhl mit Stuhl mit Drehfuß maximale Belastung ca. 100 kg

Bank (für an einem Tisch) maximale Belastung ca. 80 kg pro 60 cm

B = Breite
ST = Sitztiefe
T = Tiefe
SH = Sitzhöhe
H = Höhe
AH = Armlehne Höhe

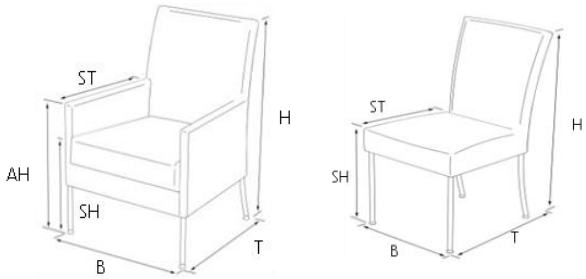

Standard bert plantagie Outdoor Label

Option (Aufpreis € 25,-): Make it yours Label
Name in Großbuchstaben
und maximal 20 Zeichen inkl. Leerstellen

ACHTUNG: Alle angegebenen Maße sind circa-Maße!

DRAAT DO11 Outdoor - Stuhl ohne Arm

	Stoff 1	Stoff 2
Uni-Polsterung	529	595

Bi-Color Polsterung*

Innenseite >	Stoff 1	Stoff 2
Außenseite > Stoff 1	577	607
Außenseite > Stoff 2	620	649

Gestell (rund) galvanisierter Stahl, Standard BP100 anthrazit pulverbeschichtet

Standard mit schwarzen Klemmschalengleitern

*Farbe Innenseite = Farbe Naht

Befestigungsschlaufen: Schwarzes Kunststoffband

ca. B 49 / ST 45 / TD 61 / SH 46 / TH 91 cm

DRAAT DO21 Outdoor - Stuhl mit offener Arm

	Stoff 1	Stoff 2
Uni-Polsterung	619	685

Bi-Color Polsterung*

Innenseite >	Stoff 1	Stoff 2
Außenseite > Stoff 1	667	697
Außenseite > Stoff 2	710	739

Gestell (rund) galvanisierter Stahl, Standard BP100 anthrazit pulverbeschichtet

Standard mit schwarzen Klemmschalengleitern

Standard Armlehne Stahl

*Farbe Innenseite = Farbe Naht

Befestigungsschlaufen: Schwarzes Kunststoffband

ca. B 55,5 / ST 45 / TD 61 / SH 46 / AH 67 / TH 91 cm

	Stoff 1	Stoff 2
DRAAT - loses Kissen	264	362

OPTIONEN:	**Preis pro Stuhl**
Gestell in Standard bert plantagie Lackfarben (Feinstruktur), siehe Seite 24	+ 0
Gestell in nicht Standard bert plantagie Lackfarben (Feinstruktur), siehe Seite 24	+ 25
Armlehne Holz Sapeli unbehandelt	+ 30
Armlehne Holz Sapeli mit klarem Öl	+ 30
Stuhl mit Make it yours Label (siehe Seite 1) Name in Großbuchstaben und maximal 20 Zeichen inkl. Leerstellen	+ 25
Sitzhöhe anpassen nicht möglich	

ACHTUNG: Alle angegebenen Maße sind circa-Maße!

FEATHER FHO12 outdoor - Stuhl ohne Armlehne

299

Beine (rund) galvanisierter Stahl, Standard BP100 anthrazit pulverbeschichtet
Standard mit schwarzen Kunststoffgleitern
stapelbar
ca. B 50 / ST 48 / T 61 / SH 49 / H 88

FEATHER FHO22 outdoor - Stuhl mit offener Armlehne

319

Beine (rund) galvanisierter Stahl, Standard BP100 anthrazit pulverbeschichtet
Standard mit schwarzen Kunststoffgleitern
stapelbar
ca. B 58 / ST 48 / T 61 / SH 49 / HA 67 / H 88

	Stoff 1	Stoff 2
Feather Kissen, mit Klettverschluss befestigt	79	109

OPTIONEN:	**Preis pro Stuhl**
Gestell in Standard bert plantagie Lackfarben (Feinstruktur), siehe Seite 24	+ 0
Gestell in nicht Standard bert plantagie Lackfarben (Feinstruktur), siehe Seite 24	+ 25
Kissen mit Make it yours Label (siehe Seite 1) (Name in Großbuchstaben und maximal 20 Zeichen inkl. Leerstellen)	+ 25
Sitzhöhe anpassen (durch Kürzung der Beine) niedriger	+ 25

ACHTUNG: Alle angegebenen Maße sind circa-Maße!

FILIA FAO12 - Stuhl ohne Armlehne

Stuhl	219	
	Stoff 1	Stoff 2
Kissen	229	339

Gestell (rund) galvanisierter Stahl, Standard BP100 anthrazit pulverbeschichtet

Standard mit schwarzen Kunststoffgleitern

Abnehmbares Kissen mit schwarzem Reißverschluss

Mit festem Puller an jedem Reißverschluss

Die Beinaussparungen sind mit schwarzen Ringen versehen

Stapelbar ohne Kissen bis zu 4 Stück

ca. B 50 / ST 44 / T 65 / SH 49 / H 88 cm

OPTIONEN:	**Preis pro Stuhl**
Gestell in Standard bert plantagie Lackfarben (Feinstruktur), siehe Seite 24	+ 0
Gestell in nicht Standard bert plantagie Lackfarben (Feinstruktur), siehe Seite 24	+ 25
Kein Bi-Color Polsterung oder abweichende Flächenverteilung möglich	
Kissen mit Make it yours Label (siehe Seite 1) (Name in Großbuchstaben und maximal 20 Zeichen inkl. Leerstellen)	+ 25
Sitzhöhe anpassen (durch Abkürzen der Beine) niedriger	+ 25
Sitzhöhe anpassen (durch Verlängerung der Beine) höher (max. 5 cm)	+ 50

ACHTUNG: Alle angegebenen Maße sind circa-Maße!

KIKO 4-Fuß KO13 Outdoor - Stuhl ohne Arm

	Stoff 1	Stoff 2
Uni-Polsterung	438	491

Bi-Color Polsterung*

Sitzteil>	Stoff 1	Stoff 2
Rückenteil > Stoff 1	508	557
Rückenteil > Stoff 2	551	564

Gestell (rund) galvanisierter Stahl, Standard BP100 anthrazit pulverbeschichtet

Standard mit schwarzen Kunststoffgleitern

*Farbe Sitzteil = Nahtfarbe Sitzteil / Farbe Rückenteil = Nahtfarbe Rückenteil

ca. B 48 / ST 47 / T 60 / SH 47 / H 89 cm

KIKO PLUS 4-Fuß KO14 Outdoor - Stuhl ohne Arm

	Stoff 1	Stoff 2
Uni-Polsterung	500	553

Bi-Color Polsterung*

Sitzteil>	Stoff 1	Stoff 2
Rückenteil > Stoff 1	570	619
Rückenteil > Stoff 2	613	626

Gestell (rund) galvanisierter Stahl, Standard BP100 anthrazit pulverbeschichtet

Standard mit schwarzen Kunststoffgleitern

*Farbe Sitzteil = Nahtfarbe Sitzteil / Farbe Rückenteil = Nahtfarbe Rückenteil

ca. B 49 / ST 46,5 / T 61 / SH 51 / H 89 cm

KIKO 4-Fuß KO23 Outdoor - Stuhl mit offener Arm

	Stoff 1	Stoff 2
Uni-Polsterung	517	570

Bi-Color Polsterung*

Sitzteil>	Stoff 1	Stoff 2
Rückenteil > Stoff 1	587	636
Rückenteil > Stoff 2	630	643

Gestell (rund) galvanisierter Stahl, Standard BP100 anthrazit pulverbeschichtet

Standard mit schwarzen Kunststoffgleitern

Standard Armlehne Stahl

*Farbe Sitzteil = Nahtfarbe Sitzteil / Farbe Rückenteil = Nahtfarbe Rückenteil

ca. B 56 / ST 47 / T 60 / SH 47 / HA 68 / H 89 cm

ACHTUNG: Alle angegebenen Maße sind circa-Maße!

KIKO PLUS 4-Fuß KO24 Outdoor - Stuhl mit offener Arm	Stoff 1	Stoff 2
Uni-Polsterung	579	632

Bi-Color Polsterung*

Sitzteil>	Stoff 1	Stoff 2
Rückenteil > Stoff 1	649	698
Rückenteil > Stoff 2	692	705

Gestell (rund) galvanisierter Stahl, Standard BP100 anthrazit pulverbeschichtet

Standard mit schwarzen Kunststoffgleitern

Standard Armlehne Stahl

*Farbe Sitzteil = Nahtfarbe Sitzteil / Farbe Rückenteil = Nahtfarbe Rückenteil

ca. B 56 / ST 46,5 / T 61 / SH 51 / HA 68 / H 89 cm

OPTIONEN:	**Preis pro Stuhl**
Gestell in Standard bert plantagie Lackfarben (Feinstruktur), siehe Seite 24	+ 0
Gestell in nicht Standard bert plantagie Lackfarben (Feinstruktur), siehe Seite 24	+ 25
Armlehne Holz Sapeli unbehandelt	+ 30
Armlehne Holz Sapeli mit klarem Öl	+ 30
Stuhl mit offener Arm mit Armlehne in Bakelit schwarz matt (standard) oder Glanz (bei Bestellung angeben)	+ 30
2 oder mehr Farben Stoff auf 1 Stuhl	
● Standard Bi-Color Polsterung (Sizteil | Rückenteil (Farbe Sitzteil = Nahtfarbe Sitzteil / Farbe Rückenteil = Nahtfarbe Rückenteil)	
● Abweichende Flächenverteilung, teuerste Preisgruppe Stoff: siehe Seite 17	+ 50
Innenrücken versehen mit eingezogener Naht (Nahtfarbe = Farbe Rückenteil) (abweichend bei Bestellung angeben)	+ 30

Stuhl mit Make it yours Label (siehe Seite 1) Name in Großbuchstaben und maximal 20 Zeichen inkl. Leerstellen	+ 25
Sitzhöhe anpassen (durch Kürzen der Beine) niedriger	+ 25

ACHTUNG: Alle angegebenen Maße sind circa-Maße!

KIKO Schlitten KO11 Outdoor- Stuhl ohne Arm

	Stoff 1	Stoff 2
Uni-Polsterung	438	491

Bi-Color Polsterung*

	Stoff 1	Stoff 2
Sitzteil>		
Rückenteil > Stoff 1	508	557
Rückenteil > Stoff 2	551	564

Gestell (rund) galvanisierter Stahl, Standard BP100 anthrazit pulverbeschichtet

Standard mit schwarzen Klemmschalengleitern

*Farbe Sitzteil = Nahtfarbe Sitzteil / Farbe Rückenteil = Nahtfarbe Rückenteil

ca. B 48 / ST 47 / T 60 / SH 47 / H 89 cm

KIKO <u>PLUS</u> Schlitten KO12 Outdoor - Stuhl ohne Arm

	Stoff 1	Stoff 2
Uni-Polsterung	500	553

Bi-Color Polsterung*

	Stoff 1	Stoff 2
Sitzteil>		
Rückenteil > Stoff 1	570	619
Rückenteil > Stoff 2	613	626

Gestell (rund) galvanisierter Stahl, Standard BP100 anthrazit pulverbeschichtet

Standard mit schwarzen Klemmschalengleitern

*Farbe Sitzteil = Nahtfarbe Sitzteil / Farbe Rückenteil = Nahtfarbe Rückenteil

ca. B 49 / ST 46,5 / T 61 / SH 51 / H 89 cm

KIKO Schlitten KO21 Outdoor - Stuhl mit offener Arm

	Stoff 1	Stoff 2
Uni-Polsterung	517	570

Bi-Color Polsterung*

	Stoff 1	Stoff 2
Sitzteil>		
Rückenteil > Stoff 1	587	636
Rückenteil > Stoff 2	630	643

Gestell (rund) galvanisierter Stahl, Standard BP100 anthrazit pulverbeschichtet

Standard mit schwarzen Klemmschalengleitern

Standard Armlehne Stahl

*Farbe Sitzteil = Nahtfarbe Sitzteil / Farbe Rückenteil = Nahtfarbe Rückenteil

ca. B 56 / ST 47 / T 60 / SH 47 / HA 68 / H 89 cm

ACHTUNG: Alle angegebenen Maße sind circa-Maße!

KIKO PLUS Schlitten KO22 Outdoor - Stuhl mit offener Arm	Stoff 1	Stoff 2
Uni-Polsterung	579	632

Bi-Color Polsterung*

Sitzteil>	Stoff 1	Stoff 2
Rückenteil > Stoff 1	649	698
Rückenteil > Stoff 2	692	705

Gestell (rund) galvanisierter Stahl, Standard BP100 anthrazit pulverbeschichtet

Standard mit schwarzen Klemmschalengleitern

Standard Armlehne Stahl

*Farbe Sitzteil = Nahtfarbe Sitzteil / Farbe Rückenteil = Nahtfarbe Rückenteil

ca. B 56 / ST 46,5 / T 61 / SH 51 / HA 68 / H 89 cm

OPTIONEN:	**Preis pro Stuhl**
Gestell in Standard bert plantagie Lackfarben (Feinstruktur), siehe Seite 24	+ 0
Gestell in nicht Standard bert plantagie Lackfarben (Feinstruktur), siehe Seite 24	+ 25
Armlehne Holz Sapeli unbehandelt	+ 30
Armlehne Holz Sapeli mit klarem Öl	+ 30
Stuhl mit offener Arm mit Armlehne in Bakelit schwarz matt (standard) oder Glanz (bei Bestellung angeben)	+ 30
2 oder mehr Farben Stoff auf 1 Stuhl	
● Standard Bi-Color Polsterung (Sizteil | Rückenteil (Farbe Sitzteil = Nahtfarbe Sitzteil / Farbe Rückenteil = Nahtfarbe Rückenteil)	
● Abweichende Flächenverteilung, teuerste Preisgruppe Stoff: siehe Seite 17	+ 50
Innenrücken versehen mit eingezogener Naht (Nahtfarbe = Farbe Rückenteil) (abweichend bei Bestellung angeben)	+ 30

Stuhl mit Make it yours Label (siehe Seite 1) Name in Großbuchstaben und maximal 20 Zeichen inkl. Leerstellen	+ 25
Sitzhöhe anpassen nicht möglich	

ACHTUNG: Alle angegebenen Maße sind circa-Maße!

KIKO KO61/KO66 Outdoor - Barhocker ohne Arm

	Stoff 1	Stoff 2
Uni-Polsterung	540	593

Bi-Color Polsterung*

	Stoff 1	Stoff 2
Sitzteil>		
Rückenteil > Stoff 1	610	659
Rückenteil > Stoff 2	653	666

Gestell (rund) galvanisierter Stahl, Standard BP100 anthrazit pulverbeschichtet

Standard mit schwarzen Klemmschalengleitern

*Farbe Sitzteil = Nahtfarbe Sitzteil / Farbe Rückenteil = Nahtfarbe Rückenteil

In 2 Höhen erhältlich: *(KO61) niedrig ca. B 45 / ST 45 / T 58 / SH 63,5 / H 99 cm*
(KO66) hoch ca. B 45 / ST 45 / T 58 / SH 78,5 / H 114 cm

KIKO PLUS KO62/KO67 Outdoor - Barhocker ohne Arm

	Stoff 1	Stoff 2
Uni-Polsterung	602	655

Bi-Color Polsterung*

	Stoff 1	Stoff 2
Sitzteil>		
Rückenteil > Stoff 1	672	721
Rückenteil > Stoff 2	715	728

Gestell (rund) galvanisierter Stahl, Standard BP100 anthrazit pulverbeschichtet

Standard mit schwarzen Klemmschalengleitern

*Farbe Sitzteil = Nahtfarbe Sitzteil / Farbe Rückenteil = Nahtfarbe Rückenteil

In 2 Höhen erhältlich: *(KO62) niedrig ca. B 44,5 / ST 45 / T 58 / SH 66 / H 99,5 cm*
(KO67) hoch ca. B 44,5 / ST 45 / T 58 / SH 81 / H 114,5 cm

KIKO KO61A/KO66A Outdoor - Barhocker mit Arm

	Stoff 1	Stoff 2
Uni-Polsterung	619	672

Bi-Color Polsterung*

	Stoff 1	Stoff 2
Sitzteil>		
Rückenteil > Stoff 1	689	738
Rückenteil > Stoff 2	732	745

Gestell (rund) galvanisierter Stahl, Standard BP100 anthrazit pulverbeschichtet

Standard Armlehne Metall

Standard mit schwarzen Klemmschalengleitern

*Farbe Sitzteil = Nahtfarbe Sitzteil / Farbe Rückenteil = Nahtfarbe Rückenteil

In 2 Höhen erhältlich: *(KO61A) niedrig ca. B 52/ST 45/T 58/SH 63,5/HA 80/H 99 cm*
(KO66A) hoch ca. B 52/ST 45/T 58/SH 78,5/HA 95/H 114 cm

ACHTUNG: Alle angegebenen Maße sind circa-Maße!

KIKO PLUS KO62A/KO67A Outdoor - Barhocker mit Arm	Stoff 1	Stoff 2
Uni-Polsterung	681	734

Bi-Color Polsterung*

	Sitzteil>	Stoff 1	Stoff 2
	Rückenteil > Stoff 1	751	800
	Rückenteil > Stoff 2	794	807

Gestell (rund) galvanisierter Stahl, Standard BP100 anthrazit pulverbeschichtet

Standard Armlehne Metall

Standard mit schwarzen Klemmschalengleitern

*Farbe Sitzteil = Nahtfarbe Sitzteil / Farbe Rückenteil = Nahtfarbe Rückenteil

In 2 Höhen erhältlich: *(KO62A) niedrig ca. B 52/ST 45/T 58/SH 66/HA 80/H 99,5 cm*

(KO67A) hoch ca. B 52/ST 45/T 58/SH 81/HA 95/H 114,5 cm

OPTIONEN:	**Preis pro Barhocker**
Gestell in Standard bert plantagie Lackfarben (Feinstruktur), siehe Seite 24	+ 0
Gestell in nicht Standard bert plantagie Lackfarben (Feinstruktur), siehe Seite 24	+ 25
Armlehne Holz Sapeli unbehandelt	+ 30
Armlehne Holz Sapeli mit klarem Öl	+ 30
Barhocker mit offener Arm mit Armlehne in Bakelit schwarz matt (standard) oder Glanz (bei Bestellung angeben)	+ 30
2 oder mehr Farben Stoff auf 1 Barhocker ● Standard Bi-Color Polsterung (Sizteil | Rückenteil (Farbe Sitzteil = Nahtfarbe Sitzteil / Farbe Rückenteil = Nahtfarbe Rückenteil) ● Abweichende Flächenverteilung, teuerste Preisgruppe Stoff: siehe Seite 17	+ 50
Innenrücken versehen mit eingezogener Naht (Nahtfarbe = Farbe Rückenteil) (abweichend bei Bestellung angeben)	+ 30

Barhocker mit Make it yours Label (siehe Seite 1) Name in Großbuchstaben und maximal 20 Zeichen inkl. Leerstellen	+ 25
Sitzhöhe anpassen nicht möglich	

ACHTUNG: Alle angegebenen Maße sind circa-Maße!

DRAAT DO41 Outdoor - Sessel ohne Arm	Stoff 1	Stoff 2
Uni-Polsterung	1054	1142

Bi-Color Polsterung*	Innenseite >	Stoff 1	Stoff 2
	Außenseite > Stoff 1	1190	1246
	Außenseite > Stoff 2	1246	1288

Draat DO71 - Hocker	519	571

Gestell (rund) galvanisierter Stahl, Standard BP100 anthrazit pulverbeschichtet

Standard mit schwarzen Klemmschalengleitern

*Farbe Innenseite = Farbe Naht

Befestigungsschlaufen: Schwarzes Kunststoffband

ca. B 80 / ST 54,5 / T 84 / SH 42 / H 86,5 cm

Hocker: ca. B 70,5 / T 55 / SH 40 / H 44 cm

DRAAT - loses Kissen		Stoff 1	Stoff 2
	Sessel	527	726
	Hocker	214	312

OPTIONEN:	**Preis pro Sessel**
Gestell in Standard bert plantagie Lackfarben (Feinstruktur), siehe Seite 24	+ 0
Gestell Sessel DO41 in nicht Standard bert plantagie Lackfarben (Feinstruktur), siehe Seite 24	+ 50
Gestell Hocker DO71 in nicht Standard bert plantagie Lackfarben (Feinstruktur), siehe Seite 24	+ 25
2 oder mehr Farben Stoff auf einem Sessel, teuerste Preisgruppe Stoff (Flächenverteilung unten-oben, siehe auch Seite 17)	+ 50
Möbel mit Make it yours Label (siehe Seite 1) Name in Großbuchstaben und maximal 20 Zeichen inkl. Leerstellen	+ 25
Sitzhöhe anpassen nicht möglich	

ACHTUNG: Alle angegebenen Maße sind circa-Maße!

KIKO PLUS KO41 Outdoor - Sessel ohne Armlehne

	Stoff 1	Stoff 2
Uni-Polsterung	668	735

Bi-Color Polsterung*

Sitzteil>	Stoff 1	Stoff 2
Rückenteil > Stoff 1	757	802
Rückenteil > Stoff 2	802	838

Gestell (rund) galvanisierter Stahl, Standard BP100 anthrazit pulverbeschichtet

Standard mit schwarzen Klemmschalengleitern

*Farbe Sitzteil = Nahtfarbe Sitzteil / Farbe Rückenteil = Nahtfarbe Rückenteil

ca. B 57 / ST 55 / T 79 / SH 45 / H 82 cm

KIKO PLUS KO51 Outdoor - Sessel mit offener Armlehne

	Stoff 1	Stoff 2
Uni-Polsterung	760	827

Bi-Color Polsterung*

Sitzteil>	Stoff 1	Stoff 2
Rückenteil > Stoff 1	849	894
Rückenteil > Stoff 2	894	930

Gestell (rund) galvanisierter Stahl, Standard BP100 anthrazit pulverbeschichtet

Standard mit schwarzen Klemmschalengleitern

Standard Armlehne Stahl

*Farbe Sitzteil = Nahtfarbe Sitzteil / Farbe Rückenteil = Nahtfarbe Rückenteil

ca. B 76 / ST 55 / T 79 / SH 45 / HA 59 / H 81 cm

KIKO PLUS KO71 / KO76 Outdoor - Hocker

	Uni-Polsterung	Stoff 1	Stoff 2
46,5 x 41 x 45 cm (KO71)		365	392
69 x 41 x 45 cm (KO76)		408	437

Gestell (rund) galvanisierter Stahl, Standard BP100 anthrazit pulverbeschichtet

Standard mit schwarzen Klemmschalengleitern

Keine abweichenden Maße möglich

Siehe Kategorie Tische für den Kiko Beistelltisch in Dekton

OPTIONEN:	**Preis pro Sessel**
Gestell in Standard bert plantagie Lackfarben (Feinstruktur), siehe Seite 24	+ 0
Gestell Sessel KO41/KO51 | Hocker KO76 in nicht Standard bert plantagie Lackfarben (Feinstruktur), siehe Seite 24	+ 50
Gestell Hocker KO71 in nicht Standard bert plantagie Lackfarben (Feinstruktur), siehe Seite 24	+ 25
Armlehne Holz Sapeli unbehandelt	+ 30
Armlehne Holz Sapeli mit klarem Öl	+ 30
Innenrücken versehen mit eingezogener Naht (Nahtfarbe = Farbe Rückenteil) (abweichend bei Bestellung angeben)	+ 30

Hocker versehen mit eingezogener Naht an der Oberseite (Nahtfarbe = Farbe Rückenteil) (abweichend bei Bestellung angeben)	+ 30
2 oder mehr Farben Stoff auf 1 Sessel	
● Standard Bi-Color Polsterung (Sizteil | Rückenteil (Farbe Sitzteil = Nahtfarbe Sitzteil / Farbe Rückenteil = Nahtfarbe Rückenteil)	
● Abweichende Flächenverteilung, teuerste Preisgruppe Stoff: siehe Seite 17	+ 50
Möbel mit Make it yours Label (siehe Seite 1) Name in Großbuchstaben und maximal 20 Zeichen inkl. Leerstellen	+ 25
Sitzhöhe anpassen nicht möglich	

ACHTUNG: Alle angegebenen Maße sind circa-Maße!

KIKO PLUS KO111 Outdoor - Sonnenliege ohne Armlehne

	Stoff 1	Stoff 2
Uni-Polsterung	1011	1127

Bi-Color Polsterung*

Sitzteil>	Stoff 1	Stoff 2
Rückenteil > Stoffe 1	1038	1108
Rückenteil > Stoffe 2	1085	1154

Gestell (rund) galvanisierter Stahl, Standard BP100 anthrazit pulverbeschichtet

Standard mit schwarzen Klemmschalengleitern

Standard mit gesteppten Polsterung

*Farbe Sitzteil = Nahtfarbe Sitzteil / Farbe Rückenteil = Nahtfarbe Rückenteil

ca. B 57 / ST 111 / T 135 / SH 45 / H 82 cm

KIKO PLUS KO121 Outdoor - Sonnenliege mit offener Arm

	Stoff 1	Stoff 2
Uni-Polsterung	1111	1227

Bi-Color Polsterung*

Sitzteil>	Stoff 1	Stoff 2
Rückenteil > Stoffe 1	1138	1208
Rückenteil > Stoffe 2	1185	1254

Gestell (rund) galvanisierter Stahl, Standard BP100 anthrazit pulverbeschichtet

Standard mit schwarzen Klemmschalengleitern

Standard mit gesteppten Polsterung

Standard Armlehne Stahl

*Farbe Sitzteil = Nahtfarbe Sitzteil / Farbe Rückenteil = Nahtfarbe Rückenteil

ca. B 76 / ST 111 / T 135 / SH 45 / HA 59 / H 82 cm

KIKO PLUS KO141 Outdoor - Sonnenliege mit 1 Armlehne**

	Stoff 1	Stoff 2
Uni-Polsterung	1061	1177

Bi-Color Polsterung*

Sitzteil>	Stoff 1	Stoff 2
Rückenteil > Stoffe 1	1088	1158
Rückenteil > Stoffe 2	1135	1204

Gestell (rund) galvanisierter Stahl, Standard BP100 anthrazit pulverbeschichtet

Standard mit schwarzen Klemmschalengleitern

Standard mit gesteppten Polsterung

Standard Armlehne Stahl

*Farbe Sitzteil = Nahtfarbe Sitzteil / Farbe Rückenteil = Nahtfarbe Rückenteil

**Armlehne links oder rechts vorstehend (bei Bestellung Zeichnung mitliefern)

ca. B 67 / ST 111 / T 135 / SH 45 / HA 59 / H 82 cm

OPTIONEN:	**Preis pro Sonnenliege**
Gestell in Standard bert plantagie Lackfarben (Feinstruktur), Siehe Seite 24	+ 0
Gestell in nicht Standard bert plantagie Lackfarben (Feinstruktur), Siehe Seite 24	+ 75
Ohne gesteppten Polsterung	+ 0
Armlehne Holz Sapeli unbehandelt	+ 30
Armlehne Holz Sapeli mit klarem Öl	+ 30
2 oder mehr Farben Stoff auf 1 Sonnenliege	
● Standard Bi-Color Polsterung (Sizteil | Rückenteil (Farbe Sitzteil = Nahtfarbe Sitzteil / Farbe Rückenteil = Nahtfarbe Rückenteil)	
● Abweichende Flächenverteilung, teuerste Preisgruppe Stoff: siehe Seite 17	+ 50
Sonnenliege mit Make it yours Label (siehe Seite 1) Name in Großbuchstaben und maximal 20 Zeichen inkl. Leerstellen	+ 25
Sitzhöhe anpassen nicht möglich	

ACHTUNG: Alle angegebenen Maße sind circa-Maße!

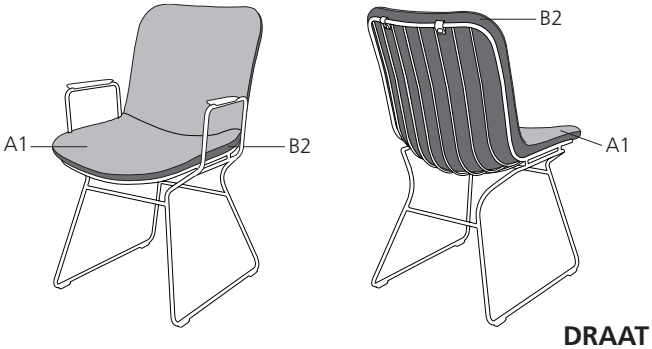

DRAAT

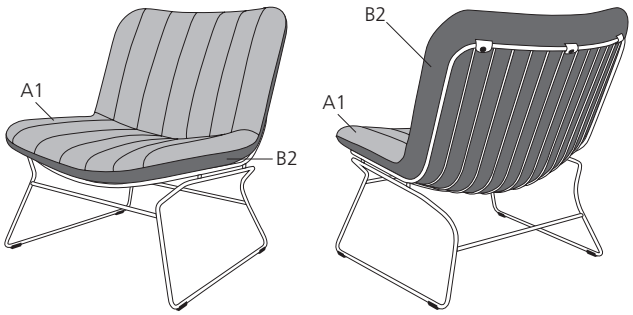

DRAAT SESSEL

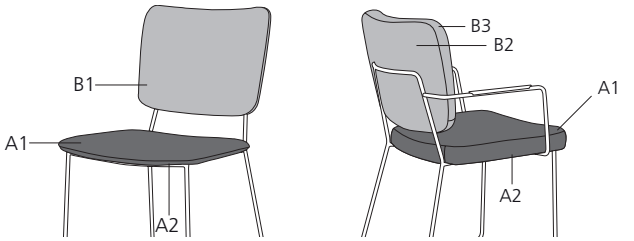

KIKO | KIKO PLUS

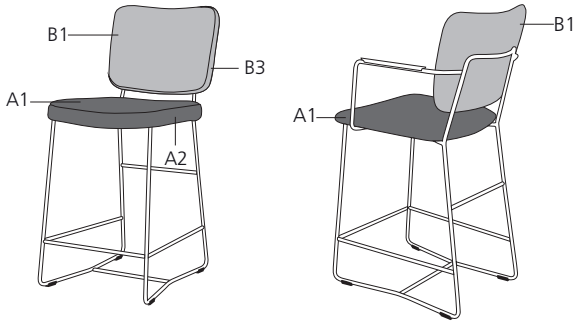

KIKO | KIKO PLUS BARHOCKER

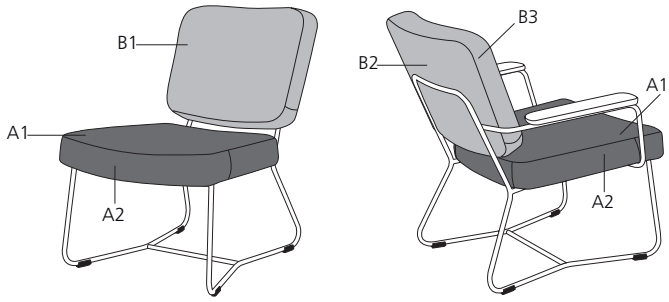

KIKO PLUS SESSEL/SONNENLIEGE

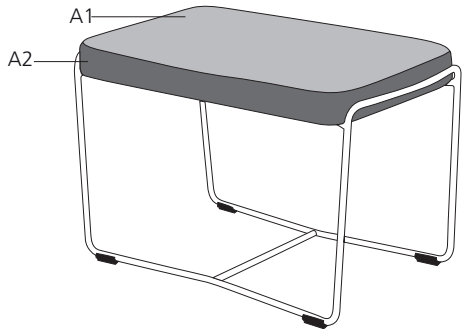

KIKO HOCKER

AIVEN Outdoor Dekton - Tisch	L x	B x	H	Dekton Preisgruppe 1 Basis ca. 8 mm	Dekton Preisgruppe 2 Basis ca. 8 mm	Länge Querstange (netto)
AIVEN GERADE						
	200 x	99,6 x	77 cm	2569 *	2697	120,5 cm
	220 x	99,6 x	77 cm	2697 *	2837	140,5 cm
	240 x	99,6 x	77 cm	2837	2977	160,5 cm
	260 x	99,6 x	77 cm	2963	3116	180,5 cm
	280 x	99,6 x	77 cm	3079	3243	200,5 cm
	299,6 x	99,6 x	77 cm	3179	3385	220,5 cm
AIVEN OVAL	220 x	115 x	77 cm	3232 *	3499	60,5 cm
	240 x	115 x	77 cm	3423	3716	80,5 cm
	255 x	125 x	77 cm	3689	4047	100,5 cm

STANDARD

- Gestell (rund) galvanisierter Stahl, Standard BP100 anthrazit pulverbeschichtet
- Höhe 77 cm (Standard) oder 75 cm (angeben bei Bestellung), Höhe Unterseite Tischplatte bei Standard Tischhöhe: 72 cm
- Farben und Preisgruppen Dekton, siehe Seite 24
- Gerade Tisch Radius 10 mm
- ** Expresslieferprogramm, Dekton Industrial Laos 1205 oder Industrial Orix 1206 (siehe Seite 2)*

OPTIONEN:	**AUFPREIS**
Zwischenliegende Längen (nicht bei Oval)	Preis der nächsten Größe verwenden
Andere Höhe (im Vergleich zu 77 cm): Bis 5 cm höher oder 5 cm niedriger (abweichend von 5 cm > Preis auf Anfrage)	+ 100
Tischbreite schmaler nicht möglich	
Tischbreite 99,6 cm auch lieferbar in 110 cm	+ 15%
Gestell in Standard bert plantagie Lackfarben (Feinstruktur), siehe Seite 24	+ 0
Gestell in nicht Standard bert plantagie Lackfarben (Feinstruktur), siehe Seite 24	+ 100

EDGE Outdoor Dekton - Tisch / Bartisch	L x B x H	Dekton Preisgruppe 1 Basis ca. 8 mm	Dekton Preisgruppe 2 Basis ca. 8 mm
Tisch	140 x 99,6 x ±77 cm	2391	2498
	160 x 99,6 x ±77 cm	2487	2645
	180 x 99,6 x ±77 cm	2628	2790
	200 x 99,6 x ±77 cm	2772 *	2924
	220 x 99,6 x ±77 cm	2843	3095
	240 x 99,6 x ±77 cm	2980	3242
	260 x 99,6 x ±77 cm	3115	3389
	280 x 99,6 x ±77 cm	3375	3549
	299,6 x 99,6 x ±77 cm	3573	3760
Bartisch	140 x 69 x 95/110 cm	2262	2391
	180 x 69 x 95/110 cm	2571	2699
	240 x 69 x 95/110 cm	3066	3189
	299,6 x 69 x 95/110 cm	3343	3456
	140 x 85 x 95/110 cm	2391	2525
	180 x 85 x 95/110 cm	2709 *	2858
	240 x 85 x 95/110 cm	3225	3360
	299,6 x 85 x 95/110 cm	3657	3721

STANDARD

- Gestell galvanisierter Stahl, Standard BP100 anthrazit pulverbeschichtet
- Farben und Preisgruppen Dekton, siehe Seite 24
- Höhe Edge Tisch 77 cm (Standard) oder 75 cm (angeben bei Bestellung)
- Maße Beine: 12 x 4 cm | Höhe Unterseite Gestell = Tischhöhe - 5,5 cm
- ** Expresslieferprogramm, Dekton Industrial Laos 1205 oder Industrial Orix 1206 (siehe Seite 2)*

OPTIONEN:	**AUFPREIS**
Zwischenliegende Längen	Preis der nächsten Größe verwenden
Andere Höhe (im Vergleich zu 77 cm): Bis 5 cm höher oder 5 cm niedriger	+ 100
Tischbreite 99,6 cm auch lieferbar in 110 cm	+ 15%
Tischbreite schmaler als 99,6 cm	+ 100
Andere Breite bei Bartisch	auf Anfrage
Gestell in Standard bert plantagie Lackfarben (Feinstruktur), siehe Seite 24	+ 0
Gestell in nicht Standard bert plantagie Lackfarben (Feinstruktur), siehe Seite 24	+ 100

2EASY Outdoor Dekton - Tisch / Couchtisch	L x	B x	H	Dekton Preisgruppe 1 Basis ca. 8 mm	Dekton Preisgruppe 2 Basis ca. 8 mm
Tisch	160 x	99,6 x	77 cm	1771	1896
	180 x	99,6 x	77 cm	1896	2024
	200 x	99,6 x	77 cm	2024 *	2150
	220 x	99,6 x	77 cm	2150 *	2316
	240 x	99,6 x	77 cm	2252	2455
Couchtisch					
	80 x	80 x	32 cm	1170	1284
	90 x	90 x	32 cm	1195	1309
	99,6 x	99,6 x	32 cm	1195	1309
	140 x	70 x	32 cm	1423	1539
	160 x	80 x	32 cm	1581	1709

STANDARD

- Gestell galvanisierter Stahl, Standard BP100 anthrazit pulverbeschichtet
- Farben und Preisgruppen Dekton, siehe Seite 24
- Höhe 77 cm (Standard) oder 75 cm (angeben bei Bestellung). Höhe Unterseite Gestell = Tischhöhe - 5 cm
- ** Expresslieferprogramm, Dekton Industrial Laos 1205 oder Industrial Orix 1206 (siehe Seite 2)*

OPTIONEN:	**AUFPREIS**
Zwischenliegende Längen	Preis der nächsten Größe verwenden
Andere Höhe (im Vergleich zu 77 cm): Bis 5 cm höher oder 5 cm niedriger	+ 100
Tischbreite schmaler als 99,6 cm	+ 100
Tischbreite 99,6 cm auch lieferbar in 110 cm	+ 15%
Gestell in Standard bert plantagie Lackfarben (Feinstruktur), siehe Seite 24	+ 0
Gestell Couchtisch in nicht Standard bert plantagie Lackfarben (Feinstruktur), siehe Seite 24	+ 50
Gestell Tisch in nicht Standard bert plantagie Lackfarben (Feinstruktur), siehe Seite 24	+ 100

PEDRO Outdoor Dekton - Tisch / Couchtisch	L x	B x	H	Dekton Preisgruppe 1 Basis ca. 8 mm	Dekton Preisgruppe 2 Basis ca. 8 mm
Tisch	140 x	99,6 x	±77 cm	1726	1860
	160 x	99,6 x	±77 cm	1860	1991
	180 x	99,6 x	±77 cm	1991	2125
	200 x	99,6 x	±77 cm	2125 *	2258
	220 x	99,6 x	±77 cm	2258 *	2432
	240 x	99,6 x	±77 cm	2365	2578
	260 x	99,6 x	±77 cm	2498	2724
Couchtisch	90 x	90 x	32 cm	1255	1374
	99,6 x	99,6 x	32 cm	1255	1374
	140 x	70 x	32 cm	1494	1616
	160 x	80 x	32 cm	1660	1794

STANDARD

- Gestell galvanisierter Stahl, Standard BP100 anthrazit pulverbeschichtet
- Farben und Preisgruppen Dekton, siehe Seite 24
- Höhe 77 cm (Standard) oder 75 cm (angeben bei Bestellung). Höhe Unterseite Gestell = Tischhöhe - 5 cm
- Maße Beine:6 x 6 cm | Höhe Unterseite Tischplatte = Tischhöhe - 5,5 cm
- ** Expresslieferprogramm, Dekton Industrial Laos 1205 oder Industrial Orix 1206 (siehe Seite 2)*

OPTIONEN:	**AUFPREIS**
Zwischenliegende Längen	Preis der nächsten Größe verwenden
Andere Tisch Höhe (im Vergleich zu 77 cm): Bis 5 cm höher oder 5 cm niedriger (abweichend von 5 cm > Preis auf Anfrage)	+ 100
Tischbreite 99,6 cm auch lieferbar in 110 cm	+ 15%
Tischbreite schmaler als 99,6 cm	+ 100
Gestell in Standard bert plantagie Lackfarben (Feinstruktur), siehe Seite 24	+ 0
Gestell Couchtisch in nicht Standard bert plantagie Lackfarben (Feinstruktur), siehe Seite 24	+ 50
Gestell Tisch in nicht Standard bert plantagie Lackfarben (Feinstruktur), siehe Seite 24	+ 100

TANE outdoor Dekton - Tisch / Bartisch	L x	B x	H	Dekton Preisgruppe 1 basis ca.12 mm	Dekton Preisgruppe 2 basis ca. 12 mm
Tisch					
	180 x	99,6 x	77 cm	2186	2341
	200 x	99,6 x	77 cm	2328	2497
	220 x	99,6 x	77 cm	2471	2654
	240 x	99,6 x	77 cm	2614	2811
	260 x	99,6 x	77 cm	2771	2993
	280 x	99,6 x	77 cm	2915	3163
Bartisch	180 x	85 x	95 cm	2404	2576
	200 x	85 x	95 cm	2561	2747
	220 x	85 x	95 cm	2718	2919
	240 x	85 x	95 cm	2874	3091
	260 x	85 x	95 cm	3048	3292
	280 x	85 x	95 cm	3207	3479

STANDARD

- Gestell galvanisierter Stahl, Standard BP100 anthrazit pulverbeschichtet
- Farben und Preisgruppen Dekton, siehe Seite 24
- Höhe 77 cm (Standard) oder 75 cm (angeben bei Bestellung)
- Höhe Unterseite Tischplatte bei Standard Tischhöhe: 75,8 cm, Rahmenwerk galvanisierter Stahl, pulverbeschichtet

OPTIONEN	**AUFPREIS**
Keine abweichende Länge und Breite möglich	
Andere Höhe (im Vergleich zu 77 cm): Bis 5 cm höher oder 5 cm niedriger (abweichend von 5 cm > Preis auf Anfrage)	+ 100
Andere Höhe Bartisch	auf Anfrage
Gestell in Standard bert plantagie Lackfarben (Feinstruktur), siehe Seite 24	+ 0
Gestell in nicht Standard bert plantagie Lackfarben (Feinstruktur), siehe Seite 24	+ 100

TRIPLE Outdoor - Beistelltisch	D x	H	Stahl
	ø 45 x	61 cm	314 *

STANDARD

- Beistelltisch Edelstahl in BP100 pulverbeschichtet
- Höhe Oberseite Tischplatte: 46 cm
- ** Expresslieferprogramm (siehe Seite 2)*

OPTIONEN:	**AUFPREIS**
Keine abweichenden Maße möglich	
Beistelltisch Standard bert plantagie Lackfarben (Feinstruktur), siehe Seite 24	+ 0
Beistelltisch nicht Standard bert plantagie Lackfarben (Feinstruktur), siehe Seite 24	+ 25

HOLZPFLEGE

Outdoor Öl Sapeli Holz € 29,95

ABDECKUNGEN

Auf Maß angefertigte Abdeckungen von höchster Qualität. Ausgestattet mit Reißverschluss und Schlaufen.

	Größe	
Tisch	220x100x77 cm	499
Sessel	90x90x90 cm	399
Tisch + Stühle	220x120x90 cm	549

Andere Größen, Preis auf Anfrage

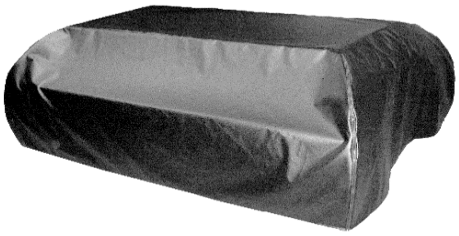

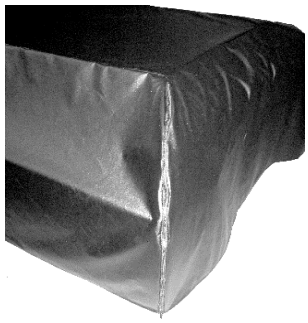

Standard Farbe Abdeckungen: Anthrazit

Die Abdeckungen bestehen aus hochwertigem, superleichtem, spritzwassergeschütztem Polyester mit einer flexiblen PVC-Beschichtung.

Der Stoff bleibt aufgrund einer einzigartigen Nachbehandlung schimmelfrei und farbecht.

Für jedes Modell / Essbereich / Bank / Kombination kann eine Abdeckung bestellt werden.

GLEITER

Klemmschalengleiter schwarz € 2,25

Geeignet für Schlittengestell

Übersetzgleiter schwarz € 3,50

Geeignet für 4-Fuß-Gestell

Garantiebedingen und Pflegeanleitung auf www.bertplantagie.com.

Bestellungen von Pflegemitteln können über unseren Service Shop getätigt werden: https://shop.bertplantagie.com.

Beim Verschicken von Gleitern und Pflegemitteln werden Bearbeitungskosten berechnet.

STANDARD LACKFARBEN

Anthrazit - BP 100	Oyster White - RAL 1013
Blue Grey - RAL 7031	Pure White - RAL 9010
Emerald - BP 303	EP Silver
Marron - BP 404	EP Steel grey
Omber grey - RAL 7022	Traffic Black - RAL 9017

NICHT STANDARD LACKFARBEN

Broom Yellow - RAL 1032	Orange Brown - RAL 8023
Brown Beige - RAL 1011	Pale Brown - RAL 8025
Carmine Red - RAL 3002	Papyrus White - RAL 9018
Clay Brown - RAL 8003	Pastel Blue - RAL 5024
Copper Brown - RAL 8004	Pearl Mouse Grey - Ral 7048
Fir Green - RAL 6009	Pigeon Blue - RAL 5014
Green Blue - RAL 5001	Purple Red - RAL 3004
Ivory - RAL 1014	Quartz Grey - RAL 7039
Latte - BP 920	Reed Green - RAL 6013
Light Ivory - RAL 1015	Ruby Red - RAL 3003
Mahogany Brown - RAL 8016	Rust - BP 420
Night - BP 511	Silk Grey - RAL 7044
Ochre Brown - RAL 8001	Stone Grey - RAL 7030
Olive Green - RAL 6022	Tarpaulin Grey - RAL 7010

DEKTON

Industrial laos	D1205 (1)	Natural aura	D2308 (2)	Solid sirius	D1107 (1)
Industrial orix	D1206 (1)	Natural entzo	D2310 (2)	Somnia onirika	D2335 (2)
Industrial radium @	D1203 (1)	Natural laurent	D2332 (2)	Stonika olimpo	D2401 (2)
Industrial trilium @	D1204 (1)	Liquid embers	D2325 (2)	Stonika sogne	D2302 (2)

Durch die unterschiedlichen Strukturen von Dekton können Unterschiede zwischen dem Muster, dem Ausstellungsstück und Ihrem Möbelstück auftreten. Diese warentypischen Eigenschaften sind kein Grund zur Beanstandung. Dieses Muster ist ein Ausschnitt und darum nicht ganz repräsentativ für eine größere Platte.

HOLZ

Sapeli

Das Holz hat eine rotbraune Farbe, die sich im Freien in unbehandelter Form blaugrau verfärbt.

Das Splintholz bewirkt die charakteristische Streifenzeichnung abwechselnd dunkler und heller Bänder. Keine Muster erhältlich.

OUTDOOR STOFFEN

Preisgruppe 1	**Farbe**	**Preisgruppe 2**	**Farbe**
Sunbrella Natté	Amber 10235	Kvadrat Patio	Strawberry 550
Sunbrella Natté	Heather Beige 10028	Kvadrat Patio	Ice Coffee 370
Sunbrella Natté	Linen Chalk 10151	Kvadrat Patio	Lychee 430
Sunbrella Natté	White 10020	Kvadrat Patio	Banana 410
Sunbrella Natté	Grey Chiné 10022	Kvadrat Patio	Mango 450
Sunbrella Natté	Frosty Chiné 10025	Kvadrat Patio	Coconut 220
Sunbrella Natté	Dark Taupe 10059	Kvadrat Patio	Evening Glow 970
Sunbrella Natté	Nature Grey 10040	Kvadrat Patio	Kiwi 840
Sunbrella Natté	Flamingo 10234	Kvadrat Patio	Shark 170
Sunbrella Natté	Carbon Beige 10065	Kvadrat Patio	Pool Party 730
Sunbrella Natté	Pistachio 10233	Kvadrat Patio	Deep Sea 780
Sunbrella Natté	Sooty 10030	Kvadrat Patio	Lavender 650

MORE SUSTAINABLE CHOICE • MORE SUSTAINABLE CHOICE •

Materialien, die mit einem '@' gekennzeichnet sind, bestehen zu mindestens 50% aus recyceltern, wiederverwertbarem und/oder zertifiziert nachhaltigem Material.

Reißverschlüsse: Schwarz / Grau / Weiß / Beige

Die Reißverschlüsse sind verrottungs- und schimmelresistent sowie wasser- und ölabweisend.

Farbe Reißverschluss wird geliefert am besten passend zu Farbe Polsterung.