Fresh Installationsskizzen

Massivholz-Badraumsystem
Wildeiche und Struktureschе

THIELEMEYER
Manufaktur für Badmöbel

Hinweise

Eine unsachgemäße Montage des Möbels kann zu Unfällen und Verletzungen führen. Das Möbel darf nur on fachkundigen Personen montiert werden.

Im Befestigungsbereich dürfen keine Elektro-, Versorgungs– und Entsorgungsleitungen verlaufen.

Der Elektroanschluss ist nur vom Fachmann unter Berücksichtigung der IEC 60364 und national geltender Richtlinien durchzuführen!

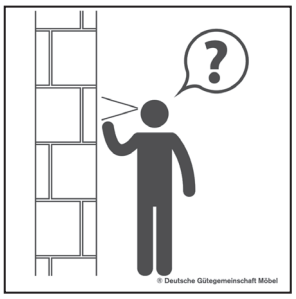

Prüfen Sie die Wandbeschaffenheit. Die Wand muss im gesamten Bereich des Möbels plan sein.

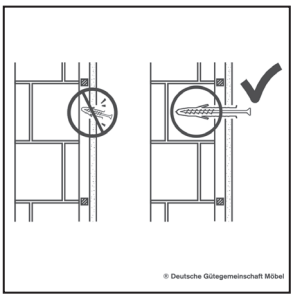

Um ein Kippen oder Fallen zu vermeiden, befestigen Sie jedes Möbel (auch stehende Typen) mit den Schrankaufhängungen an der Wand.

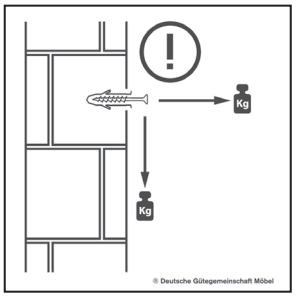

Benutzen Sie Wandbefestigungsdübel und Haken, die zu Ihrer Wandbeschaffenheit passen.

Lassen Sie sich bei Fragen von Fachpersonal beraten.

Der Elektroanschluss ist nur vom Fachmann nach DIN EN 60364 durchzuführen!

Vorsicht

Diese Hinweise dienen der Vermeidung von Sach- und Personenschäden Bei Missachtung und daraus entstandenen Schäden übernehmen wir keine Haftung.

- Die Montage muss durch fachkundiges Personal erfolgen.
- Beachten Sie die beiliegenden Montageanleitungen.
- Montieren Sie bei Waschtischunterschränken die beiliegenden Zusatzsicherungswinkel

HINWEIS: Technische Änderungen und Irrtümer vorbehalten!

Elemente, 62,0 cm breit

Bereich Elektro Anschluß direkt an Hauselektrik

Bereich Elektro Anschluß mit Steckdose

Alle Maße in Milimeter

Waschtische eingelassen

Waschtisch, Becken und Unterschrank

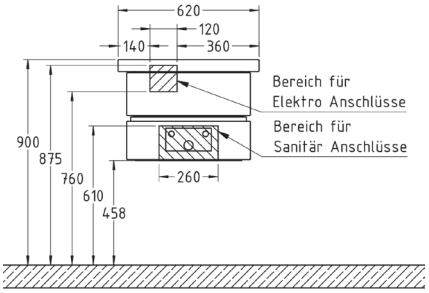

Waschtische aufgesetzt

Waschtisch, Becken und Unterschrank

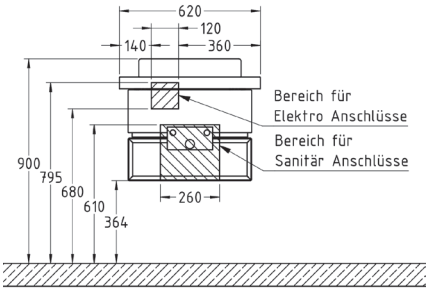

Waschtisch / Becken Mineralstein und Unterschrank

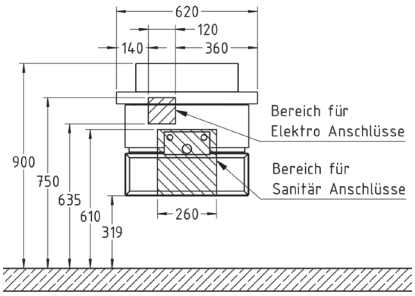

Spiegel

Hängespiegel
LED-Beleuchtung beidseitig und integriert,
Kippschalter rechts verbaut

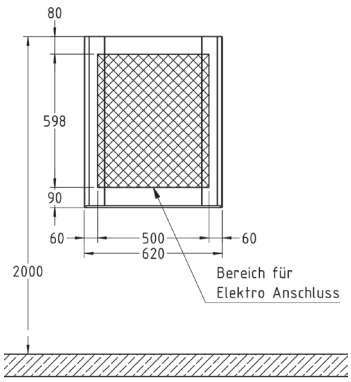

24.02.2022

Elemente, 82,0 cm breit

Bereich Elektro Anschluß direkt an Hauselektrik

Bereich Elektro Anschluß mit Steckdose

Alle Maße in Milimeter

Waschtische eingelassen

Waschtisch, Becken mit
Unterschrank 2 Schubkästen

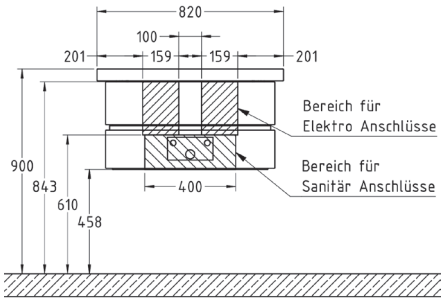

Waschtisch, Becken mit
Unterschrank 3 Schubkästen

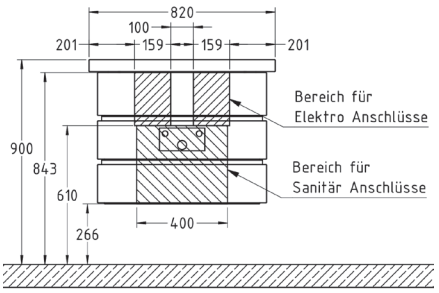

Waschtische aufgesetzt

Waschtisch, Becken mit
Unterschrank 2 Schubkästen

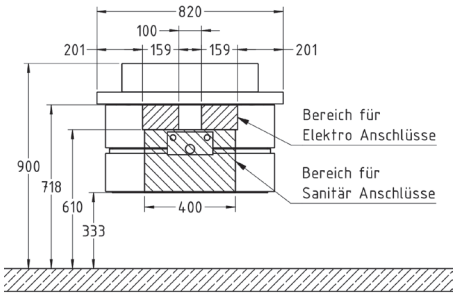

Waschtisch, Becken mit
Unterschrank 3 Schubkästen

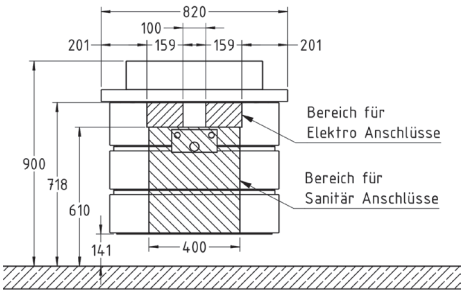

Spiegel

Hängespiegel
LED-Beleuchtung beidseitig und integriert,
Kippschalter rechts verbaut

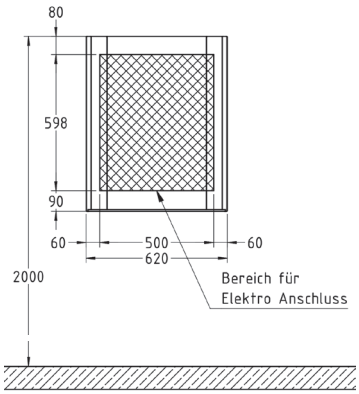

Spiegelschrank, 2 türig
LED-Beleuchtung beidseitig, Kippschalter rechts verbaut

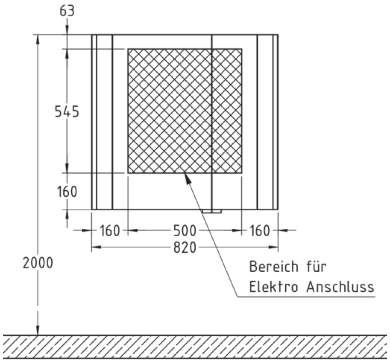

24.02.2022

Elemente, 102,0 cm breit

Bereich Elektro Anschluß direkt an Hauselektrik

Bereich Elektro Anschluß mit Steckdose

Alle Maße in Milimeter

Waschtische eingelassen

Waschtisch, Becken links und Unterschrank

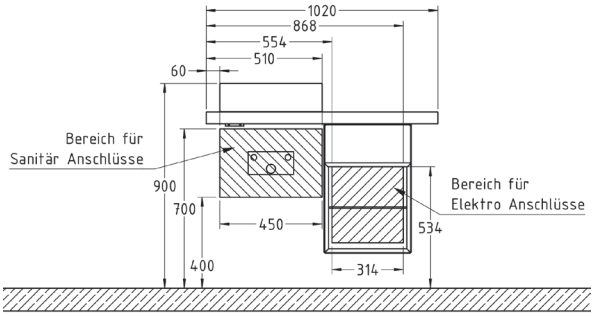

Waschtisch, Becken rechts und Unterschrank

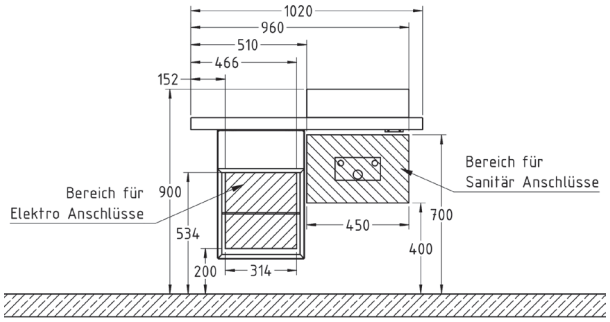

Waschtische aufgesetzt

Waschtisch, Becken links und Unterschrank

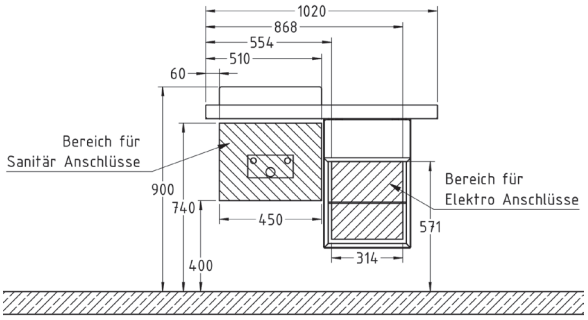

Waschtisch, Becken rechts und Unterschrank

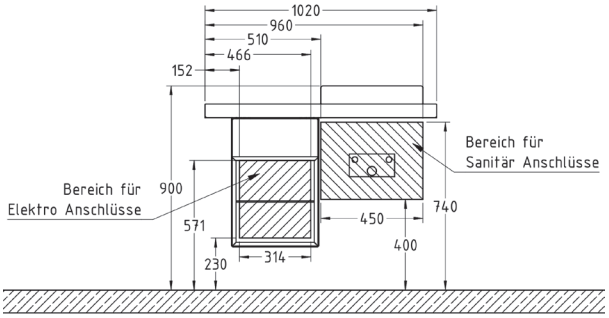

Spiegel

Rundspiegel
LED-Beleuchtung, Kippschalter rechts verbaut

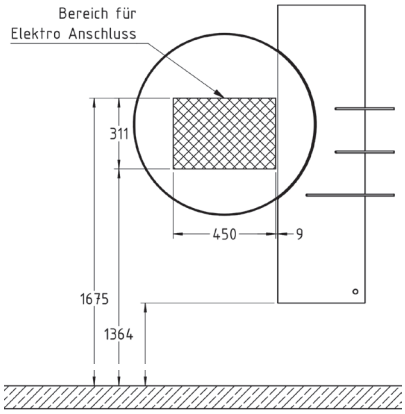

Rundspiegel
LED-Beleuchtung, Kippschalter links verbaut

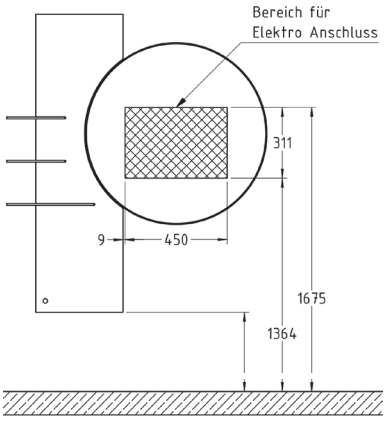

Elemente, 102,0 cm breit

Bereich Elektro Anschluß direkt an Hauselektrik

Bereich Elektro Anschluß mit Steckdose

Alle Maße in Milimeter

Waschtische eingelassen

Waschtisch, Becken mit
Unterschrank 2 Schubkästen

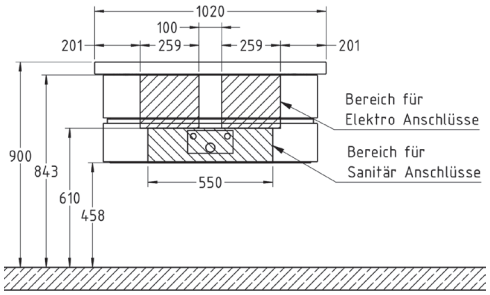

Waschtisch, Becken mit
Unterschrank 3 Schubkästen

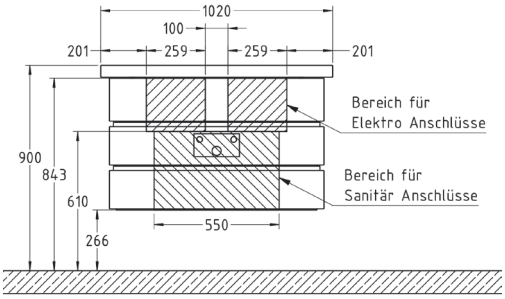

Waschtische aufgesetzt

Waschtisch, Becken mit
Unterschrank 2 Schubkästen

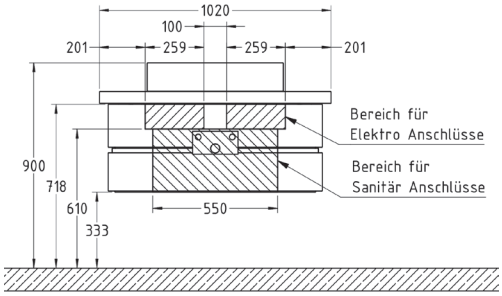

Waschtisch, Becken mit
Unterschrank 3 Schubkästen

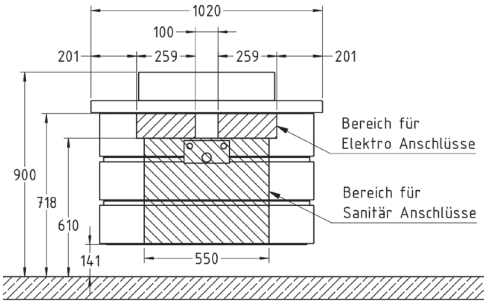

Hängespiegel

Hängespiegel
LED-Beleuchtung beidseitig und integriert,
Kippschalter rechts verbaut

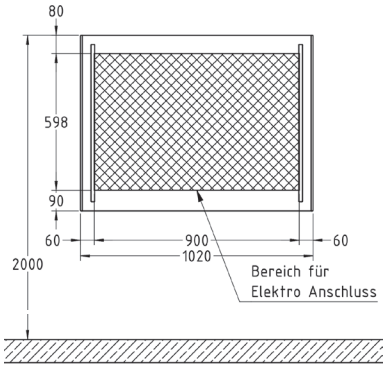

Spiegelschrank, 2 türig
LED-Beleuchtung beidseitig, Kippschalter rechts verbaut

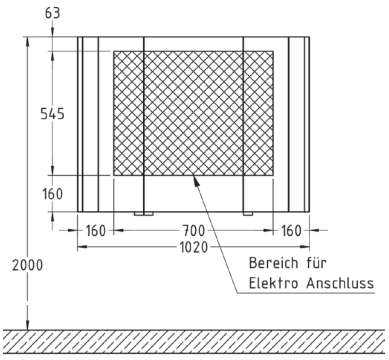

24.02.2022

Elemente, 122,0 cm breit

Bereich Elektro Anschluß direkt an Hauselektrik

Bereich Elektro Anschluß mit Steckdose

Alle Maße in Milimeter

Waschtische eingelassen

Waschtisch, Becken mit
Unterschrank 2 Schubkästen

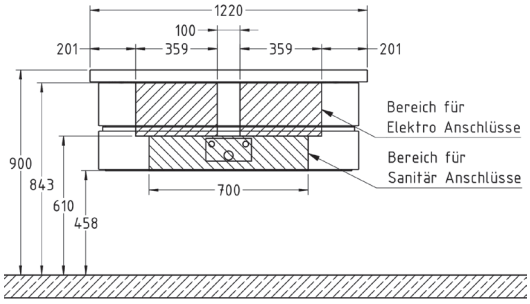

Waschtisch, Becken mit
Unterschrank 3 Schubkästen

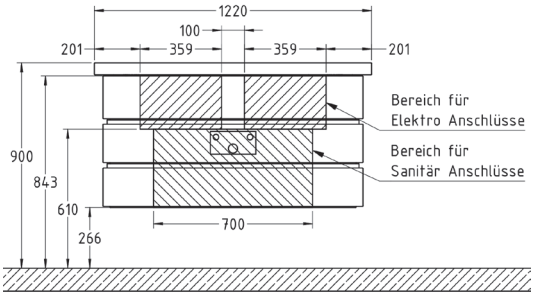

Waschtische aufgeetzt

Waschtisch, Becken mit
Unterschrank 2 Schubkästen

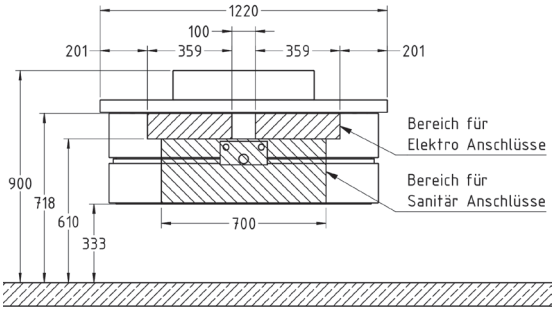

Waschtisch, Becken mit
Unterschrank 3 Schubkästen

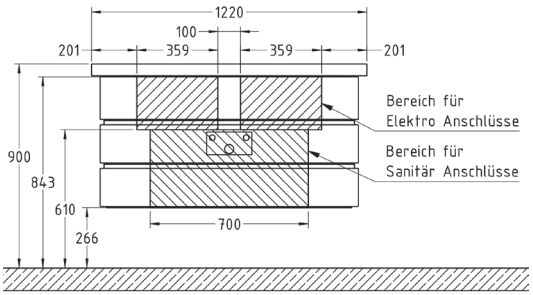

Hängespiegel

Hängespiegel
LED-Beleuchtung beidseitig und integriert,
Kippschalter rechts verbaut

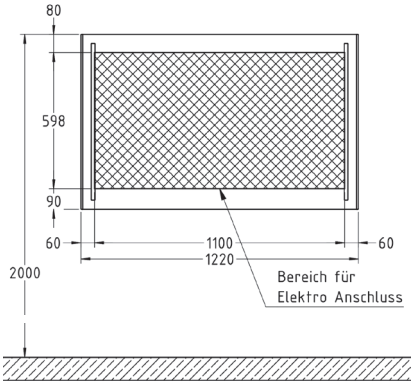

Spiegelschrank, 2 türig
LED-Beleuchtung beidseitig, Kippschalter rechts verbaut

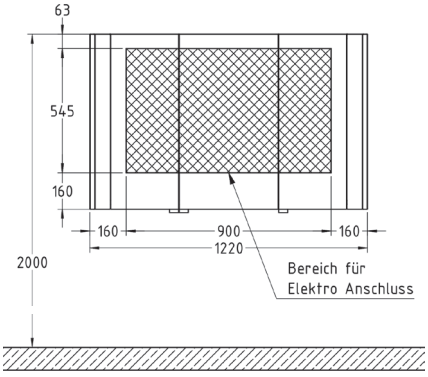

24.02.2022

Elemente, 136,8 cm breit

Bereich Elektro Anschluß direkt an Hauselektrik

Bereich Elektro Anschluß mit Steckdose

Alle Maße in Milimeter

Waschtische eingelassen

Waschtisch, Becken mit
Unterschrank 2 Schubkästen

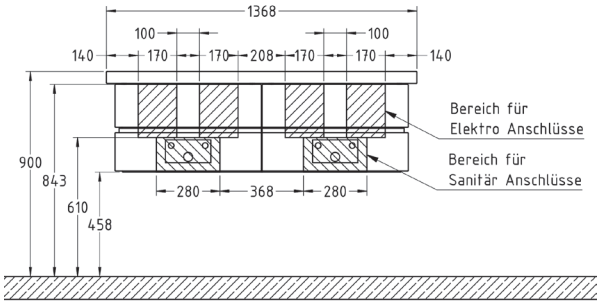

Waschtisch, Becken mit
Unterschrank 3 Schubkästen

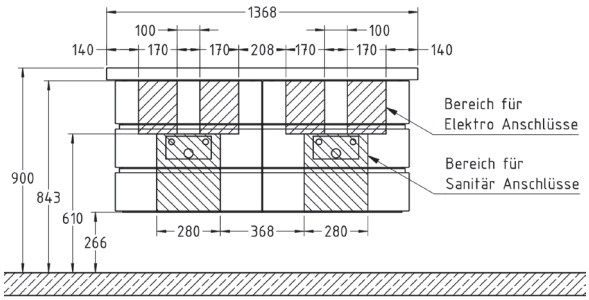

Waschtische aufgeetzt

Waschtisch, Becken mit
Unterschrank 2 Schubkästen

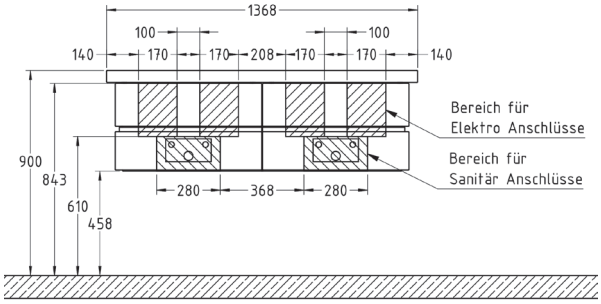

Waschtisch, Becken mit
Unterschrank 3 Schubkästen

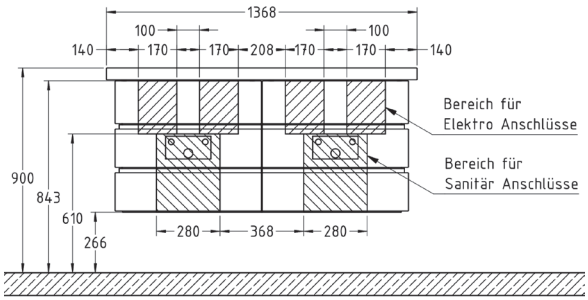

Hängespiegel

Hängespiegel
LED-Beleuchtung beidseitig und integriert,
Kippschalter rechts verbaut

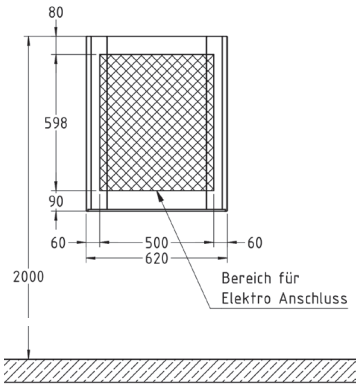

Spiegelschrank, 2 türig
LED-Beleuchtung beidseitig, Kippschalter rechts verbaut

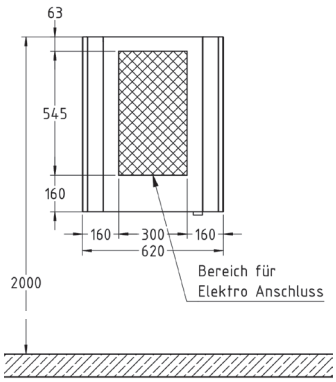

24.02.2022

Elemente, 156,8 cm breit

Bereich Elektro Anschluß direkt an Hauselektrik

Bereich Elektro Anschluß mit Steckdose

Alle Maße in Milimeter

Waschtische eingelassen

Waschtisch, Becken mit
Unterschrank 2 Schubkästen

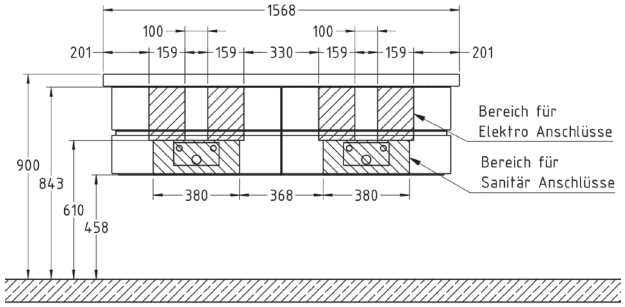

Waschtisch, Becken mit
Unterschrank 3 Schubkästen

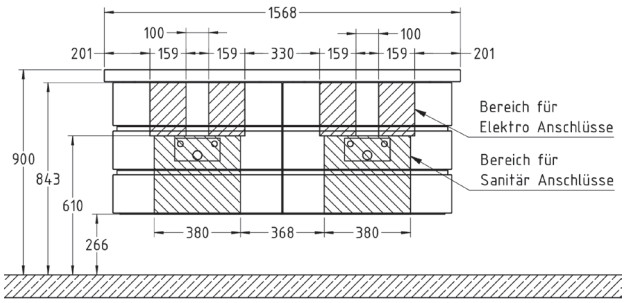

Waschtische aufgeetzt

Waschtisch, Becken mit
Unterschrank 2 Schubkästen

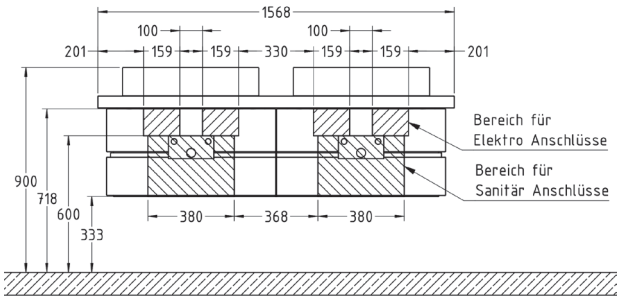

Waschtisch, Becken mit
Unterschrank 3 Schubkästen

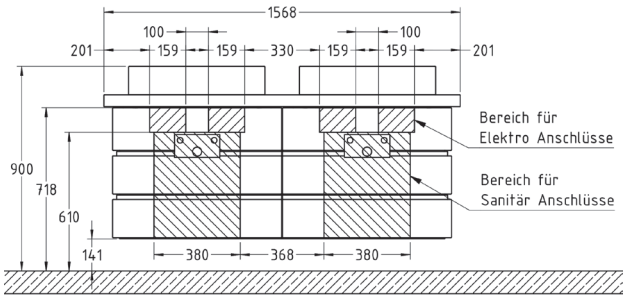

Hängespiegel

Hängespiegel
LED-Beleuchtung beidseitig und integriert,
Kippschalter rechts verbaut

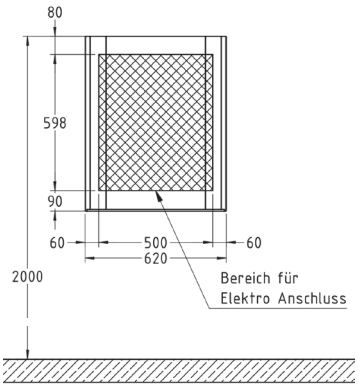

Spiegelschrank, 2 türig
LED-Beleuchtung beidseitig, Kippschalter rechts verbaut

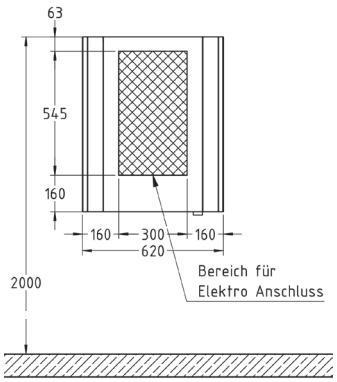

Elemente, 176,8 cm breit

Bereich Elektro Anschluß direkt an Hauselektrik

Bereich Elektro Anschluß mit Steckdose

Alle Maße in Milimeter

Waschtische eingelassen

Waschtisch, Becken mit
Unterschrank 2 Schubkästen

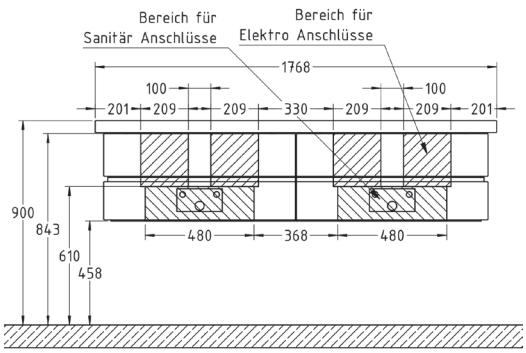

Waschtisch, Becken mit
Unterschrank 3 Schubkästen

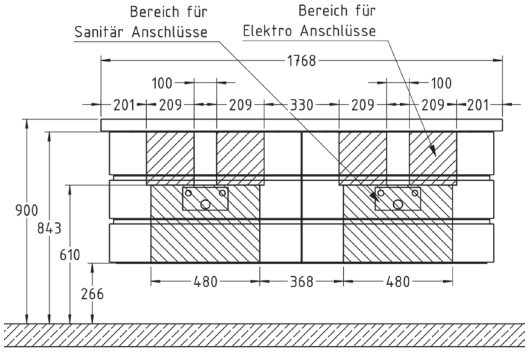

Waschtische aufgeetzt

Waschtisch, Becken mit
Unterschrank 2 Schubkästen

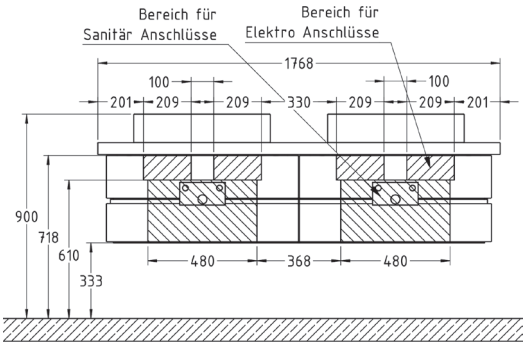

Waschtisch, Becken mit
Unterschrank 3 Schubkästen

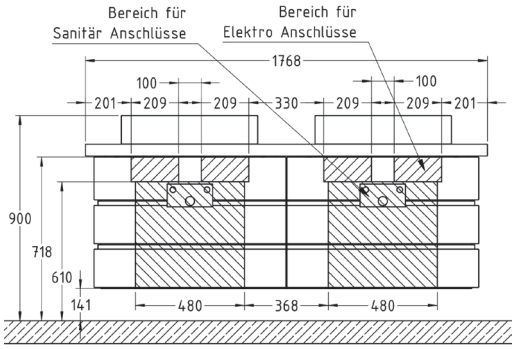

Hängespiegel

Hängespiegel
LED-Beleuchtung beidseitig und integriert,
Kippschalter rechts verbaut

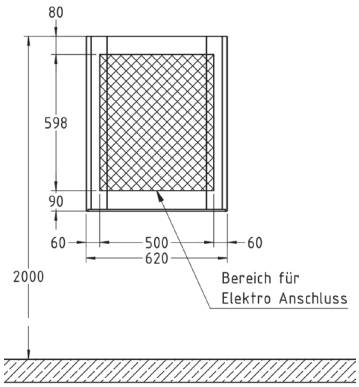

Spiegelschrank, 2 türig
LED-Beleuchtung beidseitig, Kippschalter rechts verbaut

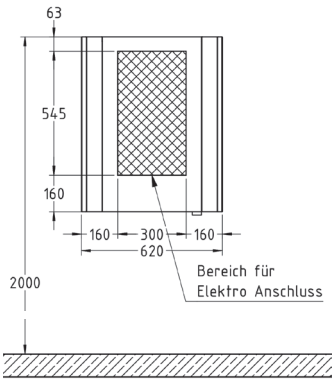

24.02.2022

Elemente, mit offenem Fach, 176,8 cm breit

Bereich Elektro Anschluß direkt an Hauselektrik

Bereich Elektro Anschluß mit Steckdose

Alle Maße in Milimeter

Waschtische eingelassen

Waschtisch, Becken mit
Unterschrank 2 Schubkästen

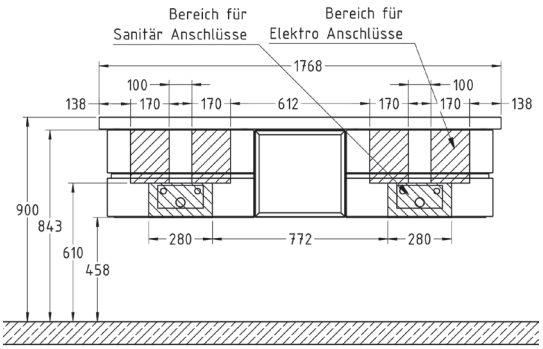

Waschtisch, Becken mit
Unterschrank 3 Schubkästen

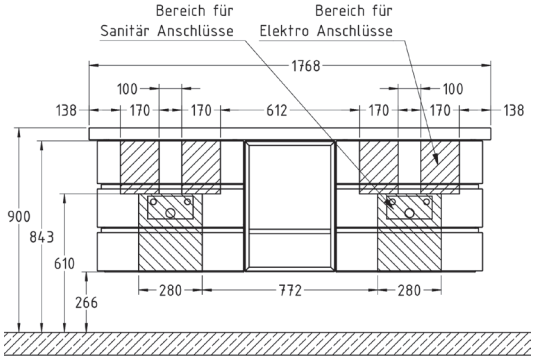

Waschtische aufgeetzt

Waschtisch, Becken mit
Unterschrank 2 Schubkästen

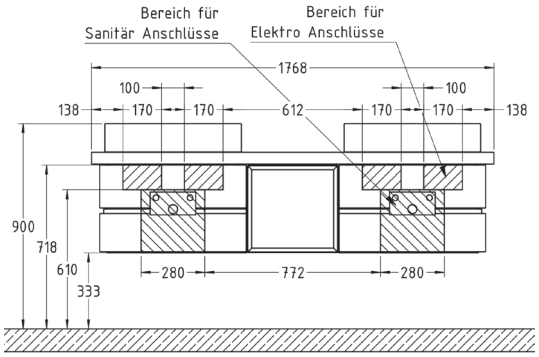

Waschtisch, Becken mit
Unterschrank 3 Schubkästen

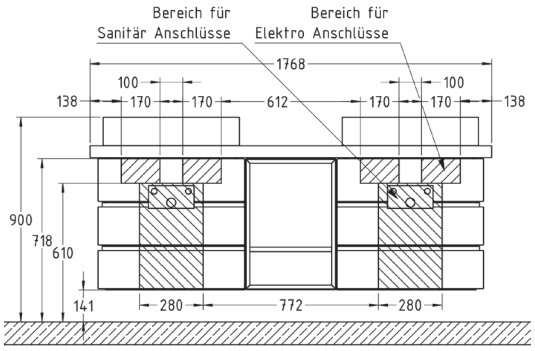

Hängespiegel

Hängespiegel
LED-Beleuchtung beidseitig und integriert,
Kippschalter rechts verbaut

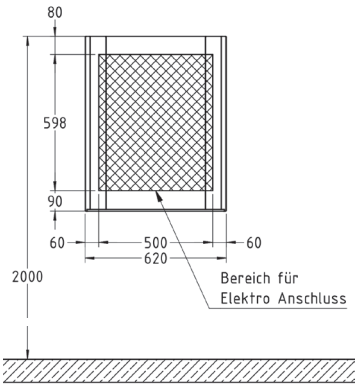

Spiegelschrank, 2 türig
LED-Beleuchtung beidseitig, Kippschalter rechts verbaut

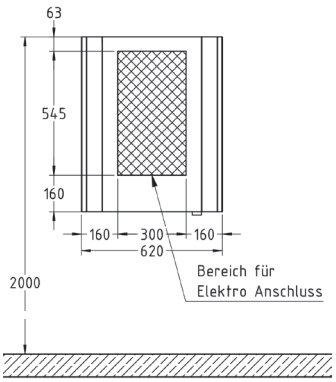

24.02.2022

Elemente, links, 176,8 cm breit

Bereich Elektro Anschluß direkt an Hauselektrik

Bereich Elektro Anschluß mit Steckdose

Alle Maße in Milimeter

Waschtische eingelassen

Waschtisch, Becken mit
Unterschrank 2 Schubkästen

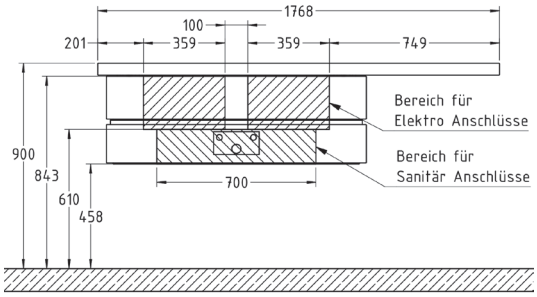

Waschtisch, Becken mit
Unterschrank 3 Schubkästen

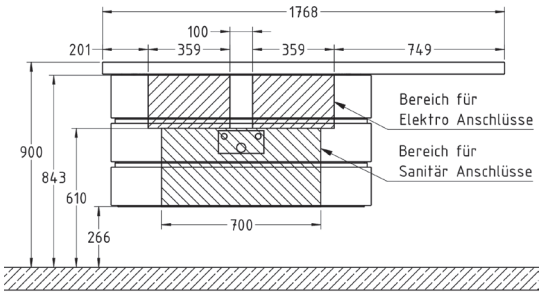

Waschtische aufgeetzt

Waschtisch, Becken mit
Unterschrank 2 Schubkästen

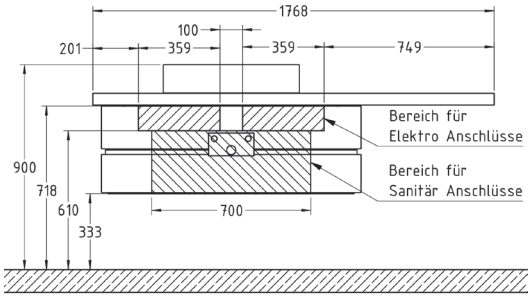

Waschtisch, Becken mit
Unterschrank 3 Schubkästen

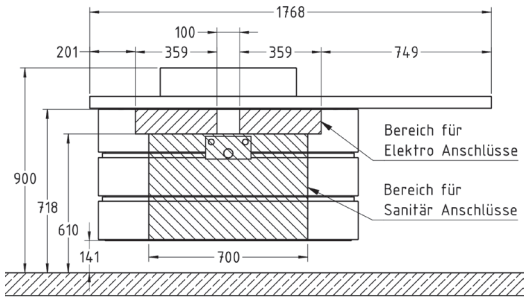

Hängeregal

Hängeregal
LED-Beleuchtung beidseitig, Kippschalter rechts verbaut

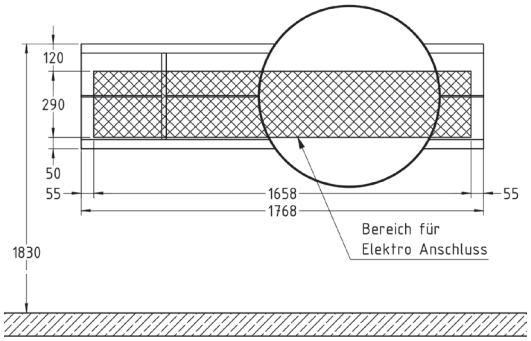

24.02.2022

Elemente, rechts, 176,8 cm breit

Bereich Elektro Anschluß direkt an Hauselektrik

Bereich Elektro Anschluß mit Steckdose

Alle Maße in Milimeter

Waschtische eingelassen

Waschtisch, Becken mit
Unterschrank 2 Schubkästen

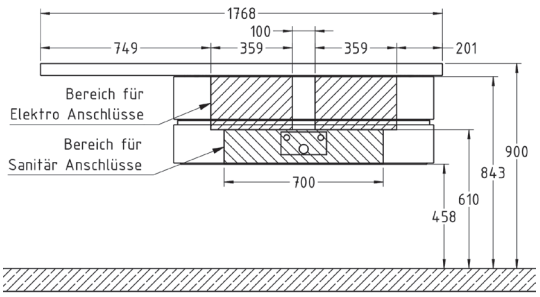

Waschtisch, Becken mit
Unterschrank 3 Schubkästen

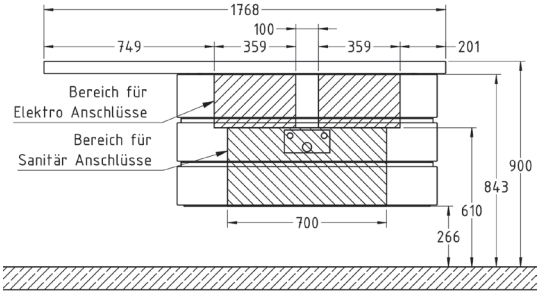

Waschtische aufgeetzt

Waschtisch, Becken mit
Unterschrank 2 Schubkästen

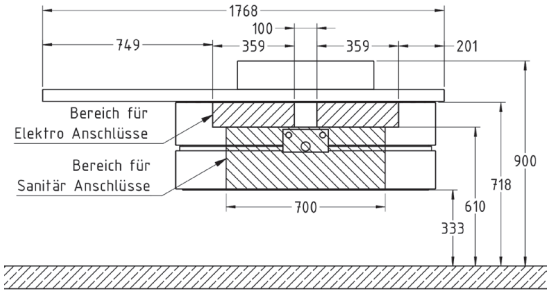

Waschtisch, Becken mit
Unterschrank 3 Schubkästen

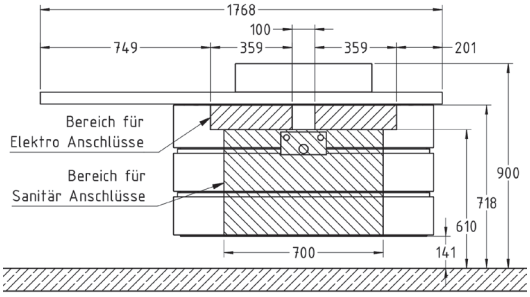

Hängespiegel

Hängespiegel
LED-Beleuchtung beidseitig, Kippschalter rechts verbaut

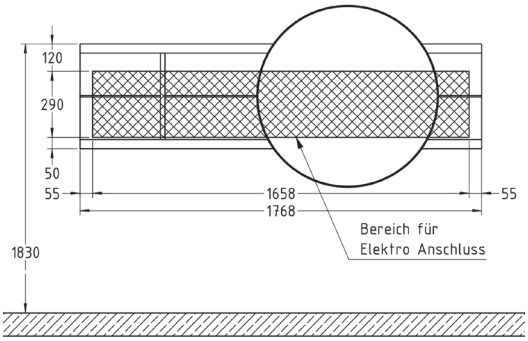

24.02.2022

Elemente, 196,8 cm breit

Bereich Elektro Anschluß direkt an Hauselektrik

Bereich Elektro Anschluß mit Steckdose

Alle Maße in Milimeter

Waschtische eingelassen

Waschtisch, Becken mit
Unterschrank 2 Schubkästen

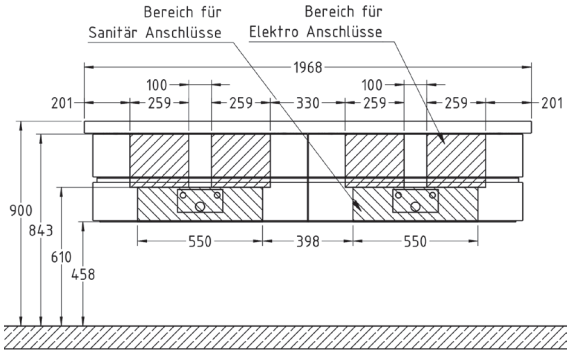

Waschtisch, Becken mit
Unterschrank 3 Schubkästen

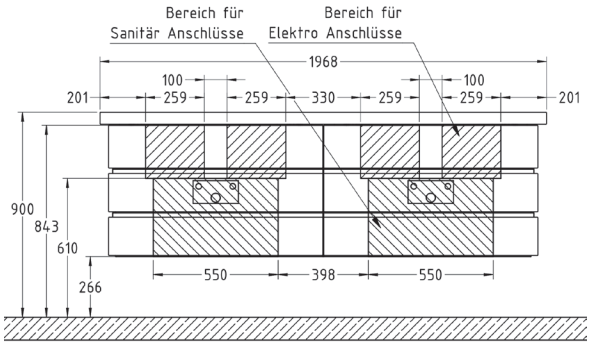

Waschtische aufgeetzt

Waschtisch, Becken mit
Unterschrank 2 Schubkästen

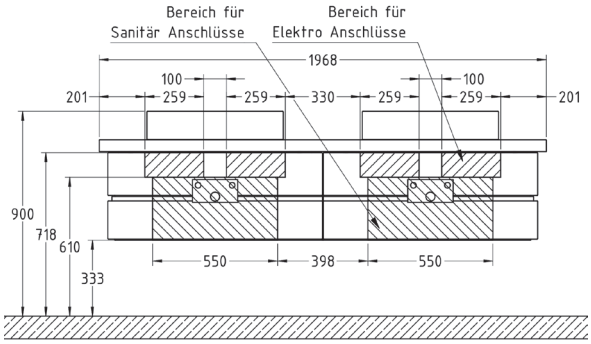

Waschtisch, Becken mit
Unterschrank 3 Schubkästen

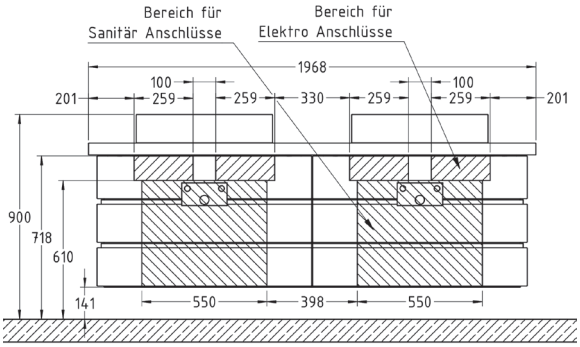

Hängespiegel

Hängespiegel
LED-Beleuchtung beidseitig und integriert,
Kippschalter rechts verbaut

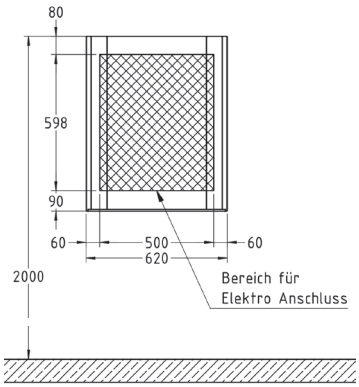

Spiegelschrank, 2 türig
LED-Beleuchtung beidseitig, Kippschalter rechts verbaut

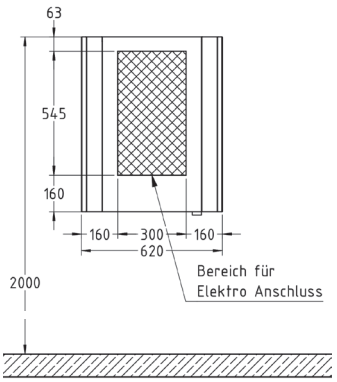

24.02.2022

Elemente,mit offenem Fach, 196,8 cm breit

Bereich Elektro Anschluß direkt an Hauselektrik

Bereich Elektro Anschluß mit Steckdose

Alle Maße in Milimeter

Waschtische eingelassen

Waschtisch, Becken mit
Unterschrank 2 Schubkästen

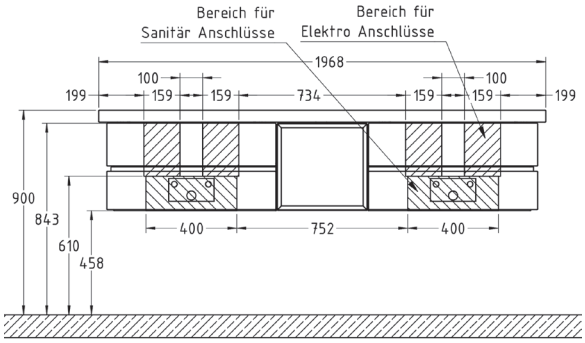

Waschtisch, Becken mit
Unterschrank 3 Schubkästen

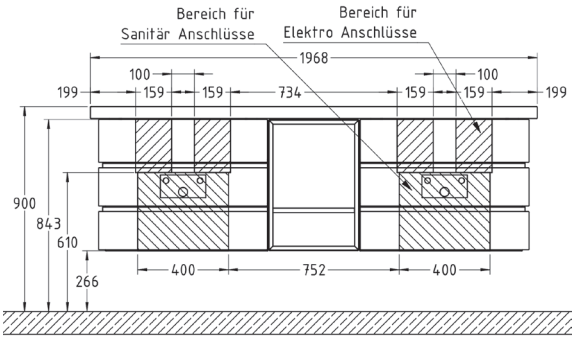

Waschtische aufgeetzt

Waschtisch, Becken mit
Unterschrank 2 Schubkästen

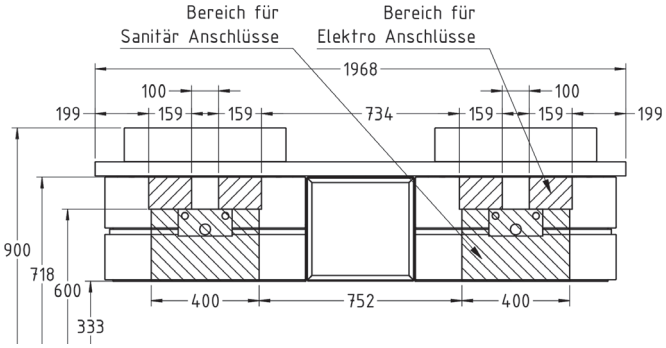

Waschtisch, Becken mit
Unterschrank 3 Schubkästen

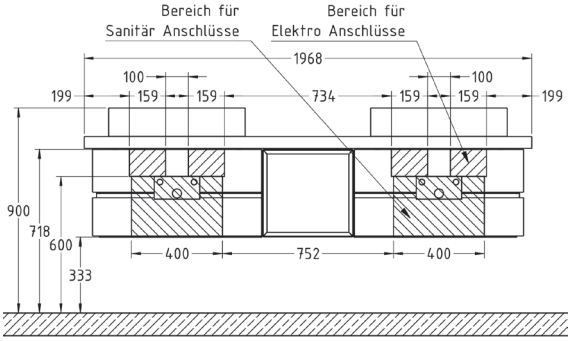

Hängespiegel

Hängespiegel
LED-Beleuchtung beidseitig und integriert,
Kippschalter rechts verbaut

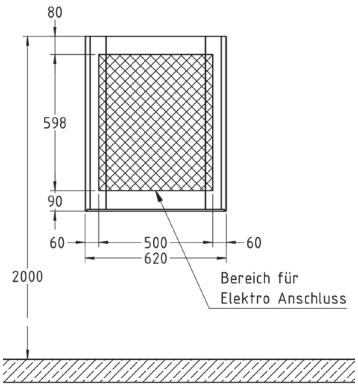

Spiegelschrank, 2 türig
LED-Beleuchtung beidseitig, Kippschalter rechts verbaut

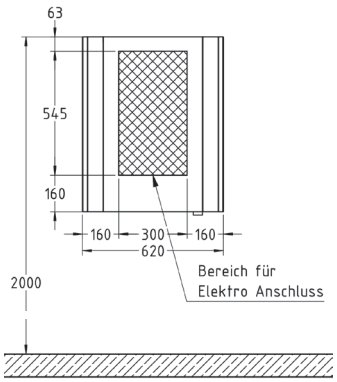

Hängeleitern

Bereich Elektro Anschluß direkt an Hauselektrik

Bereich Elektro Anschluß mit Steckdose

Alle Maße in Milimeter

Hängeleiter

Hängeleiter
38,4/124,7/23,5

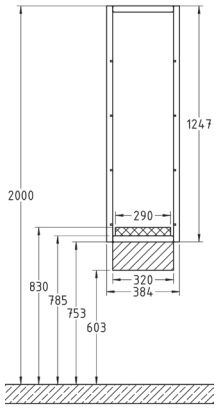

Hängleiter
38,4/153,6/23,5

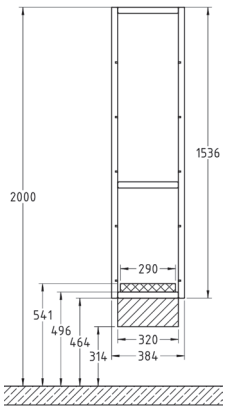

Hängeleiter
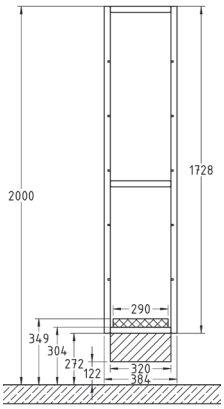
Hängeleiter
38,4/172,8/23,5