WÖSTMANN®
MARKENMÖBEL

MONTAGEANLEITUNG

Ausgabe 2018.11

Montageanleitung verbleibt beim Kunden. Bitte aufbewahren!

WM Wöstmann Markenmöbel GmbH & Co. KG
Kolbeplatz 10 | D-33330 Gütersloh | Internet: www.woestmann.info | e-Mail: info@woestmann.info
Technische Änderungen vorbehalten.

WM1880

INHALTSANGABE PROGRAMM WM 1880

Energieeffizienzklassen	3
Wichtige Hinweise	4
Pflege- und Gebrauchsanleitung	5
Zubehör LED-Beleuchtung (optional) / LED-Beleuchtung	6-9
Konfigurationsbeispiele	10-11
Lowboard mit Fussgestell (optional)	12
Lowboard ausrichten / Lowboard Kippsicherung	13-14
Lowboard mit Metallregal	15-20
Standelemente aufstellen / Standelemente ausrichten	21-23
Standelemente Kippsicherung	24
Hängeelemente Wandbefestigung (ohne und mit Regalrahmen)	25-29
Elemente mit Regalrahmen	30-37
Hängeregal mit Metallrahmen Type 8164	38-40
Hängeregal mit Metallrahmen Type 12733	41-42
Glaseinlegeboden / Einlegeboden	43-45
Türen einbau / ausbau	46
Türen ausrichten / Scharniereinstellung	47
Schubkasten einbau	48
Höheneinstellung Schubkasten	49
Klappen ausrichten / Scharniereinstellung	50
Notizen	51

Für die Montage benötigen Sie:

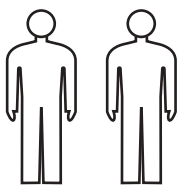

2 Personen.

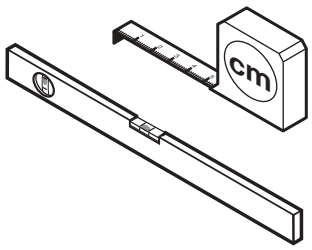

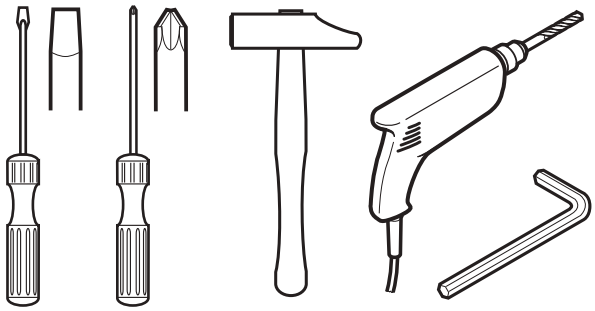

Technische Änderungen vorbehalten.
Stand 22.11/2018 A20181105.0

ENERGIEEFFIZIENZKLASSEN

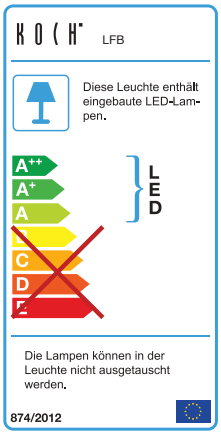

LED-Unterboden-Beleuchtung

Art.-Nr.	Leistung	Energieeffizienz-klasse
93145	7,4 W	A+
93205	11,0 W	A+

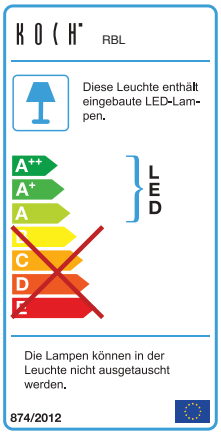

LED-Rahmen-Beleuchtung

Art.-Nr.	Leistung	Energieeffizienz-klasse
115B	7,4 W	A+
123B	3,6 W	A+
127B	26,3 W	A+
144B	6,8 W	A+
145B	4,4 W	A+
154B	14,1 W	A+
155B	21,4 W	A+
156B	21,0 W	A+
344B	4,6 W	A+
394B	9,3 W	A+
563B	18,3 W	A+
592B	7,0 W	A+
644B	10,0 W	A+
663B	16,7 W	A+
816B	17,1 W	A+

WICHTIGE HINWEISE

Liebe Kundin, lieber Kunde,

herzlichen Glückwunsch- Sie haben sich für ein qualitativ hochwertiges Möbelstück aus deutscher Produktion entschieden. Beachten Sie bitte nachfolgende Hinweise, die zur sachgerechten Nutzung des neuen Möbels erforderlich sind. Diese Anleitung bitte aufbewahren.

- Bitte lesen Sie diese Montageanweisung vor der Montage Ihrer Möbel aufmerksam durch um dementsprechend nach den Montageschritten zu verfahren. Wir können für Ihre Montagefehler leider keine Haftung übernehmen!

- Sachgerechter Transport, Aufbau, Anschluss und Einweisung durch autorisiertes Fachpersonal garantieren Ihnen den hohen Gebrauchs- und Funktionsnutzen. Einwandfreie Möbelfunktionen sind nur bei lot- bzw. waagerechter Aufstellung und exakten Beschlageinstellungen gewährleistet.

- Legen Sie bitte die Möbelteile auf einen weichen Untergrund - so vermeiden Sie Kratzer!

- Verwenden Sie bitte nur die beigefügten Beschläge bzw. Einzelteile entsprechend den vorgesehenen Montageschritten!

- Alle Einlegeböden beim Ein- / Auslegen bitte nicht verkanten, da dieses zu Beschädigungen der Möbelelemente führen kann. Scharfkantige bzw. spitze Gegenstände, sowie hartes Aufsetzen können zu Beschädigung oder Glasbruch beim Einlegeboden führen!

- Hängeelemente, Wandmontagen und vorgeschriebene Kippsicherungen sind ausschließlich mit beiliegenden Beschlägen und nur in Wandaufbauten mit ausreichender Belastbarkeit, z. B. im Festmauerwerk, zulässig. Die Beschlagtechnik der Scharnier-, Führungs- Schließ,- Selbsteinzugs- und Dämpfungssysteme ist wartungsfrei. Nach Veränderungen des fachgerechten Montagezustands besteht die Sorgfaltspflicht zur Nachjustierung.

- Elektronische Bauteile sind nach den gültigen Normen von VDE, CE, MM gefertigt, es gelten die relevanten Einbauvorschriften, Sicherheitshinweise und Bedienungsanweisungen der Gerätehersteller. Leuchtmittel sind Verschleißteile und unter Angabe der Leistungswerte im Elektrofachhandel erhältlich. Ausserdem dürfen nur Leuchtmittel gleicher Leistung (Trafo-Überlastung) eingesetzt und nicht zugestellt / zugehängt (Hitzestau) werden.

- Die von uns eingesetzten Lacke und Beizen entsprechen den Anforderungen der DIN EN71 Teil3. (Migration bestimmter Elemente - Sicherheit von Kinderspielzeug!)

- Glasflächen nur mit heißen Wasser befeuchteten Lappen reinigen. Keine Haushalts-, Glasreiniger oder Spülmittel verwenden!

- Werden Betriebs-, Bedienungs- oder Wartungsanweisungen nicht befolgt, Änderungen an den Produkten vorgenommen, Teile ausgewechselt oder Verbrauchsmaterialien verwendet, die nicht den Originalspezifikationen entsprechen, so entfällt jede Gewährleistung.

PFLEGE- UND GEBRAUCHSANLEITUNG

Massivholz-Möbel von Wöstmann Markenmöbel

Unsere Massivholz-Möbel zeichnen sich nicht nur durch ihre Qualität, sondern auch durch ihre äußerst leichte Handhabung in der Pflege aus. Damit Sie lange Jahre Freude an Ihren neuen Wohnmöbeln haben, geben wir Ihnen nachfolgend einige praktische Hinweise zur Pflege der Möbel…

[Oberflächenpflege]

Unsere Massivholz-Möbel sind äußerst pflegeleicht, und wir empfehlen Ihnen, die Oberfläche nur mit einem weichen Staubtuch oder einem leicht feuchten Tuch zu reinigen. Verwenden Sie bitte keine Microfasertücher oder Schmutzradierer, die feinste Partikel enthalten und so die Oberfläche Ihrer Möbel beschädigen könnten. Verwenden Sie außerdem keine Möbelpflegemittel oder Scheuermittel, die die Oberfläche angreifen könnten. Farbveränderungen und Fleckenbildung könnten die Folge sein.

Die Möbel benötigen keine besondere Pflege und auch keine Nachbehandlung. Die Oberfläche ist für den täglichen Gebrauch geeignet und bedarf auf Dauer keiner zusätzlichen Behandlung. Grundsätzlich sollten alle Verschmutzungen und Flüssigkeiten (z. B. Getränke) sofort mit einem leicht feuchten Tuch abgewischt werden. Vermeiden Sie Spülmittel mit bleichenden Zusätzen wie z. B. Zitrone und verwenden Sie keine Flüssigreiniger, Putzmittel oder Scheuerpulver, da diese die Oberfläche beschädigen könnten.

[Raumklima]

Ein ideales Raumklima für Mensch und Inventar besteht bei einer **Temperatur von 19 - 23°C** sowie einer **Luftfeuchtigkeit von 45 - 55%**. Für Massivholz-Möbel ist das ideale Raumklima von hoher Bedeutung. Holz ist ein natürlicher Werkstoff, der ständig Feuchtigkeit, je nach Feuchtigkeitsgehalt der Raumluft, aufnimmt und wieder abgibt. Werden die Möbel über längere Zeit einer höheren oder niedrigeren Luftfeuchtigkeit ausgesetzt, „wächst“ oder „schrumpft“ das Holz, es verzieht sich verstärkt, und Risse können sich bilden. Besonders bei Neubauten ist auf die Luftfeuchtigkeit zu achten und diese ggf. durch entsprechendes Lüften zu senken. Wir empfehlen deshalb ein Thermometer und Hygrometer zu nutzen, damit Sie lange Freude an Ihren Möbeln haben.

[Lichteinwirkung]

Sonnenlicht und auch Kunstlicht verändert die Oberfläche und bleicht die Farbe des Holzes aus. Je nach Holzart und Lichtbefall können die Möbel heller oder dunkler werden. Eine absolute Lichtechtheit gibt es nicht, deshalb sollten Sie Ihre Möbel möglichst keiner direkten oder starken Sonnenstrahlung aussetzen.

[Massivholz – ein Unikat der Natur]

Das Einmalige und Faszinierende an massivem Holz ist, dass jedes verarbeitete Teil in Wuchs und Struktur ein anderes Erscheinungsbild aufweist. Feine Äste, Verwachsungen und Einläufe zeugen von der Ursprünglichkeit des Holzes. Keine Tür, kein Schubkasten und keine Seite gleicht der anderen; jedes Möbel ist ein Unikat, so wie es in der Natur nur einmal gewachsen ist.

[Toleranzen]

Auch bei industriell hergestellten Möbeln entsteht vieles in Handarbeit. Für sämtliche Arten der Herstellung gilt: Toleranzen (Abweichungen) bei Möbeln sind fertigungstechnisch nicht zu vermeiden. Die Angaben sind grundsätzlich ungefähre Maße. Liegen die Abweichungen in Farbe, Maßen und Struktur innerhalb der nationalen und internationalen Norm, liegt kein Sachmangel vor. Vielmehr handelt es sich dabei um eine „warentypische Eigenschaft“. (Quelle: RAL GZ 430)

Wir bedanken uns für Ihre
Aufmerksamkeit und wünschen
Ihnen viel Freude mit Ihrem
Wöstmann Markenmöbel.

ZUBEHÖR LED-BELEUCHTUNG

LED 6-FACH VERTEILER

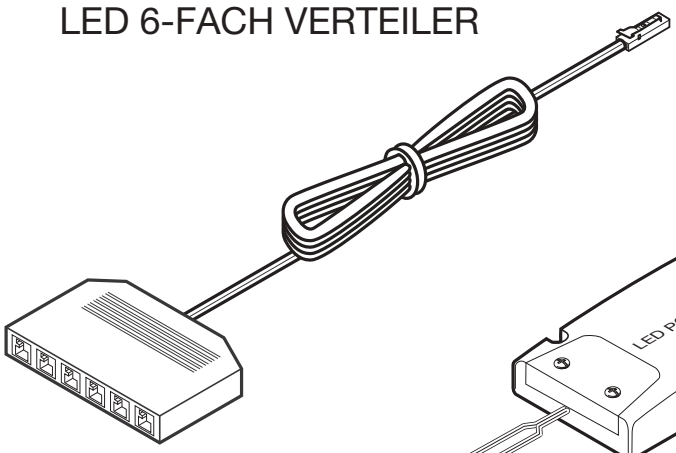

LED-Trafo-2fach
Sec.: 12VDC
Max.1,5A,15W

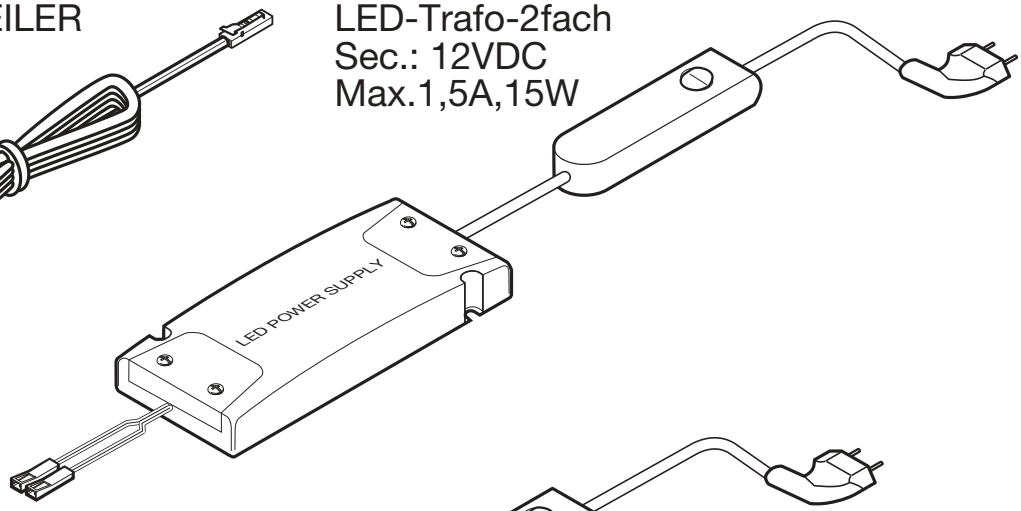

LED-Trafo-2fach
Sec.: 12VDC
Max.2,5A,30W

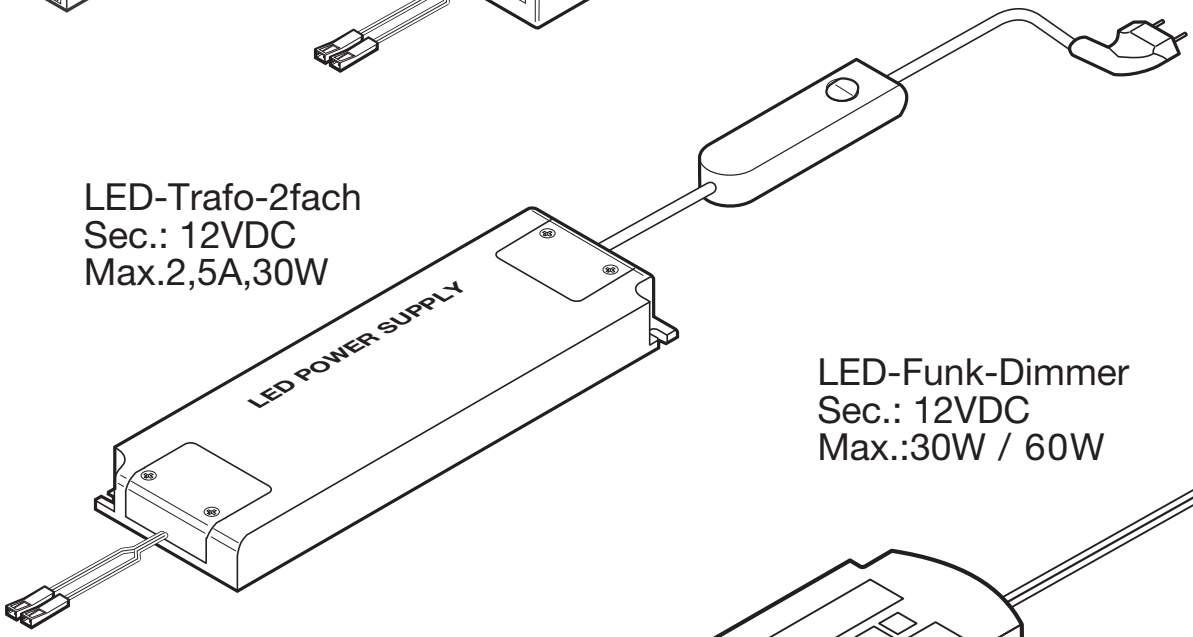

LED-Funk-Dimmer
Sec.: 12VDC
Max.:30W / 60W

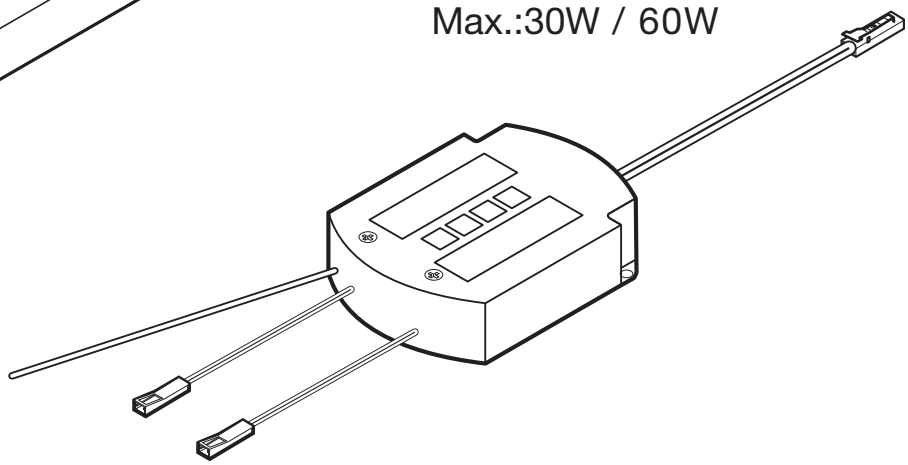

Handsender
Batterie: CR 2025, 3V

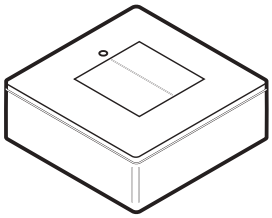

4-Kanal Handsender

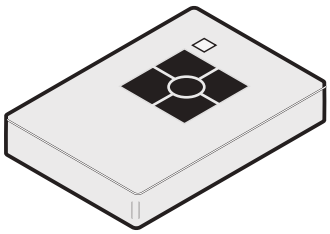

4-Kanal LED-Funk-Dimmer
Sec.: 12VDC
Max.:60W

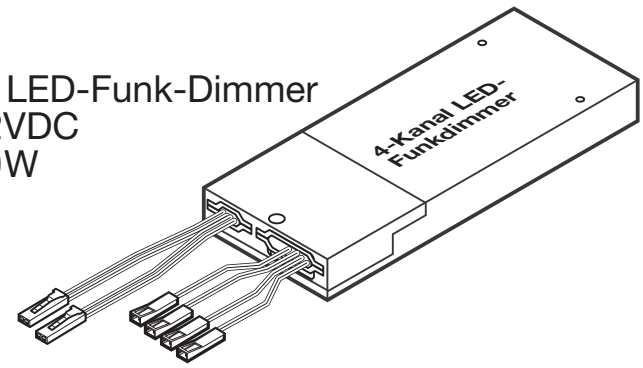

LED-BELEUCHTUNG

Beim anschließen der Beleuchtung immer die Max. Trafo Leistung beachten!

1 LED- Rahmen- Beleuchtung

2 LED- Unterboden- Beleuchtung

3 LED- Spot- Beleuchtung

	Type 1455	Type 1053 1054	Type 1453 1454	Type 12333
	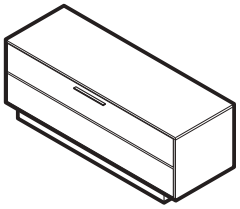	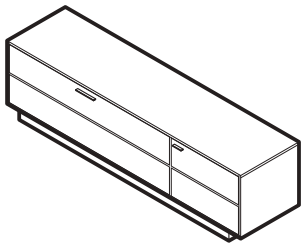	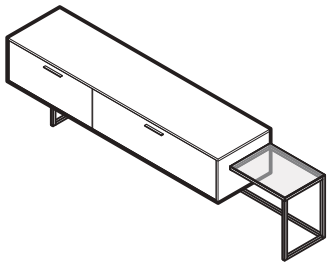	
	Watt	Watt	Watt	Watt
1			4,4 W	3,6 W
2	7,4 W	11,0 W	11,0 W	

	Type 8164	Type 12733	Type 11533 11534	Type 15533 15534
	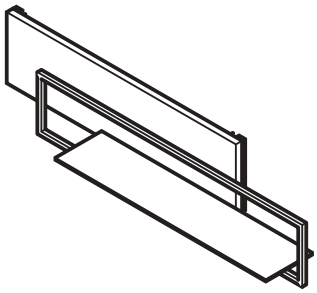	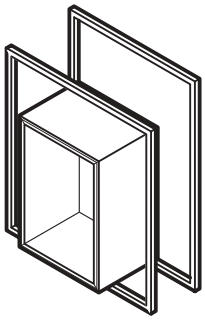	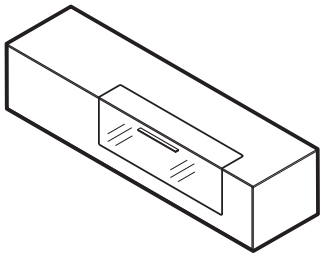	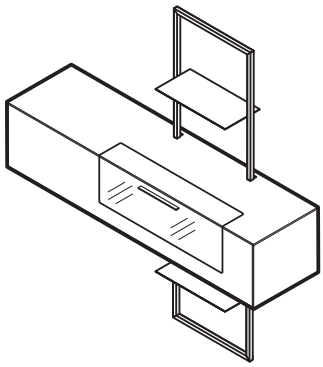
	Watt	Watt	Watt	Watt
1	17,1 W	26,3 W	7,4 W	21,4 W
3		1,5 W		

LED-BELEUCHTUNG

Beim anschließen der Beleuchtung immer die Max. Trafo Leistung beachten!

1 LED- Rahmen- Beleuchtung

	Type 14443 14444	Type 15643 15644	Type 11633 11634	Type 15633 15634
	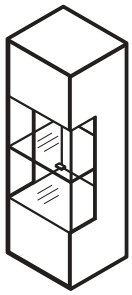	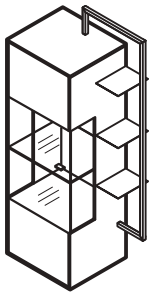	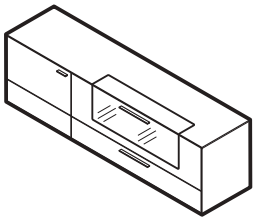	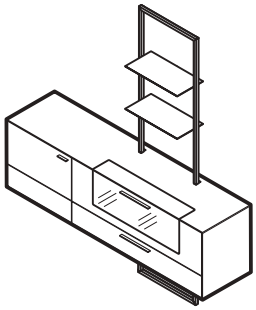
	Watt	Watt	Watt	Watt
1	6,8 W	14,1 W	7,4 W	21,0 W

	Type 11233 11234	Type 15233 15234	Type 3443 3444	Type 5633 5634
	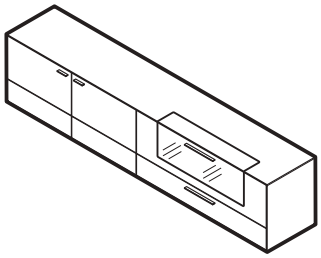	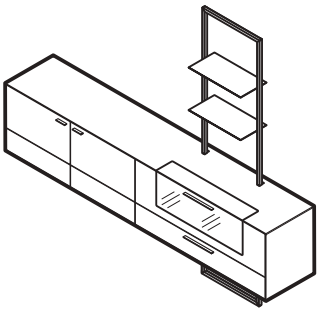	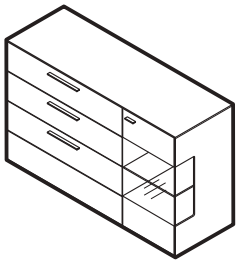	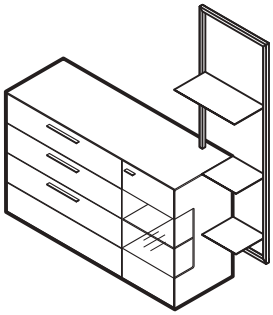
	Watt	Watt	Watt	Watt
1	4,4 W	21,0 W	4,6 W	18,3 W

LED-BELEUCHTUNG

Beim anschließen der Beleuchtung immer die Max. Trafo Leistung beachten!

1 LED- Rahmen- Beleuchtung

	Type 3943 3944	Type 5923 5924	Type 5443 5444	Type 6633 6634
	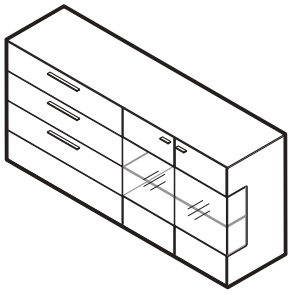	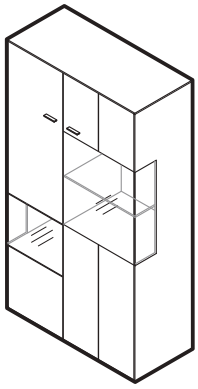	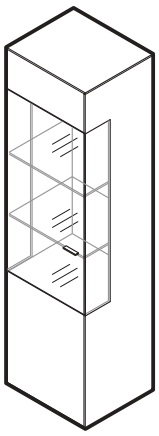	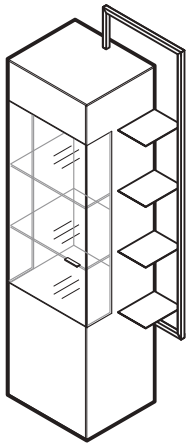
	Watt	Watt	Watt	Watt
1	9,4 W	7,0 W	10,0 W	16,7 W

	Type 5743 5744	Type 6933 6934	Type 6443 6444	Type 6743 6744
	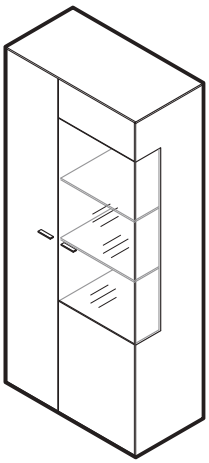	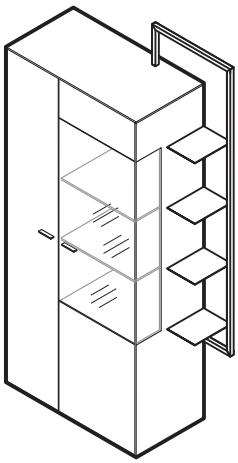	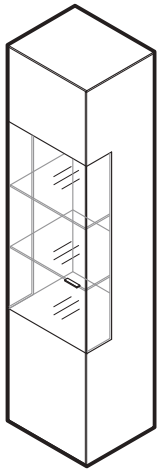	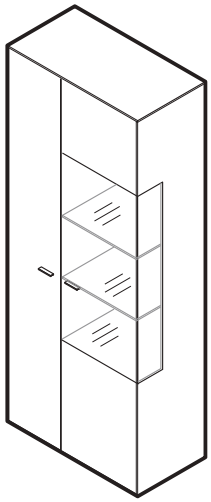
	Watt	Watt	Watt	Watt
1	10 W	16,7 W	10,0 W	10,0 W

KONFIGURATIONSBEISPIELE

Beispiel 0001 / 0101

B 292,0 cm | H 209,7 cm | T 49,7 cm / 41,1 cm
(3=Zubehör)

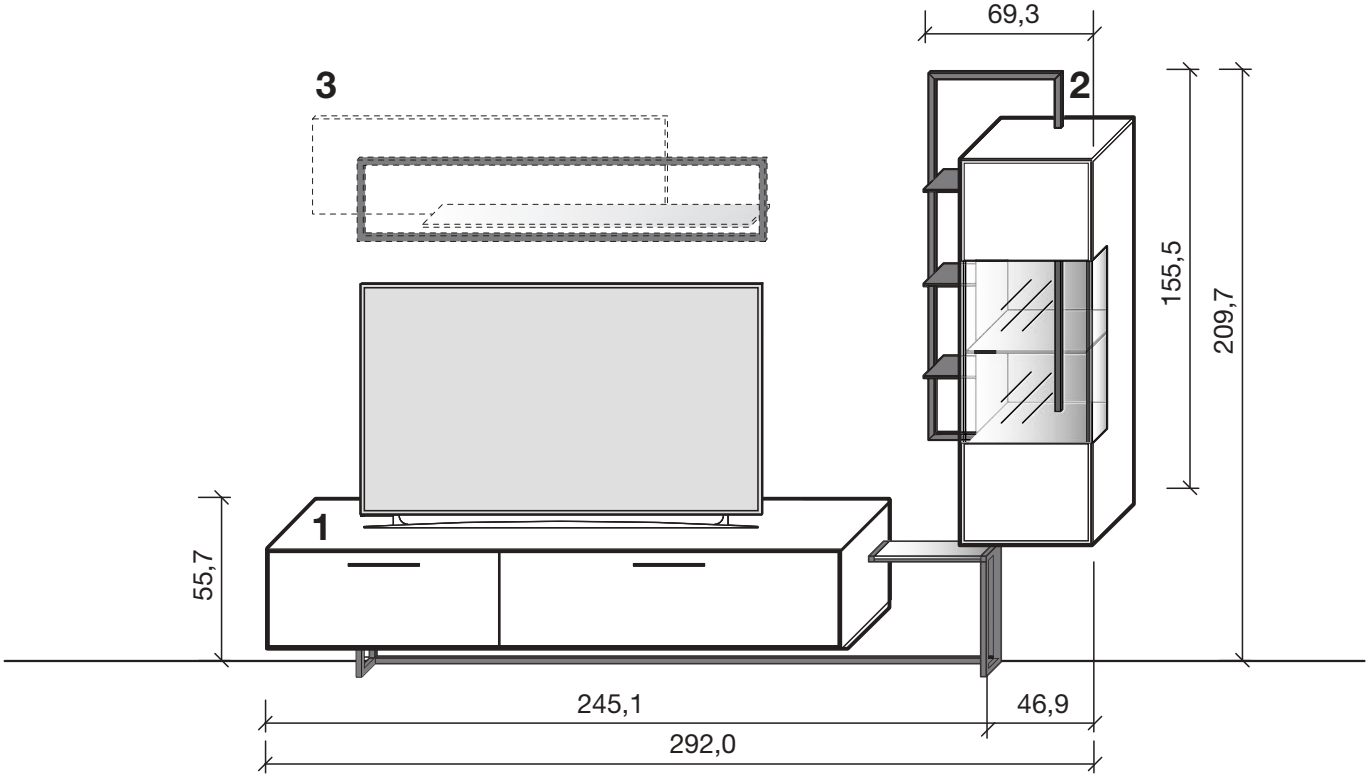

Beispiel 0002 / 0102

B 324,6 cm | H 201,1 cm | T 49,7 cm / 41,1 cm
(3=Zubehör)

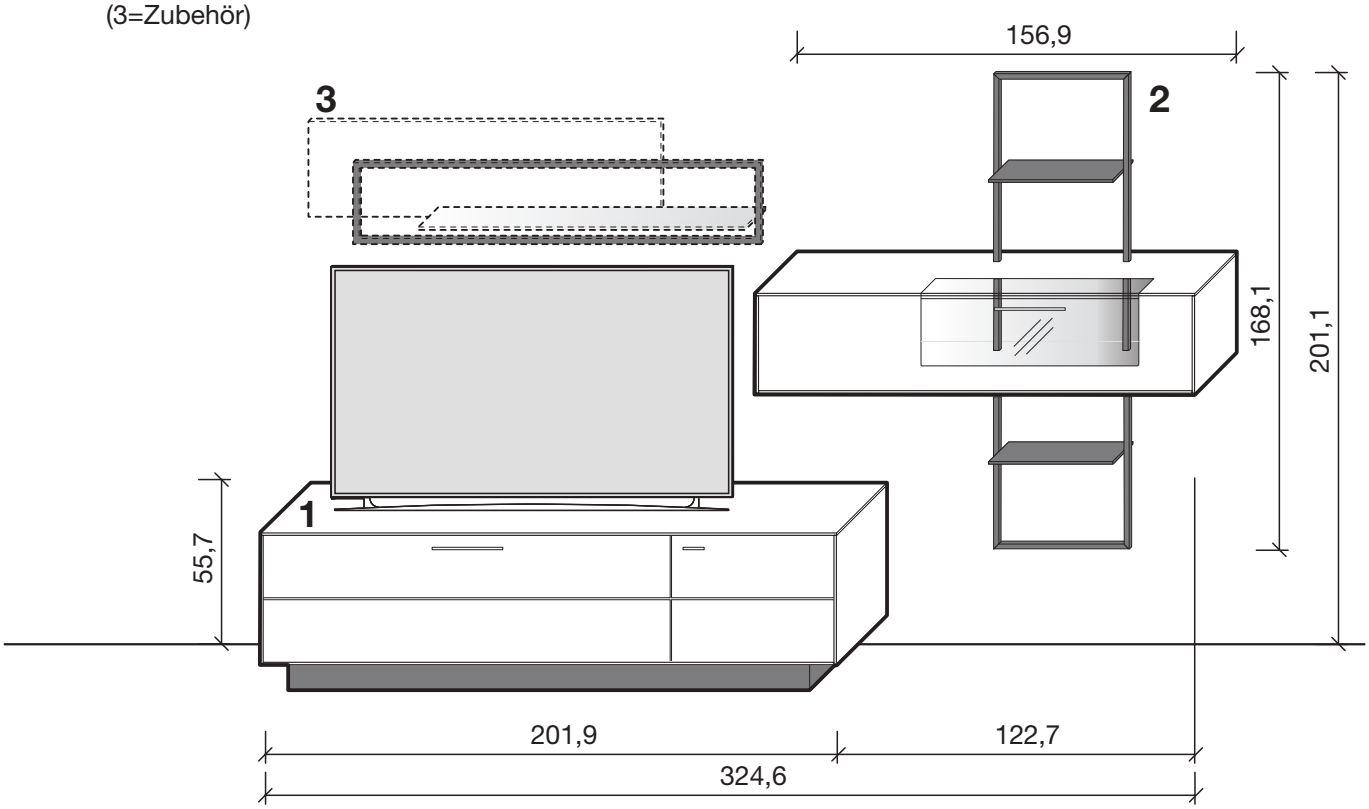

KONFIGURATIONSBEISPIELE

Beispiel 0003 / 0103

Ohne Zubehör B 321,2 cm | H 195,9 cm | T 49,7 cm / 41,1 cm (Breite inkl. 1x 20 cm Abstand)

Mit Zubehör B 354,9 cm | H 195,9 cm | T 49,7 cm / 41,1 cm (Breite inkl. 1x 20 cm Abstand)

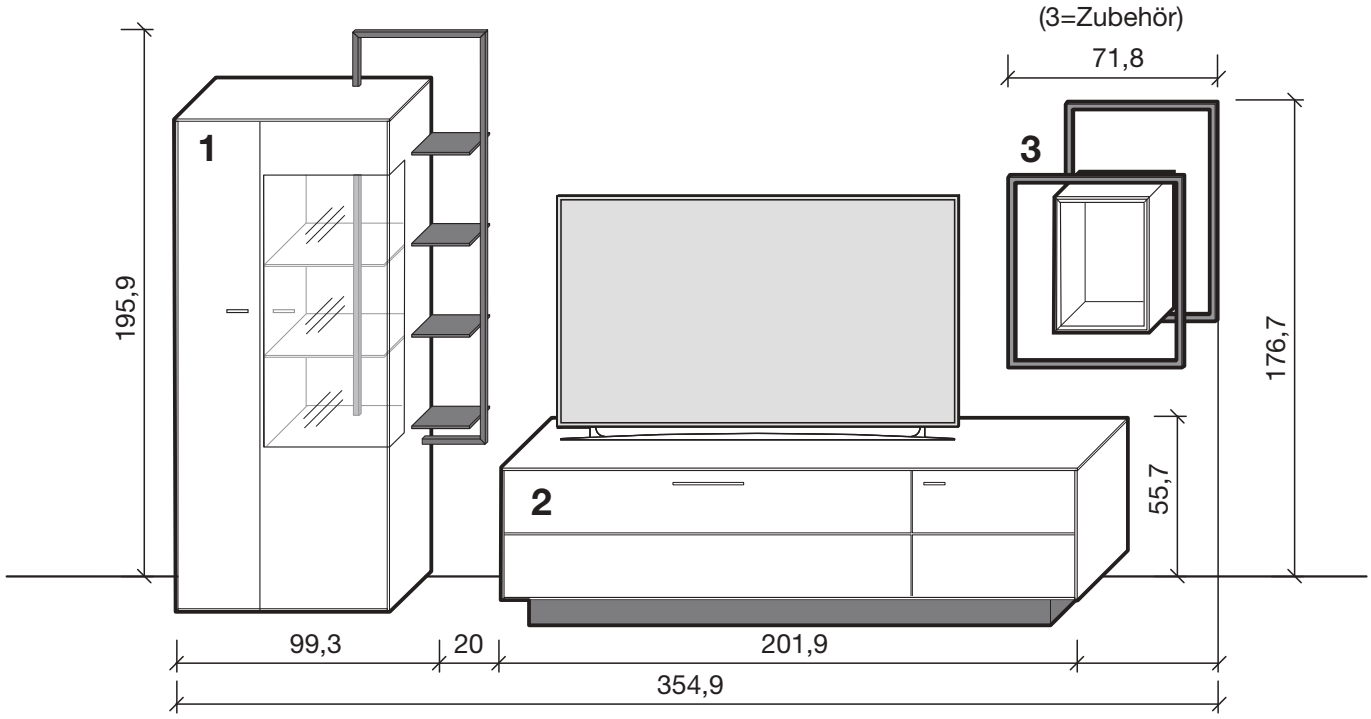

Beispiel 0004 / 0104

Ohne Zubehör B 321,2 cm | H 195,9 cm | T 49,7 cm / 41,1 cm (Breite inkl. 1x 20 cm Abstand)

Mit Zubehör B 354,9 cm | H 195,9 cm | T 49,7 cm / 41,1 cm (Breite inkl. 1x 20 cm Abstand)

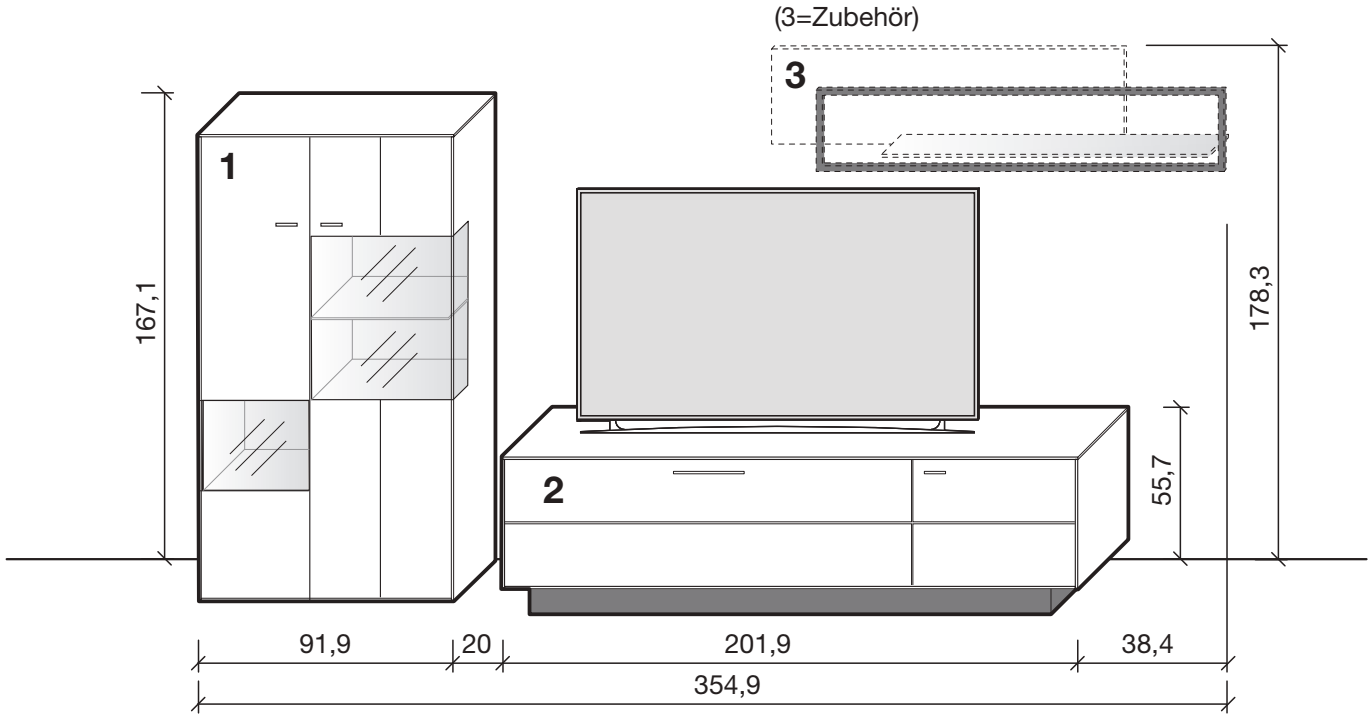

LOWBOARD MIT FUSSGESTELL (OPTIONAL)

TYPE 1053 / TYPE 1054

- LOWBOARDE

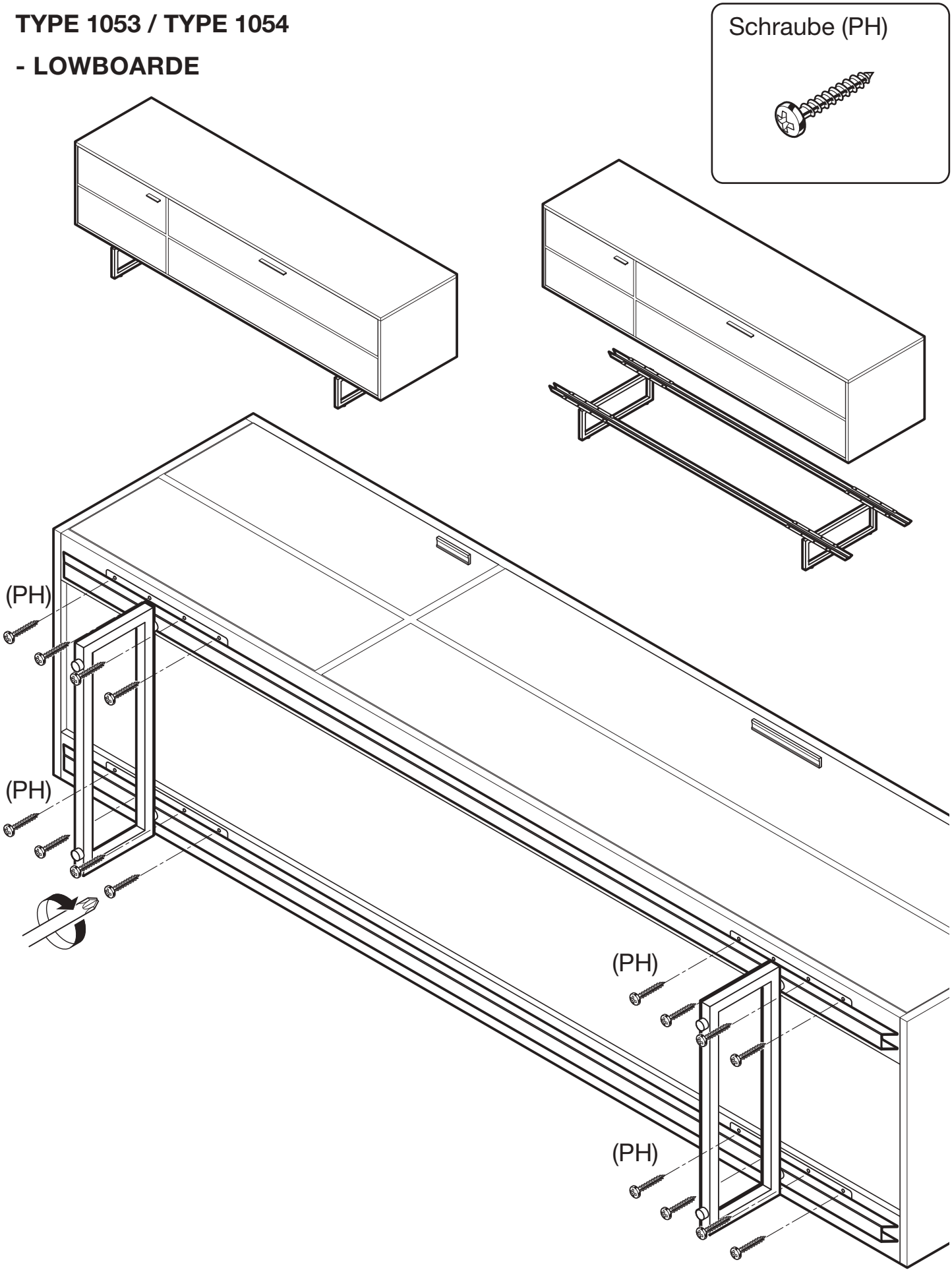

LOWBOARD AUSRICHTEN

Elemente auf den engültigen Platz stellen und waagerecht ausrichten; evtl. Möbelkeile unterlegen (nach Aufbau nicht mehr verschieben).
Bei Elektroinstallation: Funkempfänger und LED-Trafo mit Netzkabel immer als erstes verbinden!

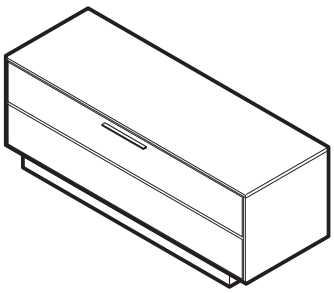

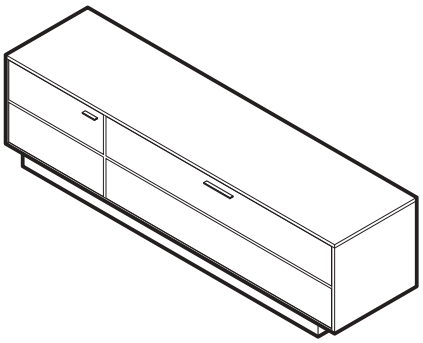

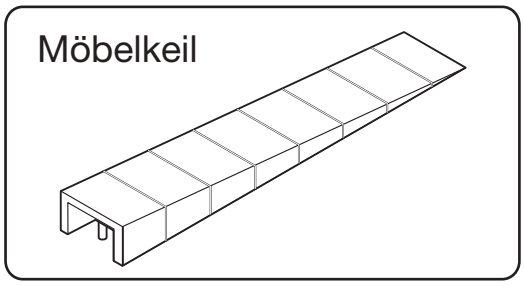

- LOWBOARDE MIT SOCKEL

- LOWBOARDE MIT FUSSGESTELL

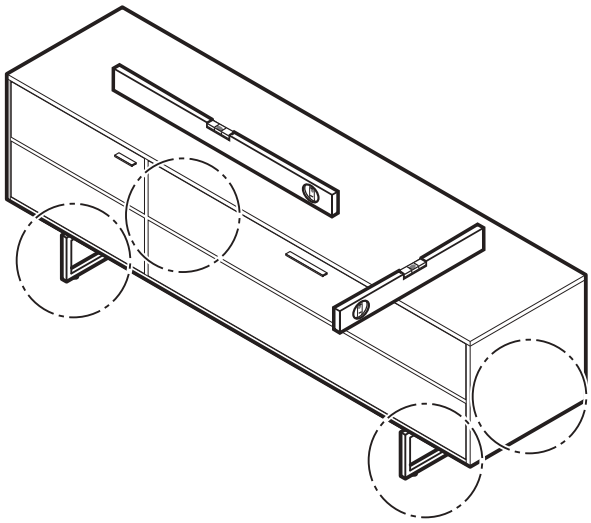

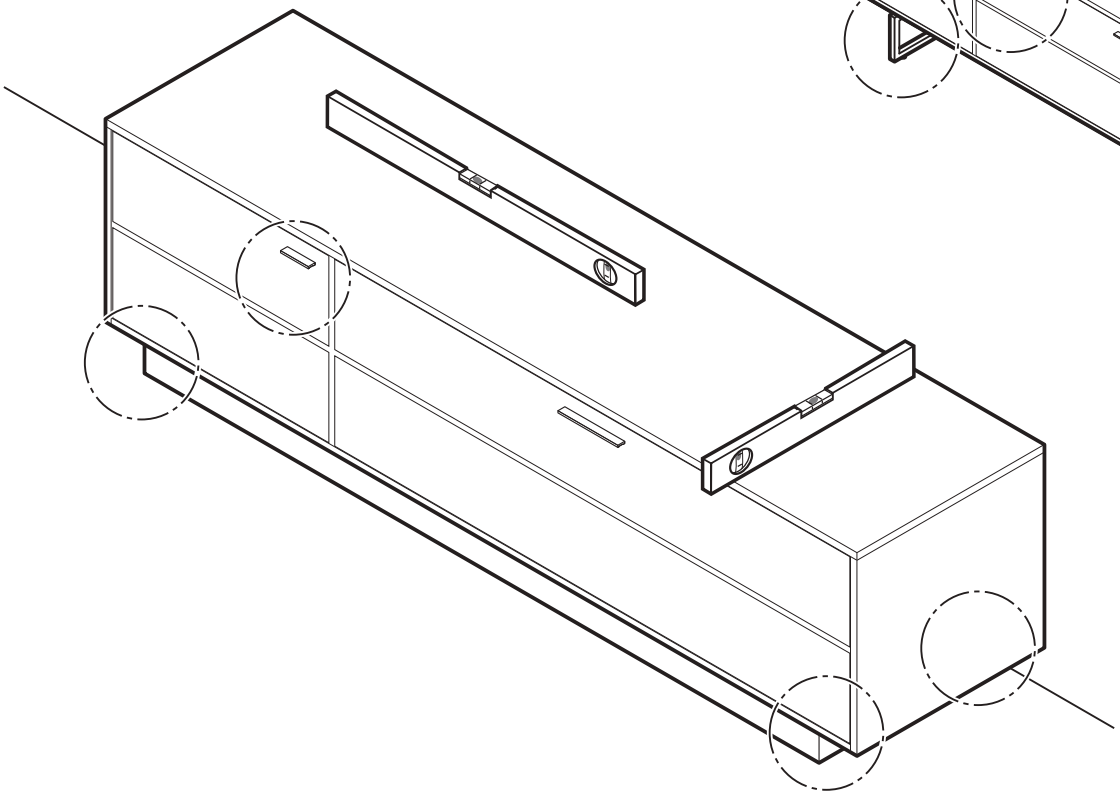

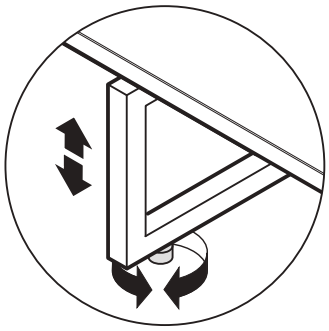

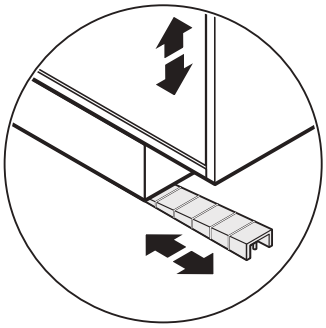

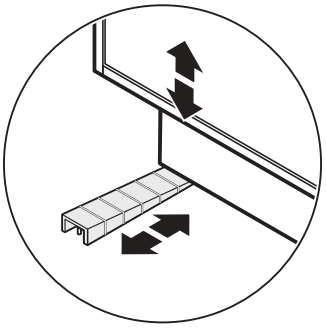

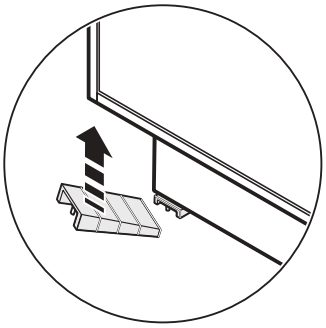

LOWBOARDE KIPPSICHERUNG

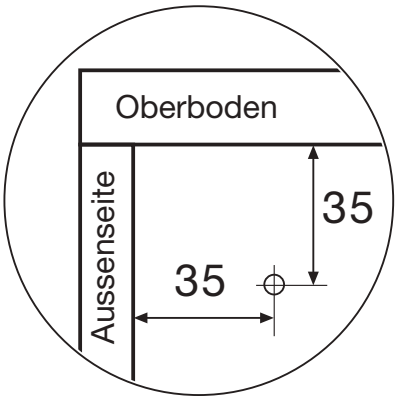

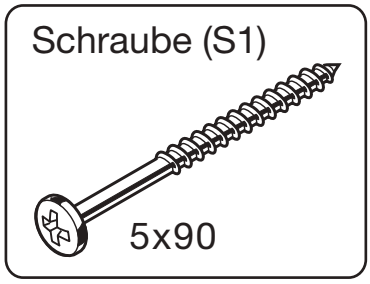

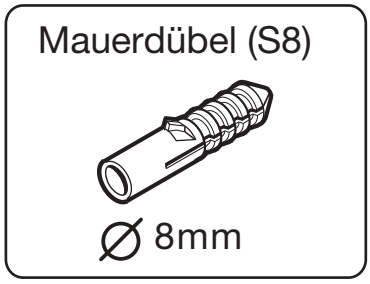

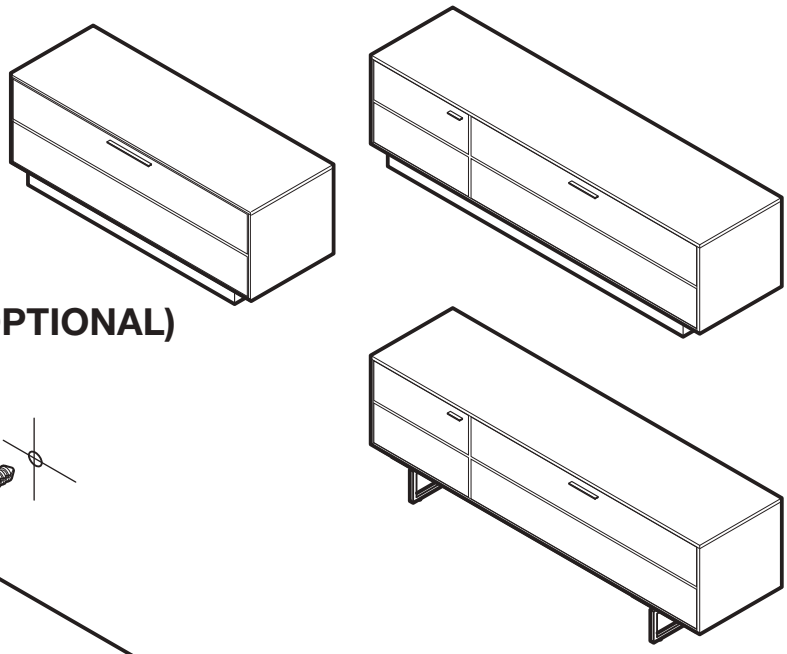

AUSFÜHRUNG MIT SOCKEL

AUSFÜHRUNG MIT FUSSGESTELL (OPTIONAL)

- LOWBOARDE

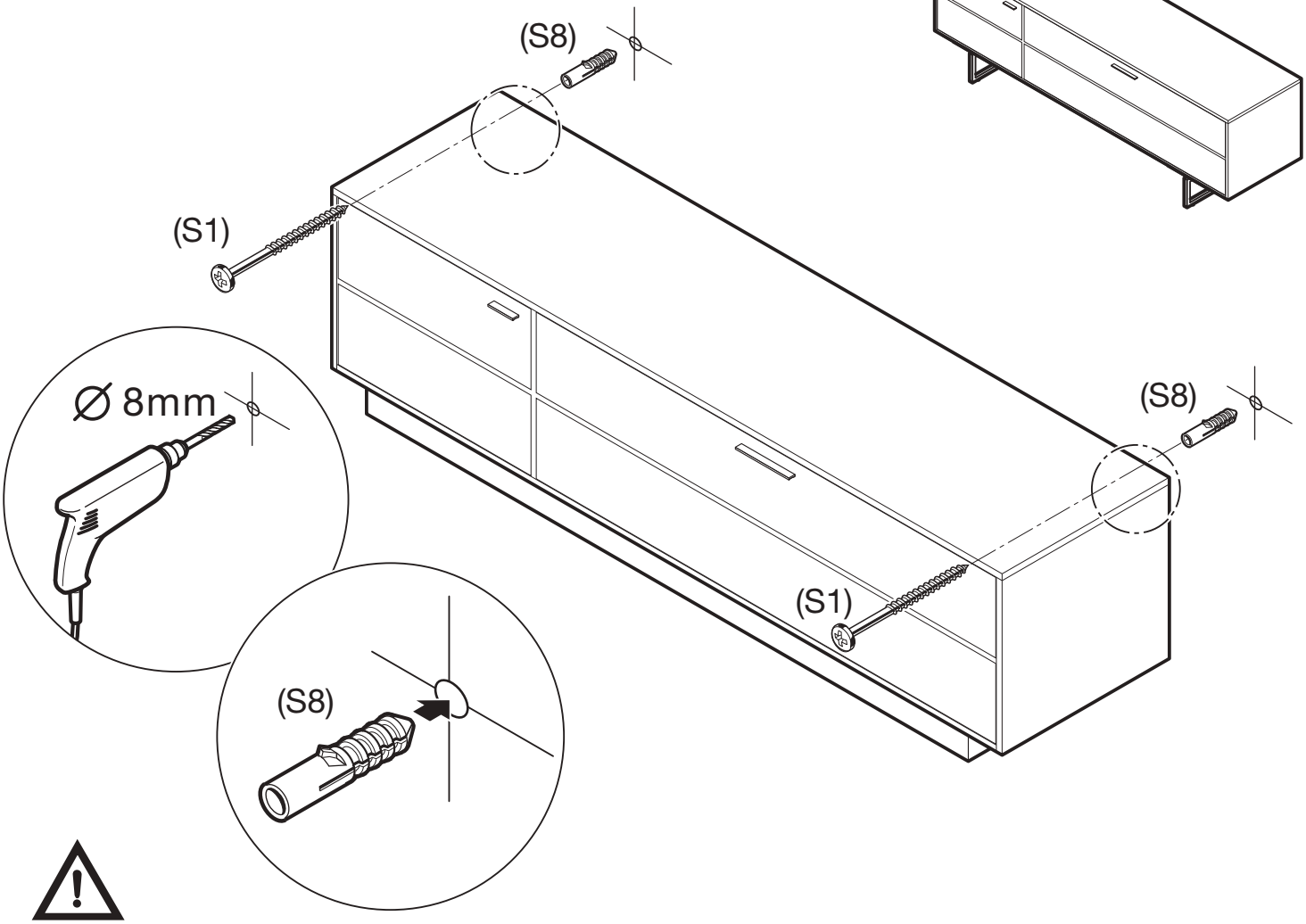

Das beiliegende Montagematerial (Schrauben und Wanddübel) ist nur für Massivwände geeignet. Informieren Sie sich vor der Wandmontage über das geeignete Montagematerial für Ihre Wand.

LOWBOARDE MIT METALLREGAL

Schraube (S5)

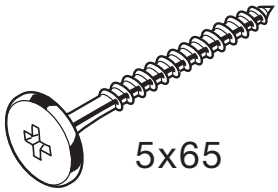

5x65

Mauerdübel (S8)

∅ 8mm

Wandbefestigung (W4)

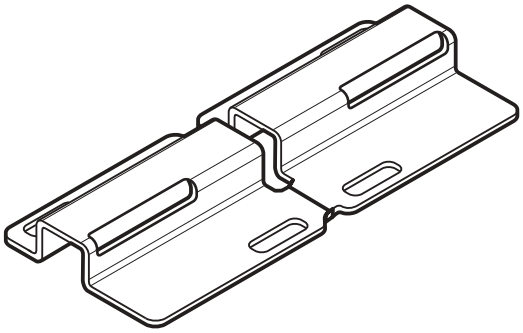

Schraube (MS6)

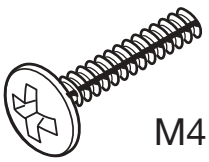

M4 x 25

Schraube (S2)

PH 6,3 x11

Abdeckkappe (HK)

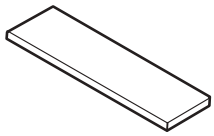

TYPE 1453 / TYPE 1454

- LOWBOARDE

ACHTUNG!
Lowboarde mit Metallregal müssen an der Wand aufgehangen werden.

Das beiliegende Montagematerial (Schrauben und Wanddübel) ist nur für Massivwände geeignet. Informieren Sie sich vor der Wandmontage über das geeignete Montagematerial für Ihre Wand.

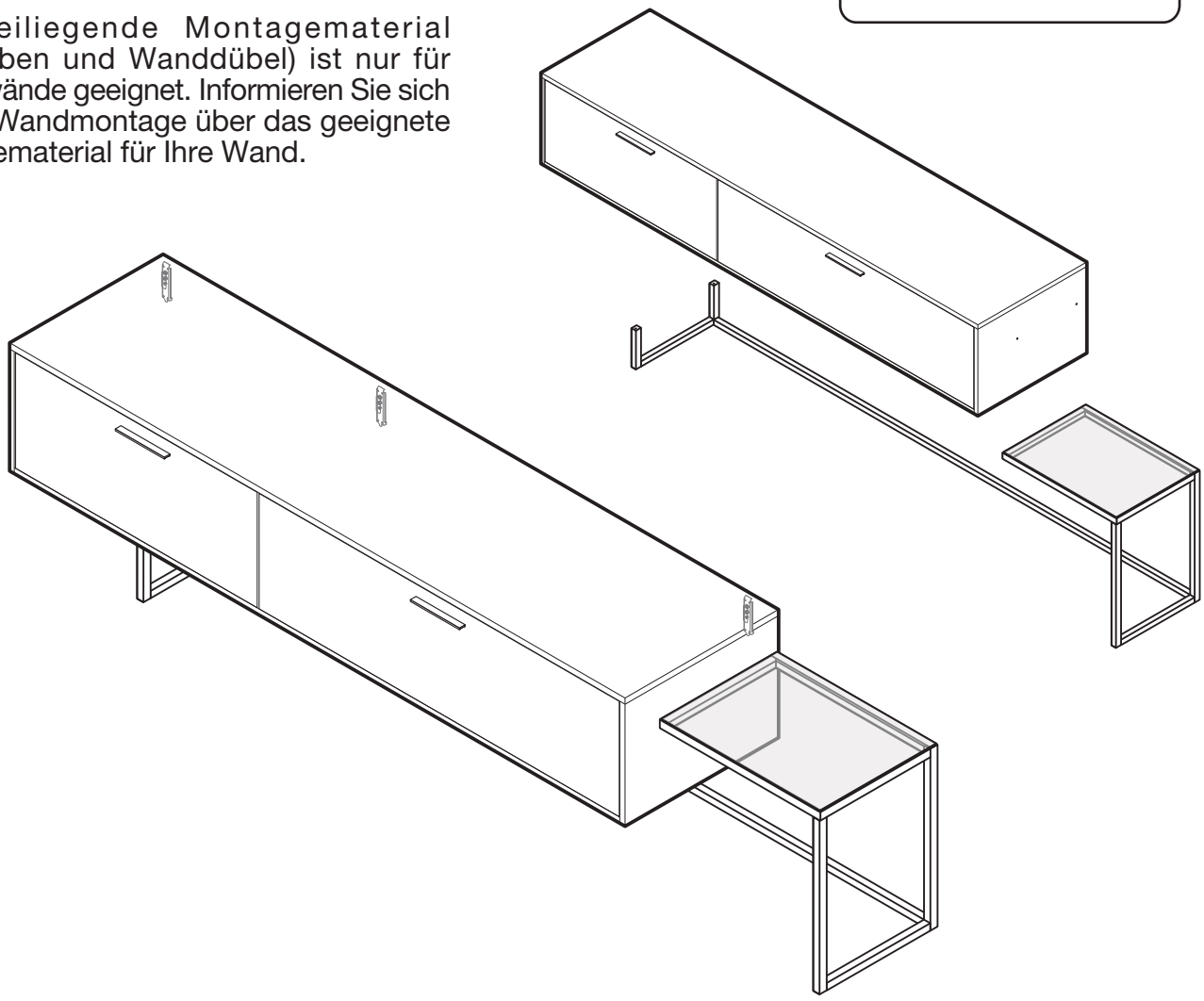

LOWBOARDE MIT METALLREGAL

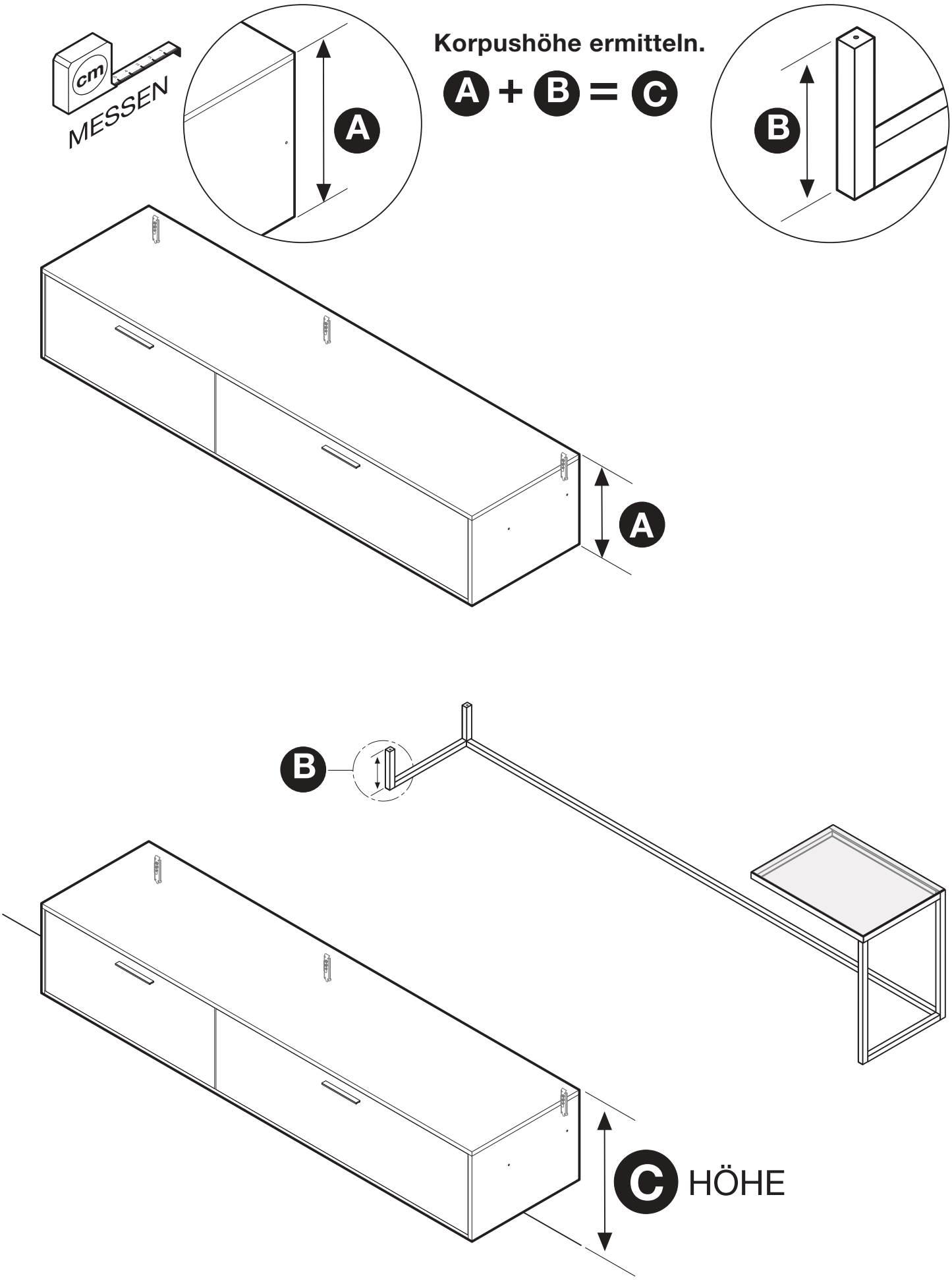

LOWBOARDE MIT METALLREGAL

1. **Korpushöhe ermitteln. Korpusaussenkante anzeichnen und Wandbefestigung anhalten um die Bohrmaße zu ermitteln.**

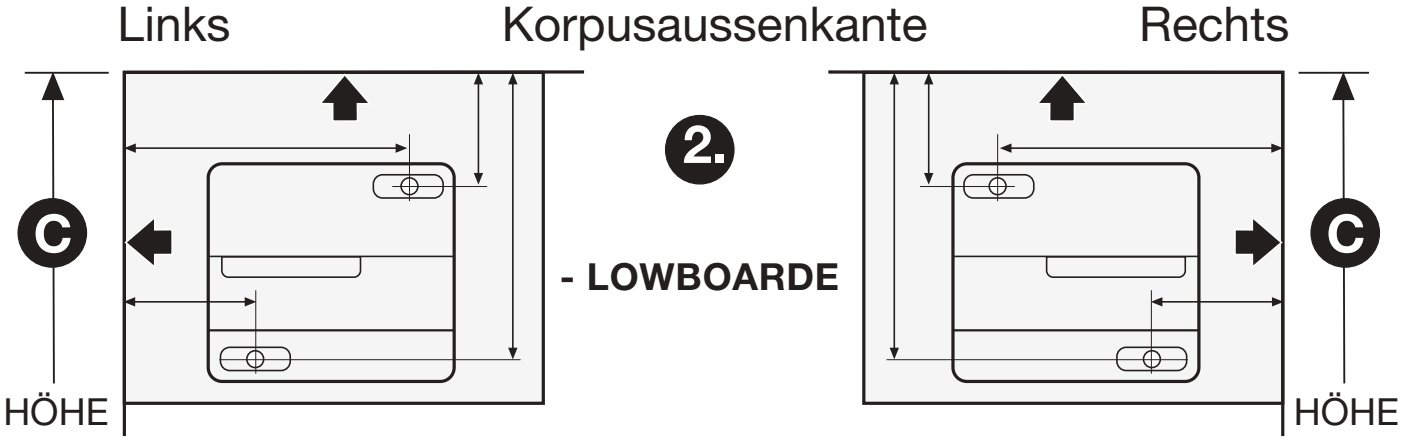

3. Wandbefestigung (W4) bitte auseinanderklippsen.

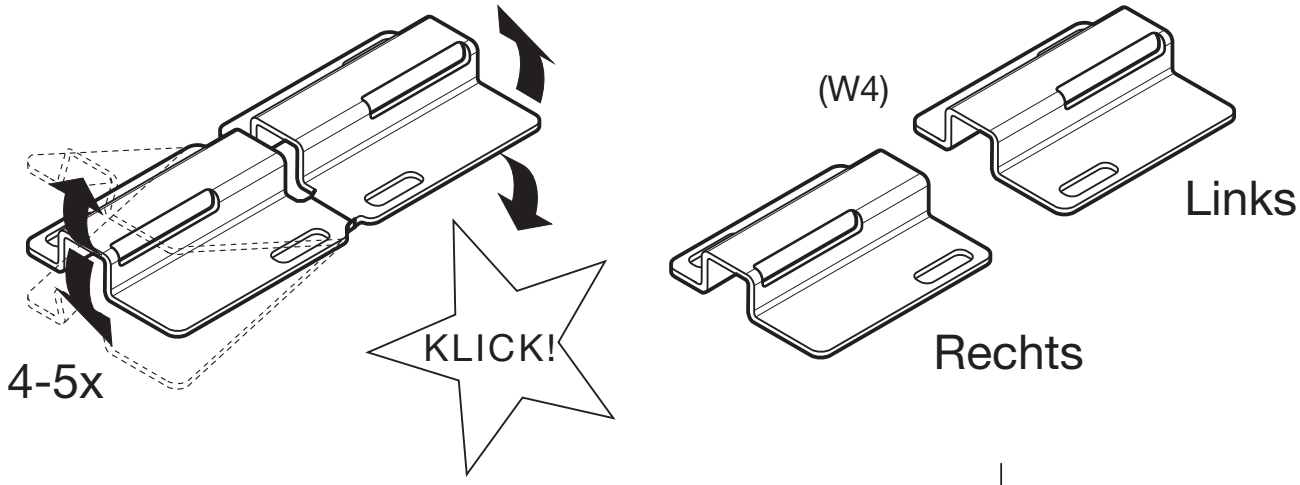

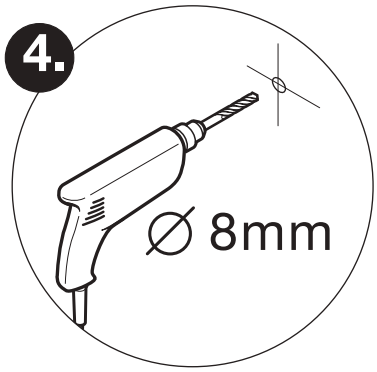

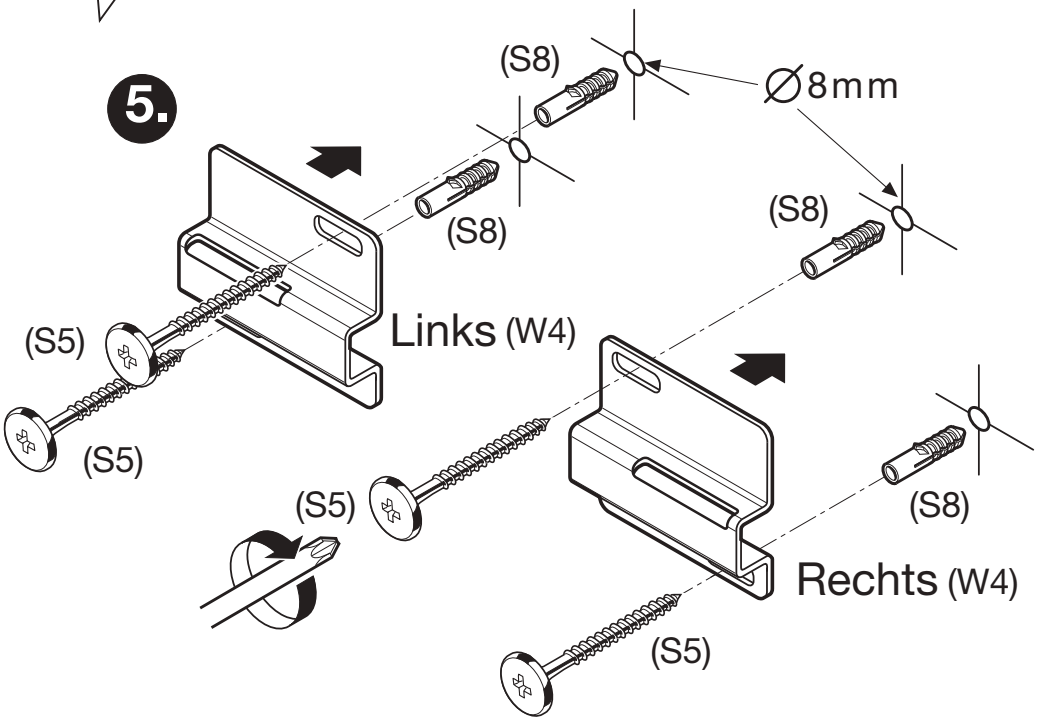

LOWBOARDE MIT METALLREGAL

WICHTIGER HINWEIS : Sicherungsschraube (3) sollte beim einhängen ganz rausgedreht und Schraube (2) ganz reingedreht sein.
Schraube (1) auf mittlere Einstellung drehen.

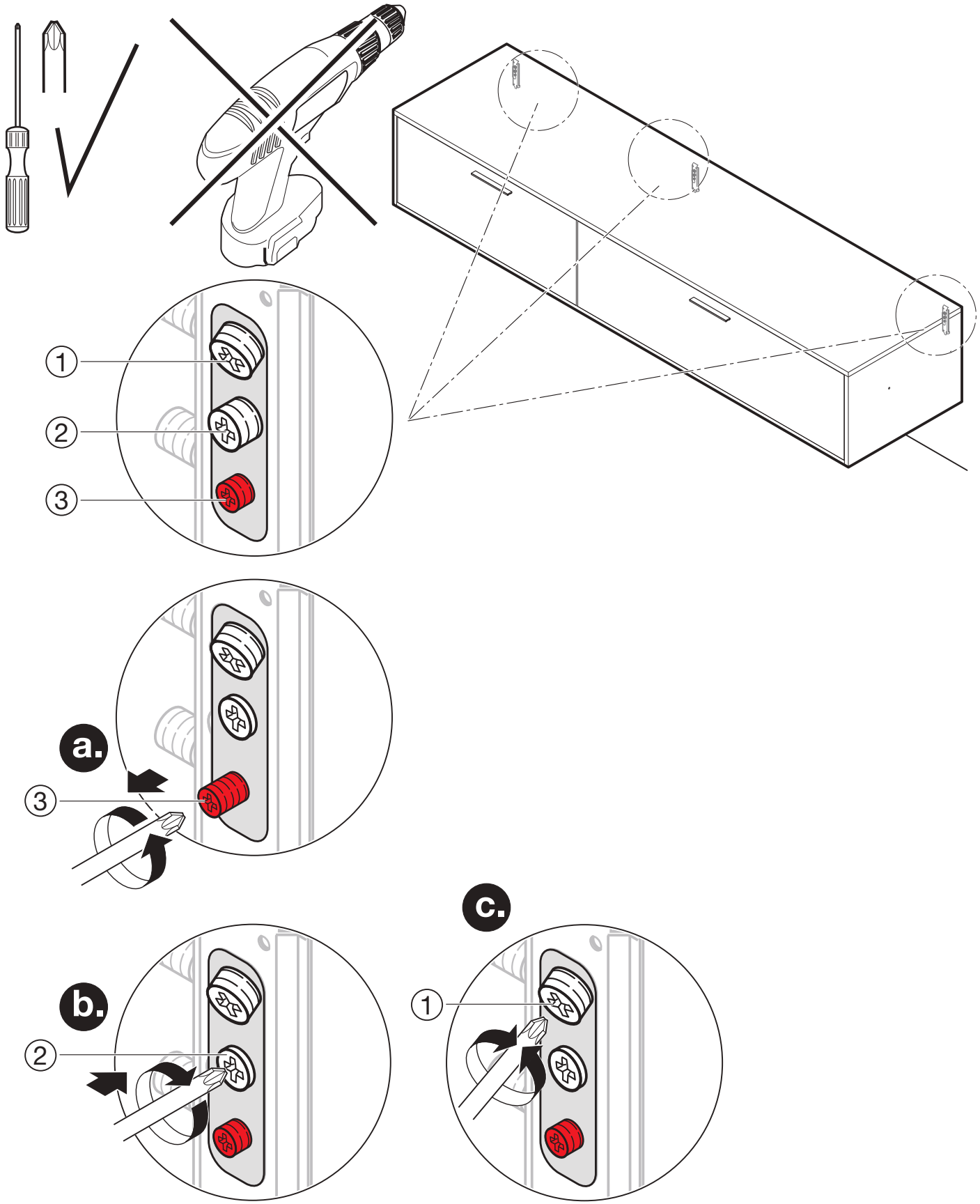

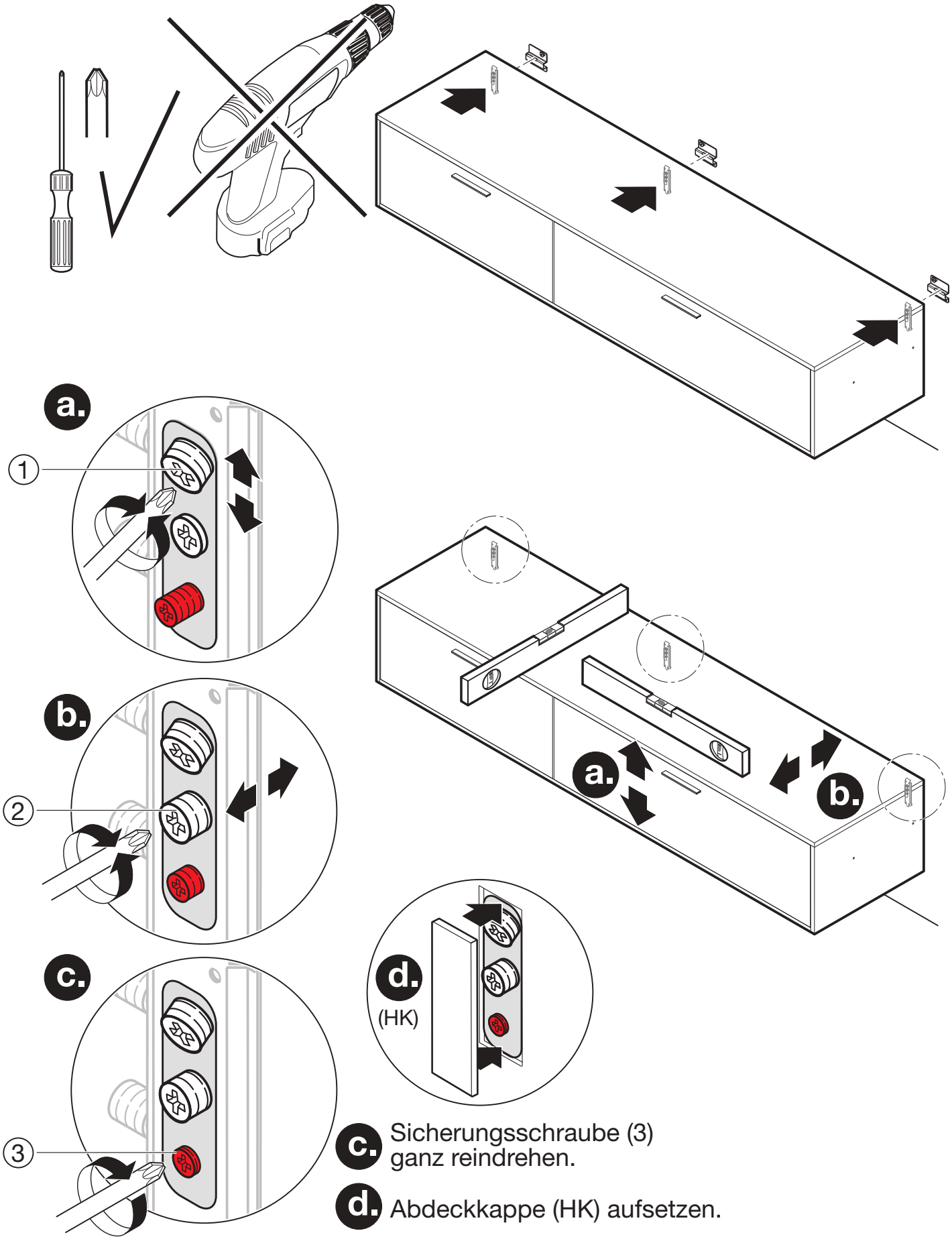

c. Sicherungsschraube (3) ganz reindrehen.

d. Abdeckkappe (HK) aufsetzen.

LOWBOARDE MIT METALLREGAL

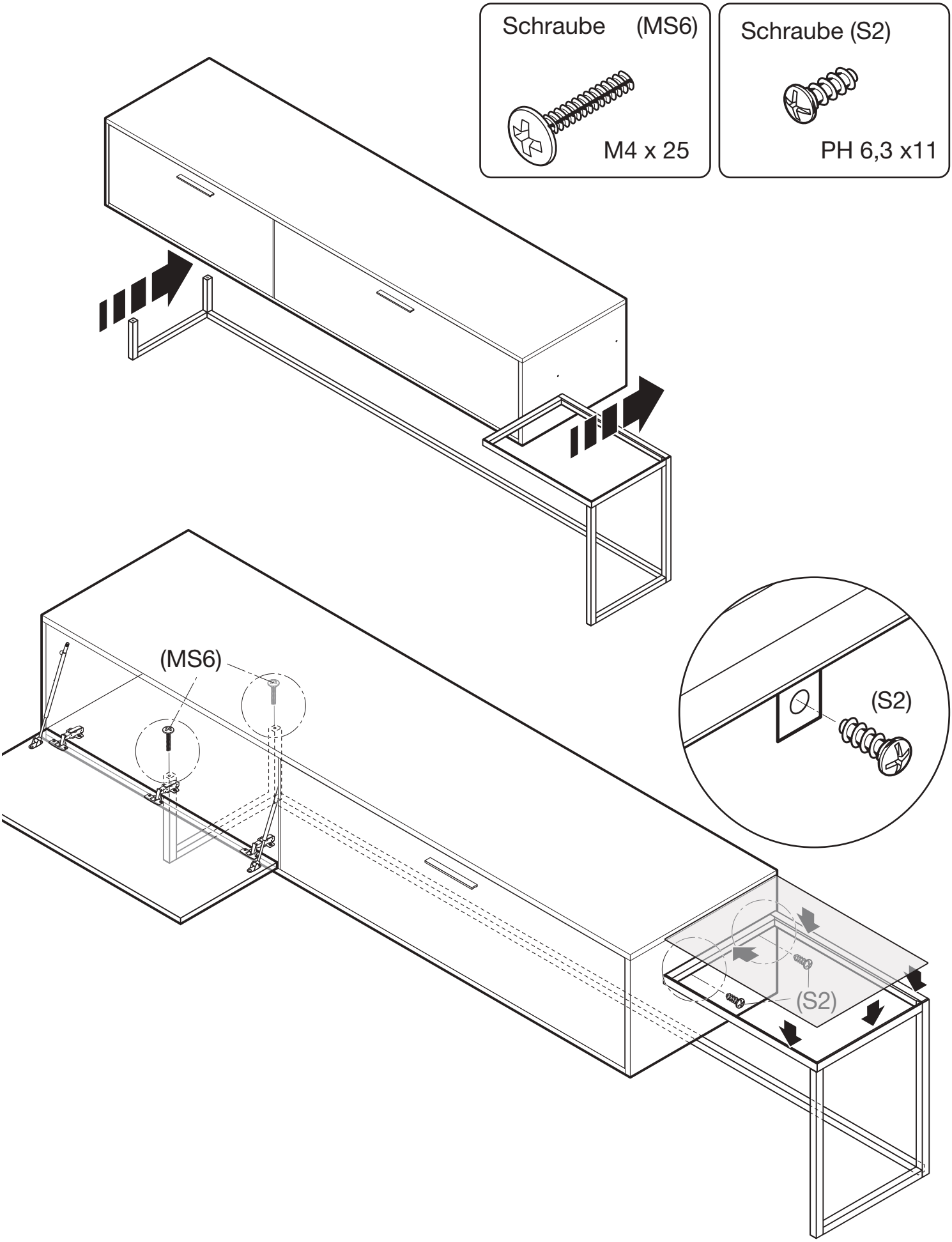

STANDELEMENTE AUFSTELLEN

STANDELEMENTE AUFSTELLEN | AUSRICHTEN | KIPPSICHERUNG

AUSFÜHRUNG MIT STELLFUSS

- SIDEBOARDE
- HIGHBOARDE
- ZEILENSCHRÄNKE

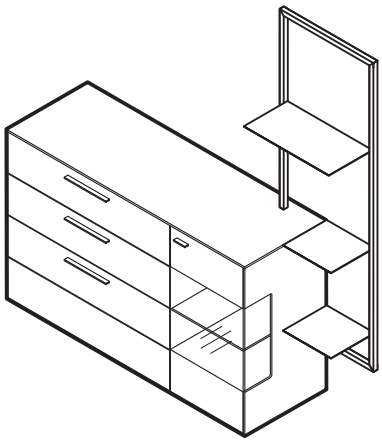

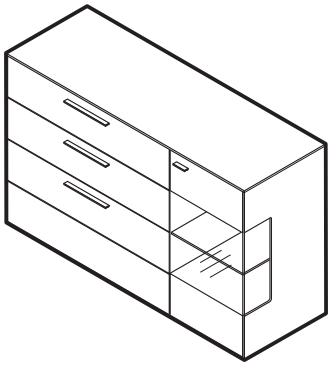

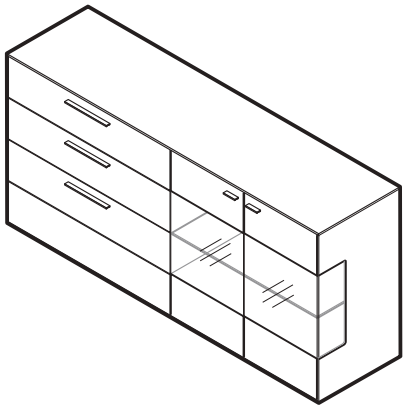

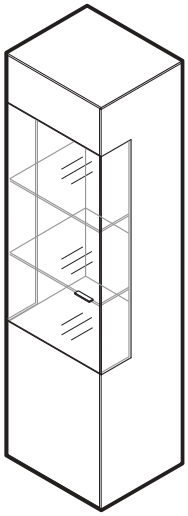

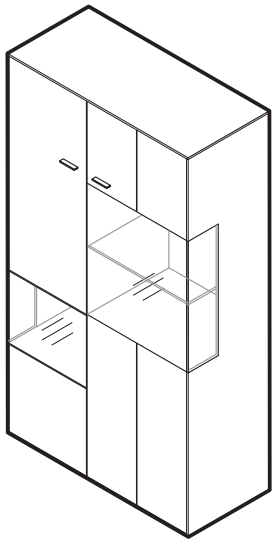

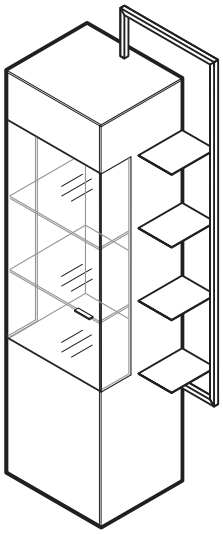

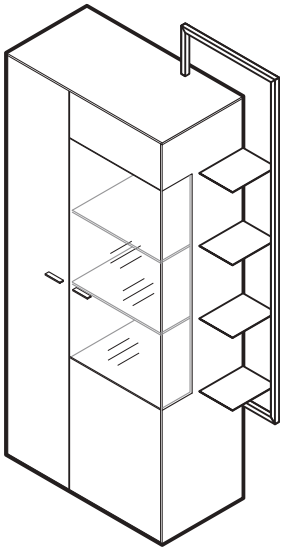

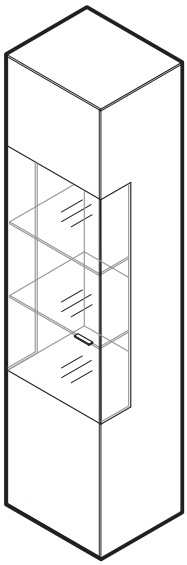

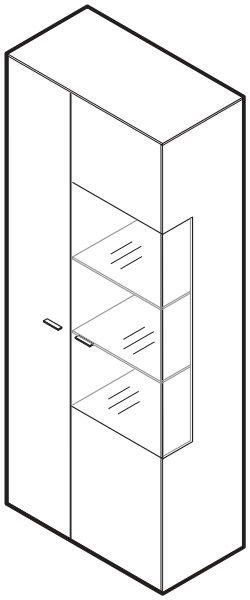

STANDELEMENTE AUFSTELLEN

AUSFÜHRUNG MIT STELLFUSS

- SIDEBOARDE

- HIGHBOARDE

- ZEILENSCHRÄNKE

Sockelfüsse (SF1)

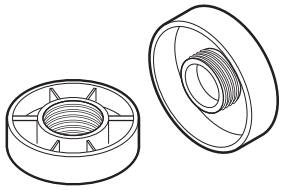

Schraube (S17)

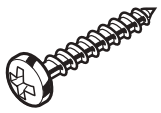

PH3,5x17

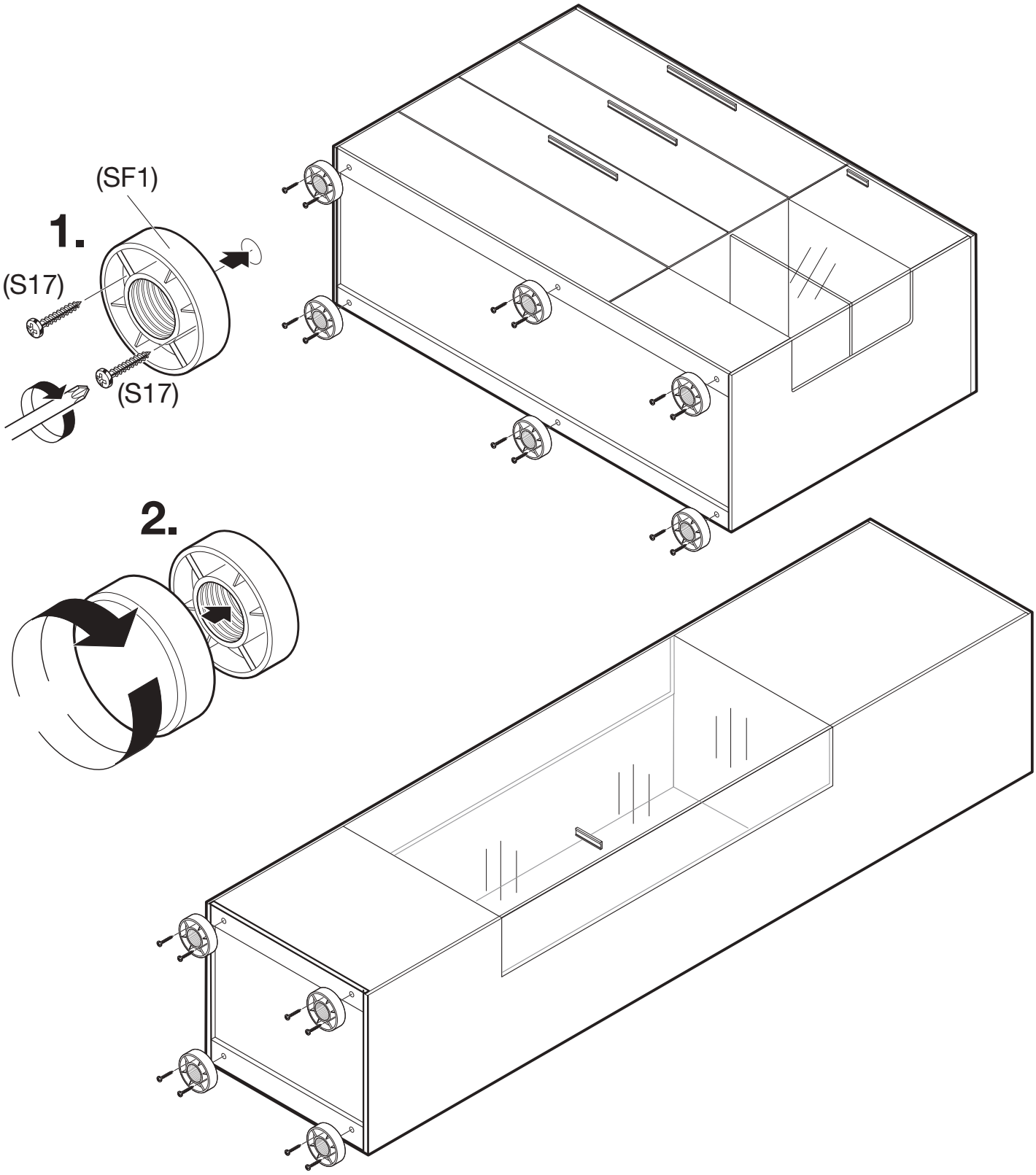

STANDELEMENTE AUSRICHTEN

Elemente auf den engültigen Platz stellen und waagerecht ausrichten; evtl. unterlegen (nach Aufbau nicht mehr verschieben).

Bei Elektroinstallation: Funkempfänger und LED-Trafo mit Netzkabel immer als erstes verbinden!

AUSFÜHRUNG MIT STELLFUSS

- SIDEBOARDE

- HIGHBOARDE

- ZEILENSCHRÄNKE

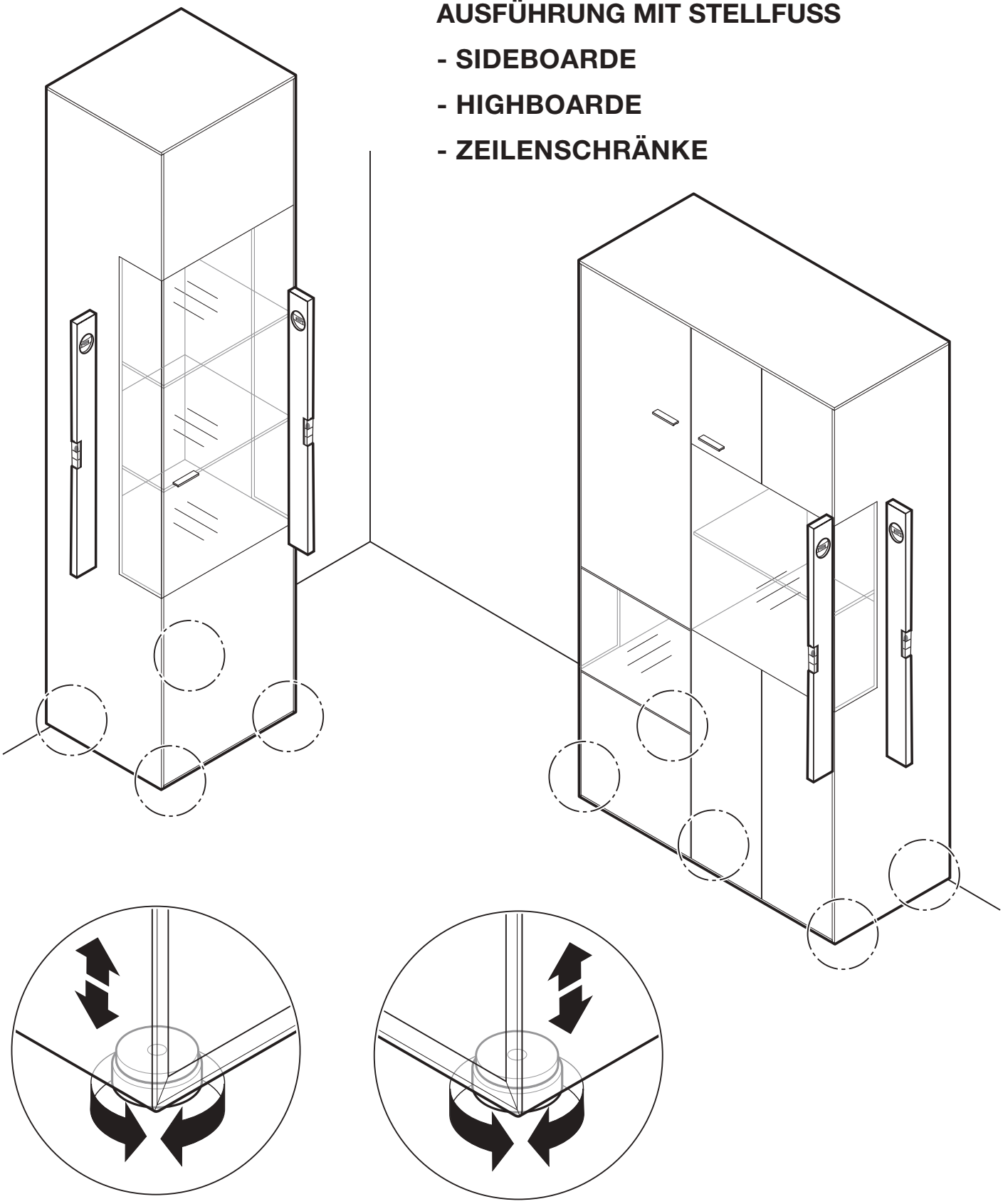

STANDELEMENTE KIPPSICHERUNG

AUSFÜHRUNG MIT STELLFUSS

- SIDEBOARDE

- HIGHBOARDE

- ZEILENSCHRÄNKE

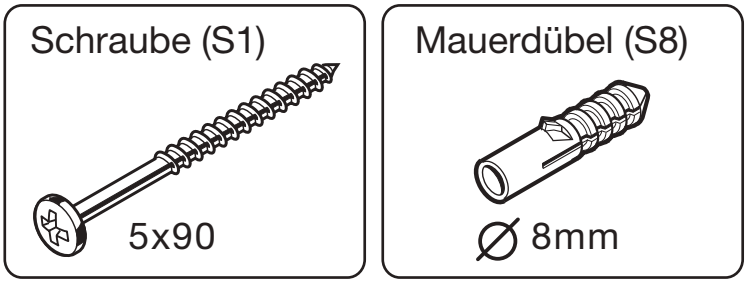

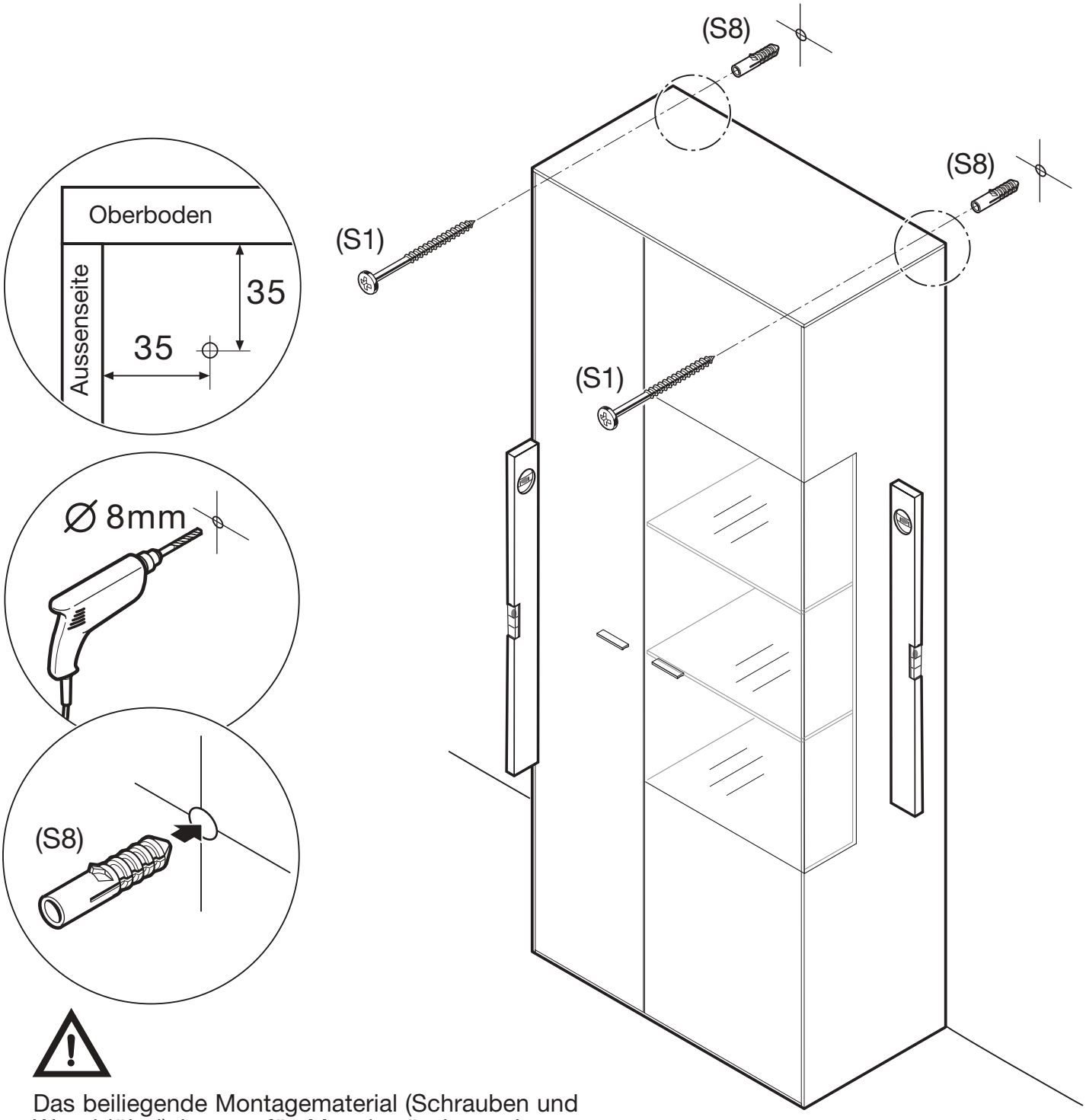

Das beiliegende Montagematerial (Schrauben und Wanddübel) ist nur für Massivwände geeignet. Informieren Sie sich vor der Wandmontage über das geeignete Montagematerial für Ihre Wand.

HÄNGEELEMENTE WANDBEFESTIGUNG

- **HÄNGEELEMENTE**
- **HÄNGELOWBOARDE**
- **HÄNGELOWBOARDE MIT REGALRAHMEN**

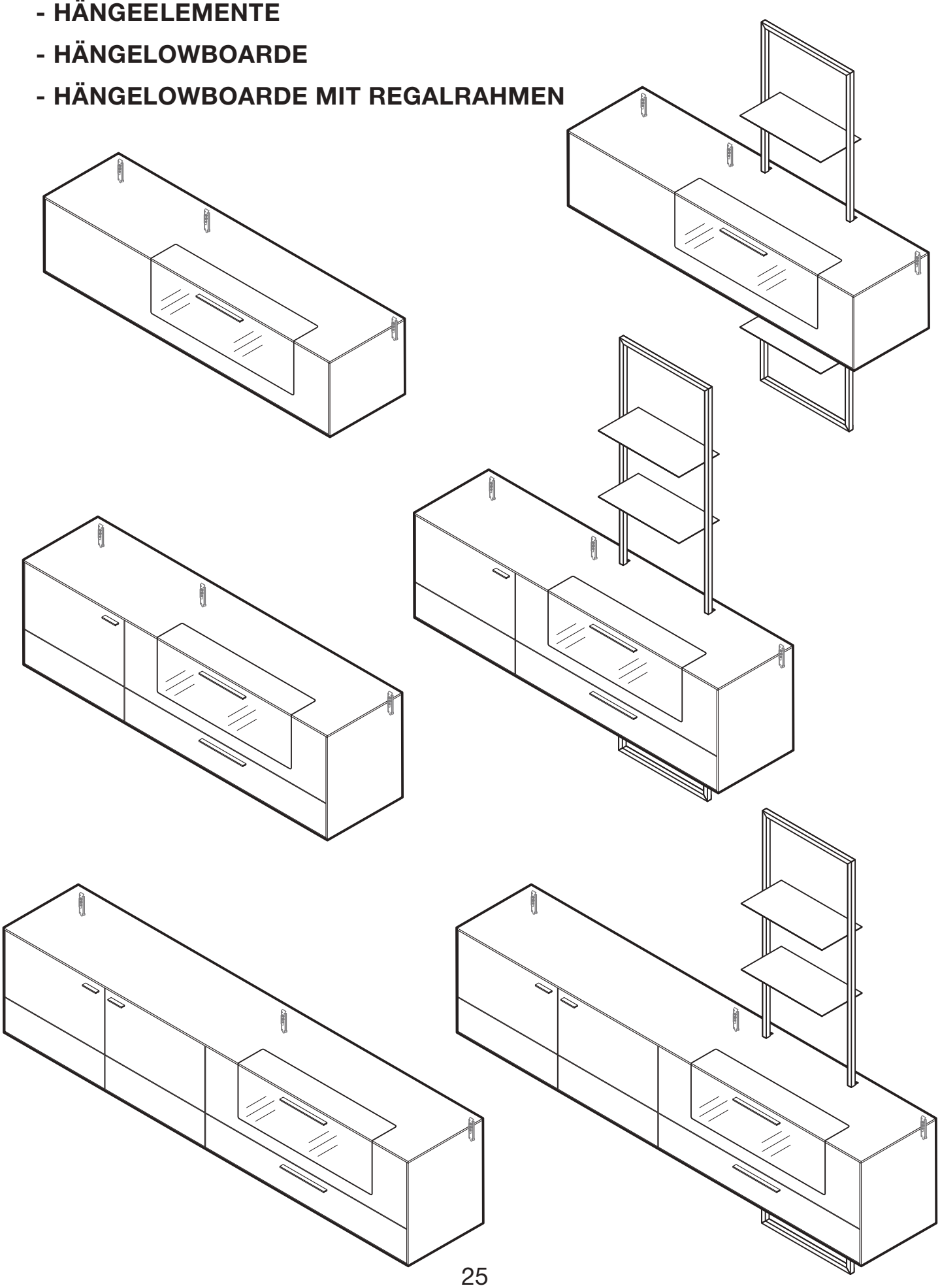

HÄNGEELEMENTE WANDBEFESTIGUNG

Schraube (S5)

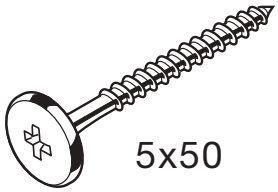

5x50

Mauerdübel (S8)

∅ 8mm

Abdeckkappe (HK)

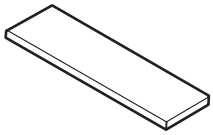

Wandbefestigung (W1)

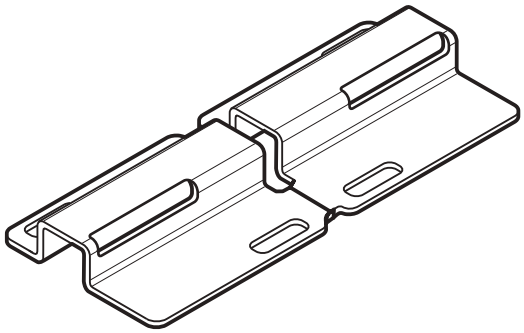

Das beiliegende Montagematerial (Schrauben und Wanddübel) ist nur für Massivwände geeignet. Informieren Sie sich vor der Wandmontage über das geeignete Montagematerial für Ihre Wand.

- HÄNGEELEMENTE

- HÄNGEELEMENTE MIT REGALRAHMEN

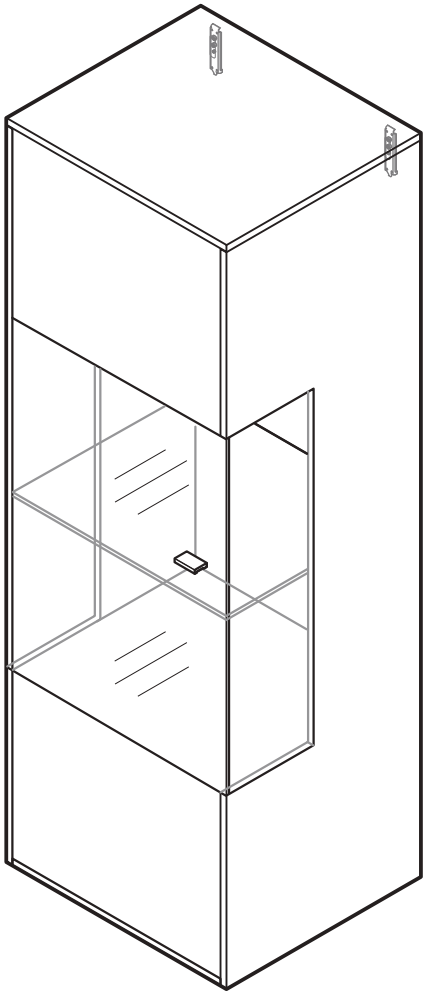

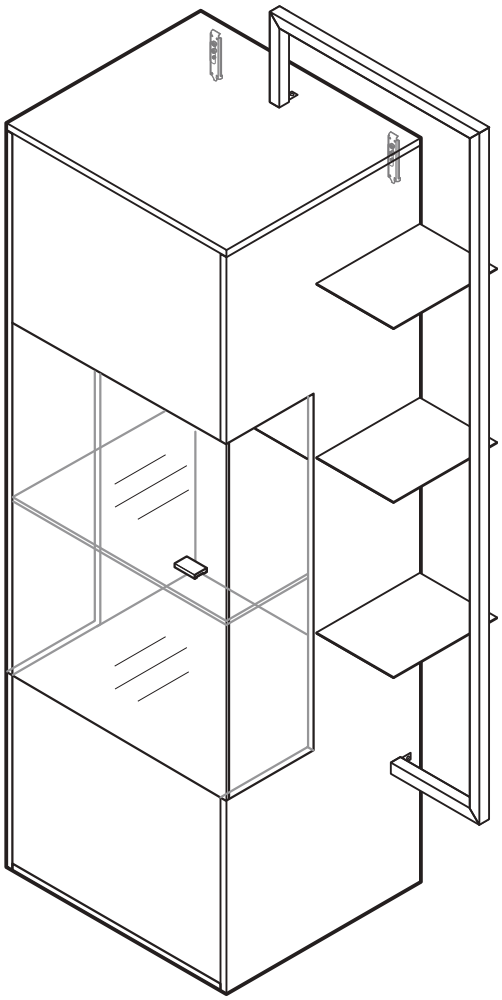

HÄNGESCHRANK WANDBEFESTIGUNG

1. **Korpusaussenkante anzeichnen und Wandbefestigung anhalten um die Bohrmaße zu ermitteln.**

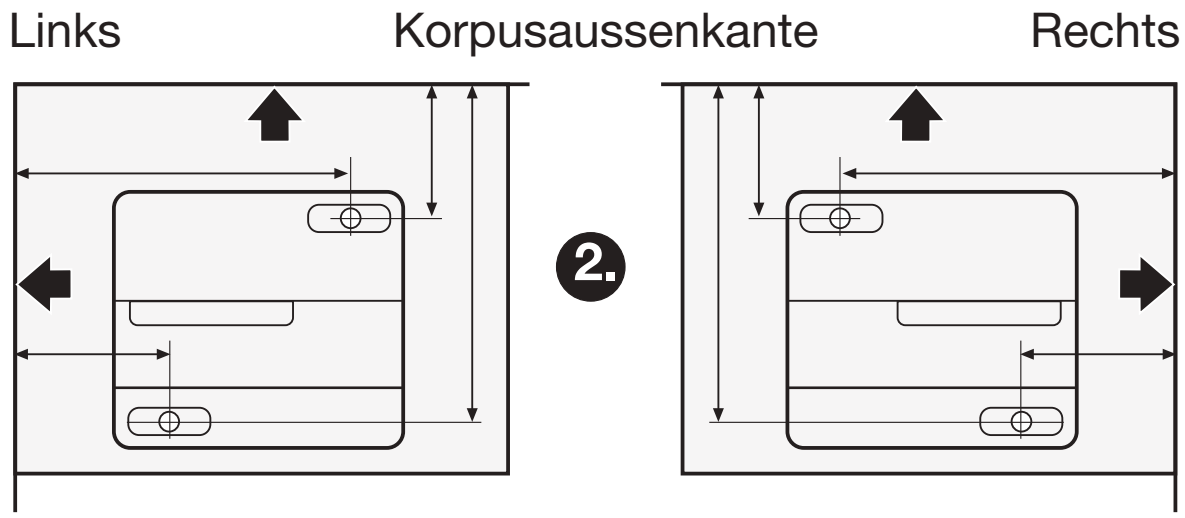

3. Wandbefestigung (W4)
bitte auseinanderklippsen.

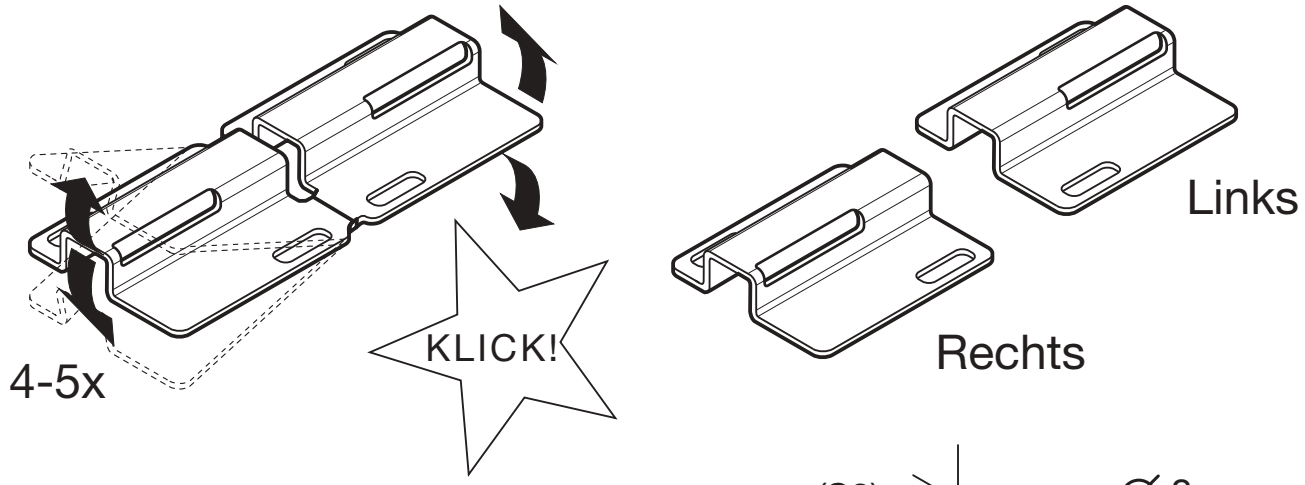

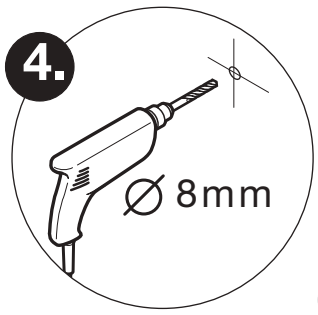

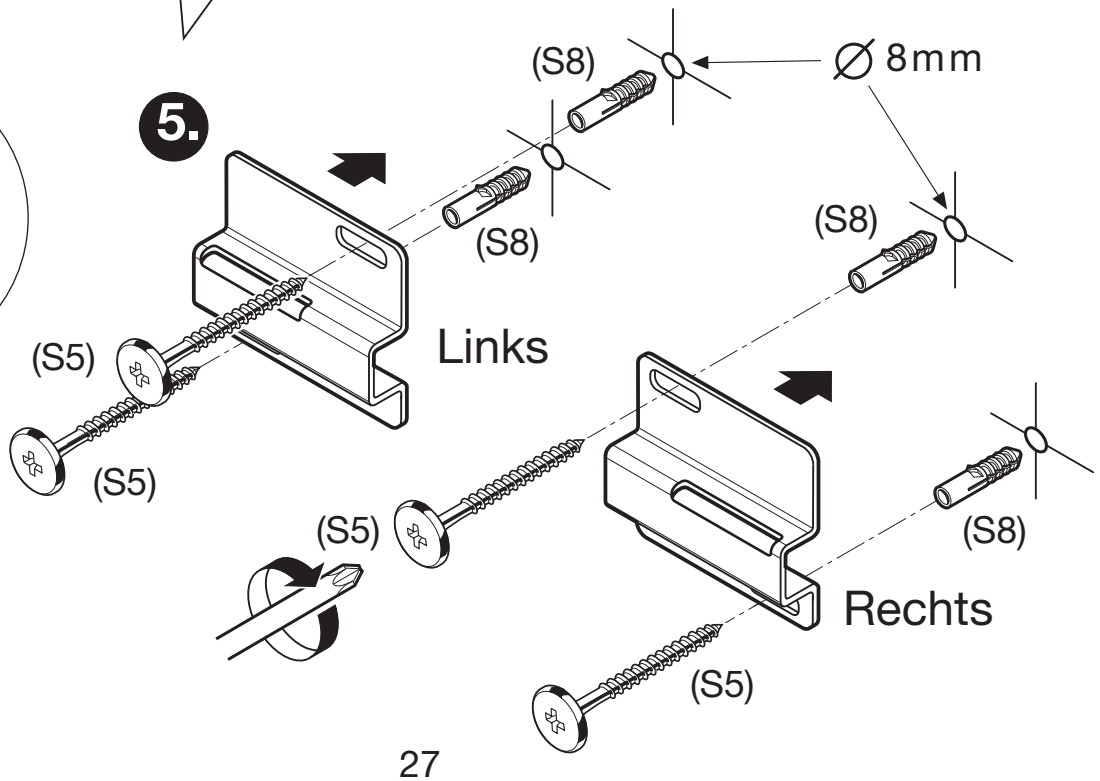

HÄNGESCHRANK WANDBEFESTIGUNG

WICHTIGER HINWEIS : Sicherungsschraube (3) sollte beim einhängen ganz rausgedreht und Schraube (2) ganz reingedreht sein.
Schraube (1) auf mittlere Einstellung drehen.

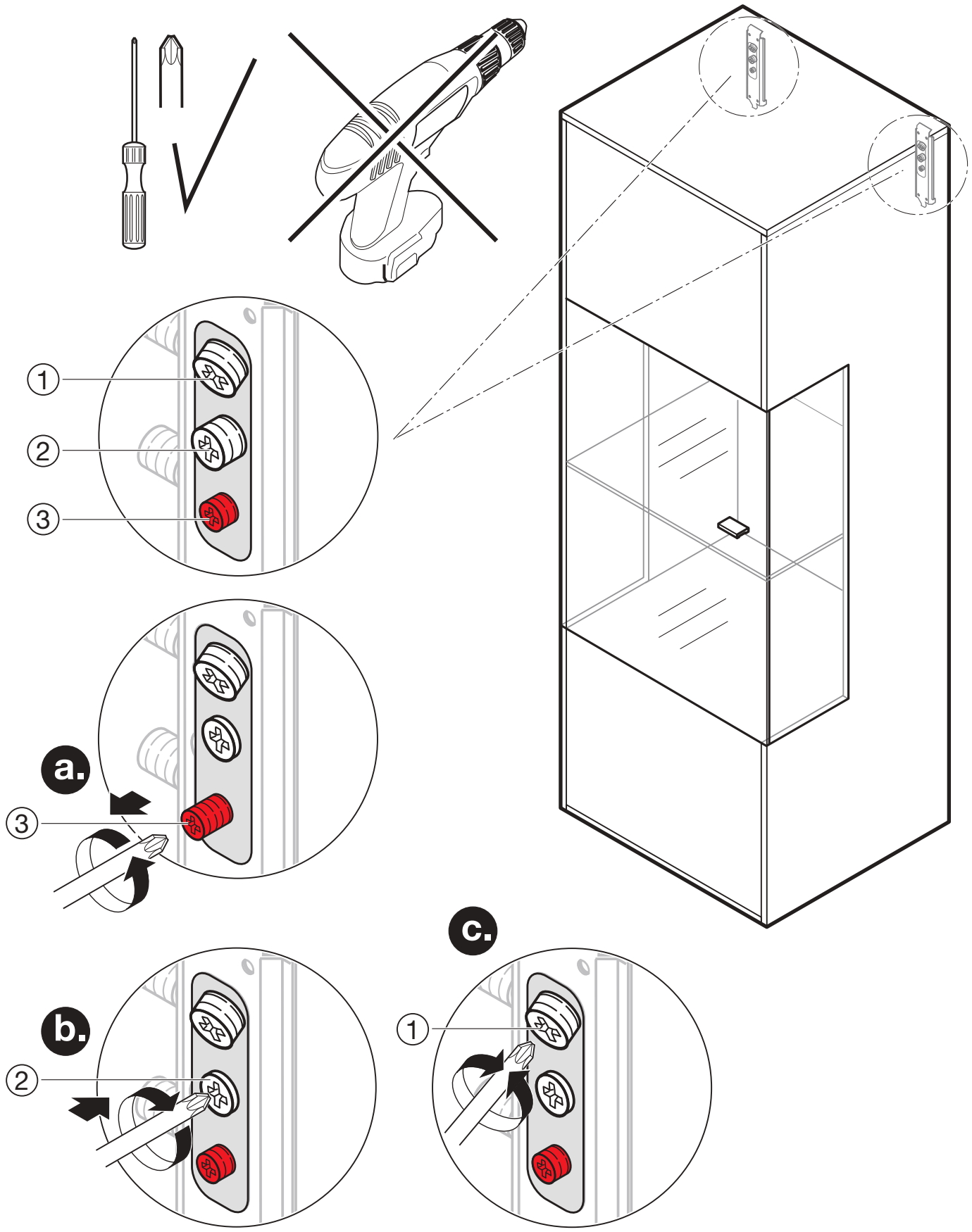

HÄNGESCHRANK WANDBEFESTIGUNG

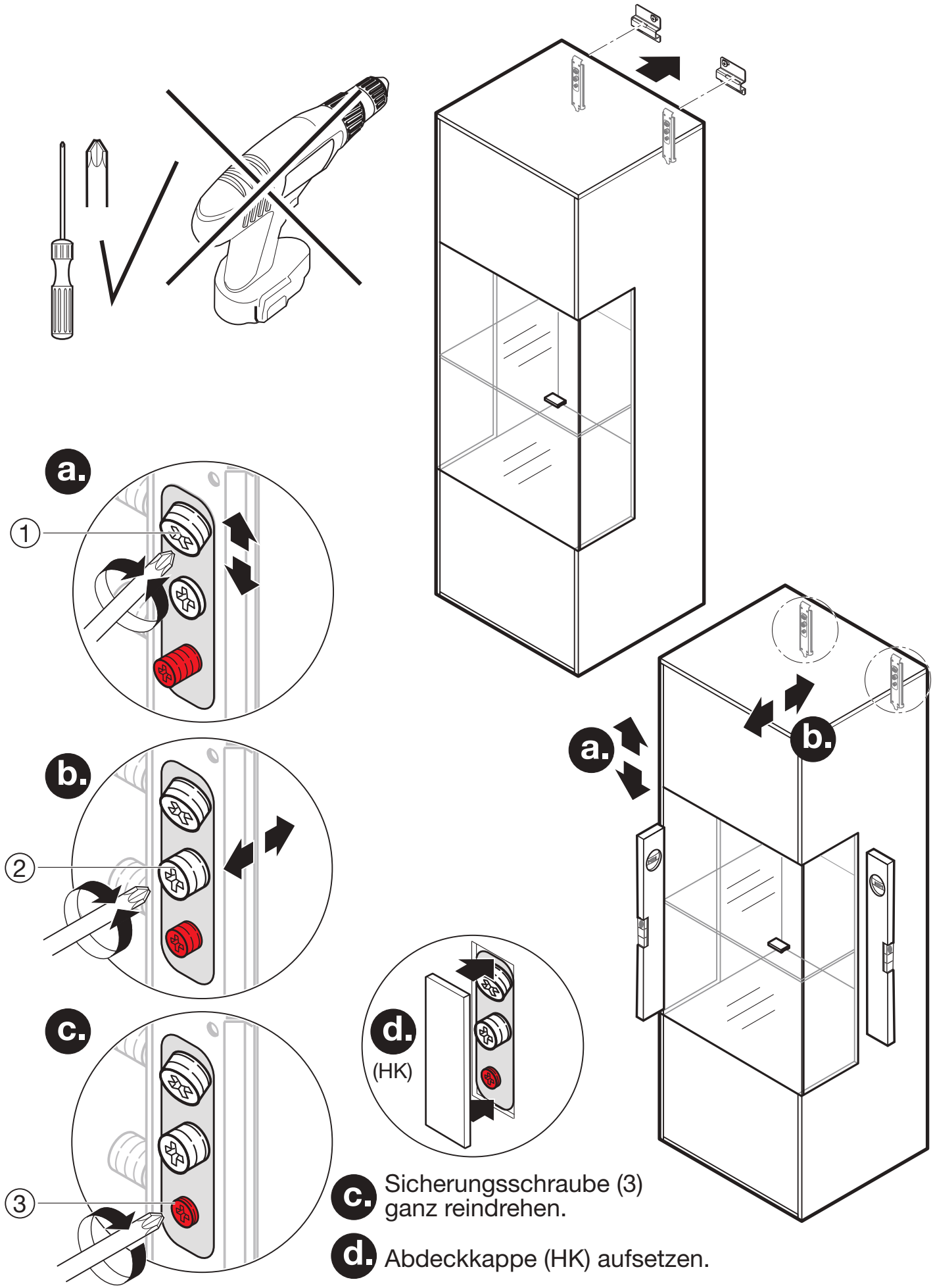

c. Sicherungsschraube (3) ganz reindrehen.

d. Abdeckkappe (HK) aufsetzen.

ELEMENTE MIT REGALRAHMEN

- **HÄNGEELEMENTE**
- **SIDEBOARDE**
- **ZEILENSCHRÄNKE**

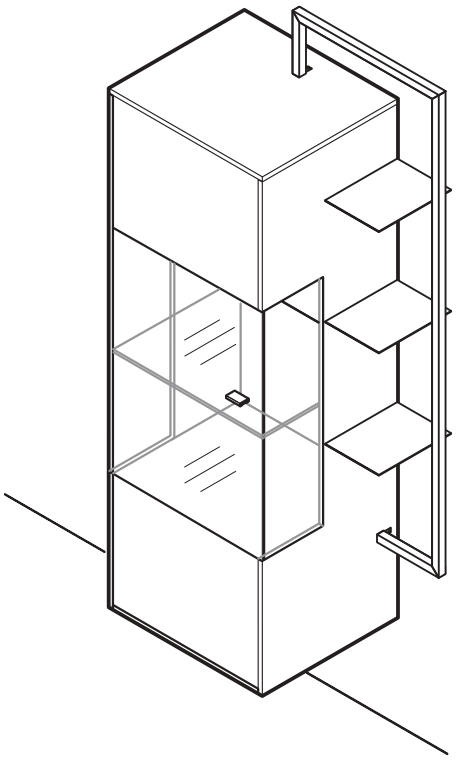

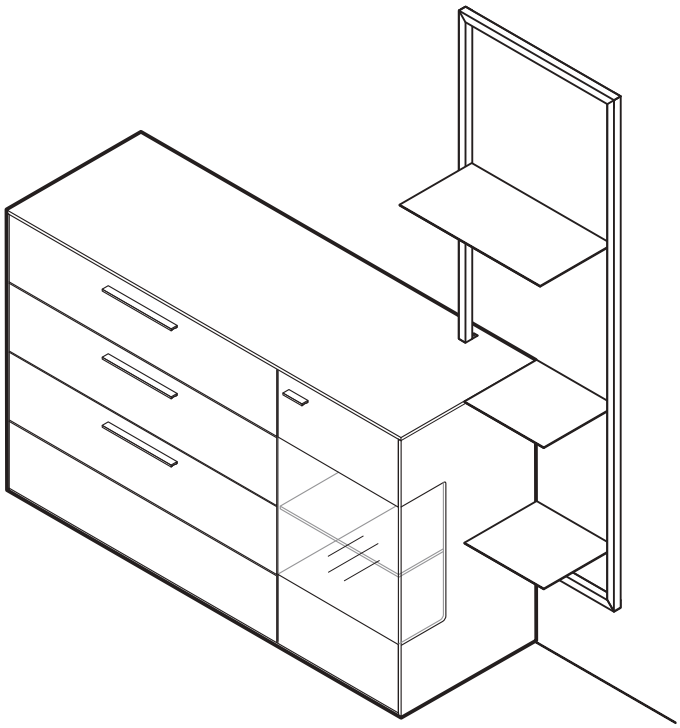

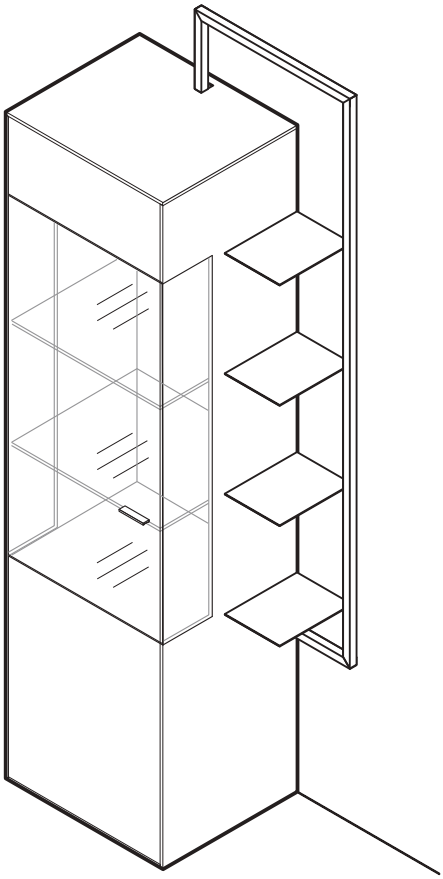

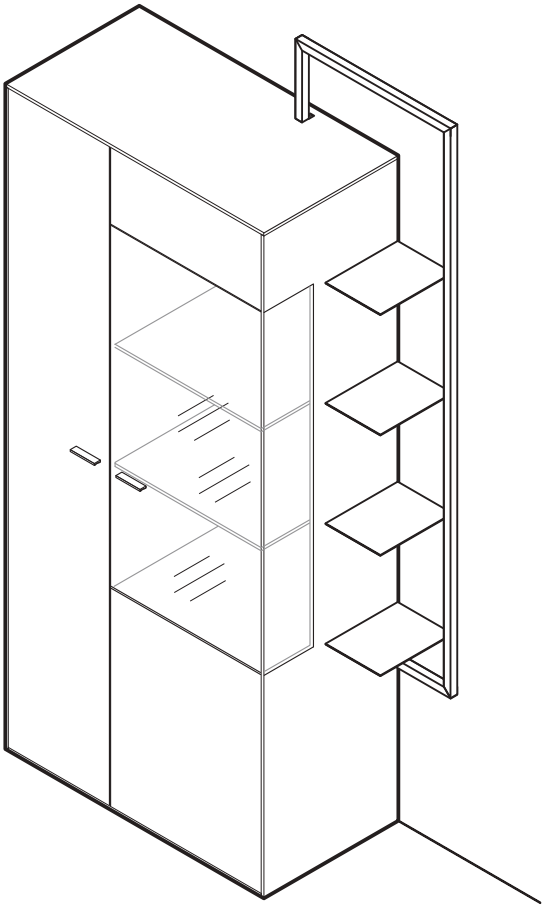

ELEMENTE MIT REGALRAHMEN

Schraube (MS3)	Schraube (S2)	Mauerdübel (S8)	Schraube (S4)
M3 x 5	PH 6,3 x11	∅ 8mm	4 x 40

① Regalrahmen
② Regalboden
③ Bohrschablone

Das beiliegende Montagematerial (Schrauben und Wanddübel) ist nur für Massivwände geeignet. Informieren Sie sich vor der Wandmontage über das geeignete Montagematerial für Ihre Wand.

ACHTUNG! Regalböden müssen zusätzlich an der Wand befestigt werden.

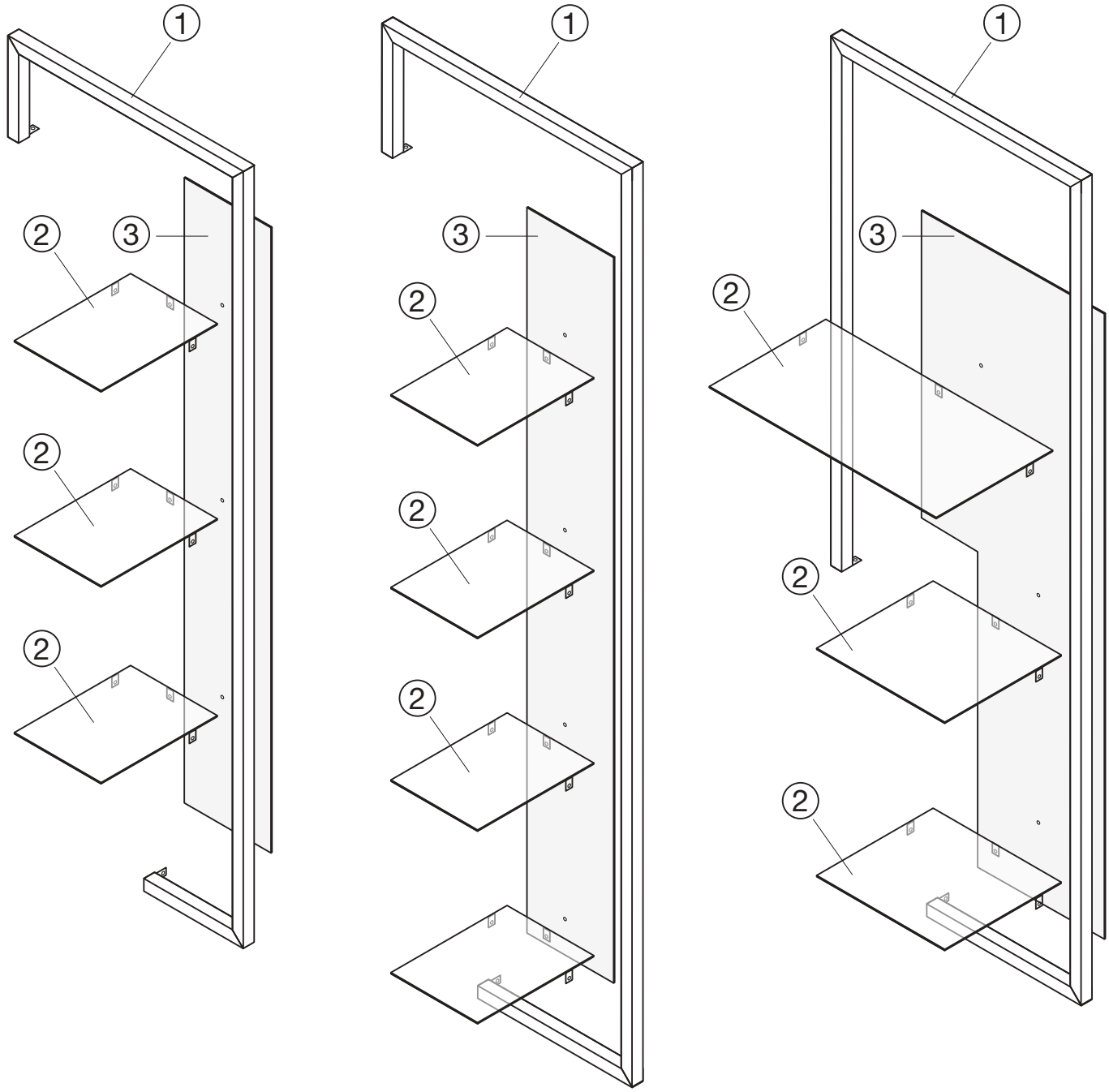

③ Bohrschablone

Mauerdübel (S8)

∅ 8mm

Die für das Element mitgelieferte Bohrschablone anhalten zum Bohren.

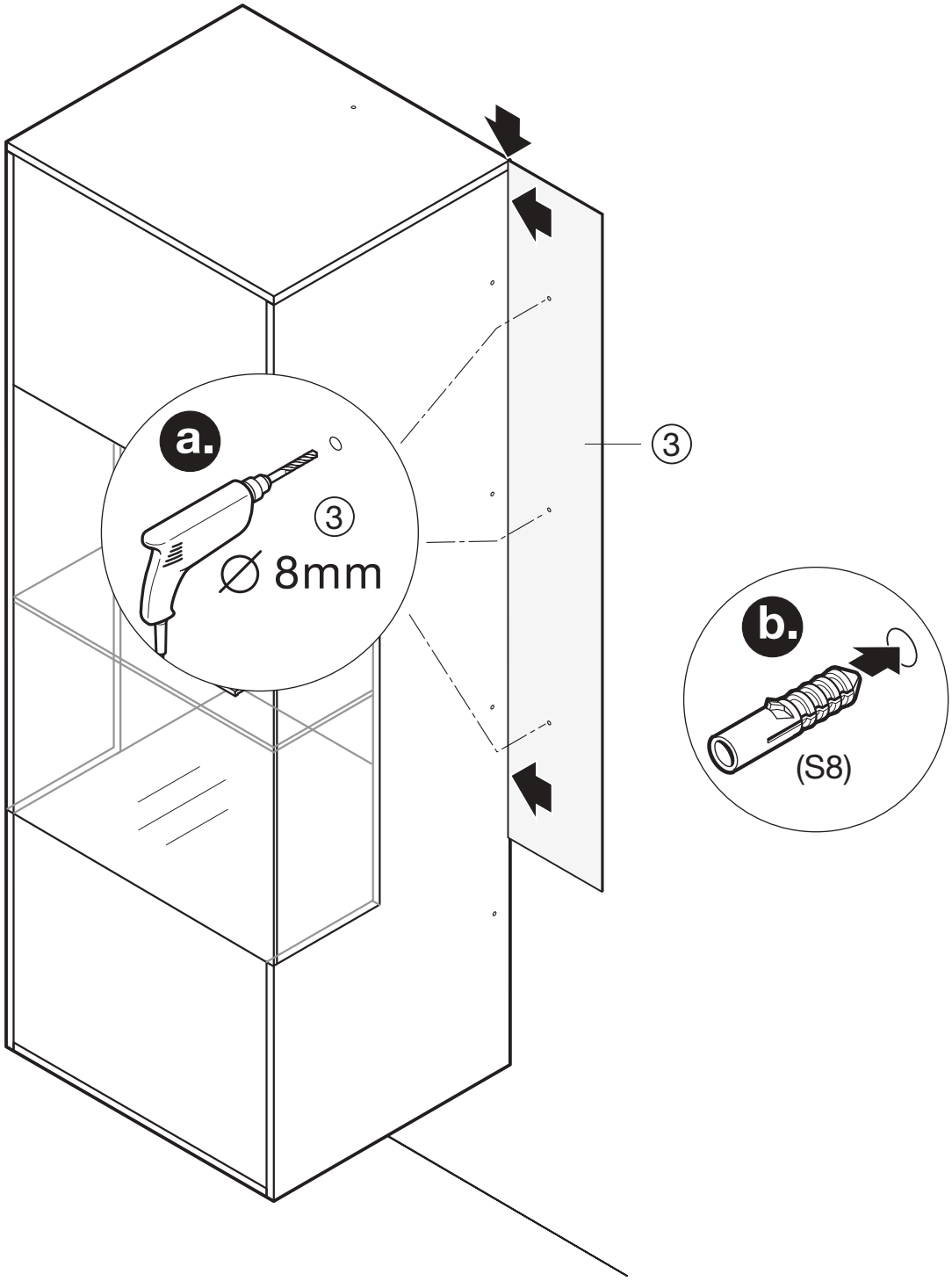

ELEMENTE MIT REGALRAHMEN

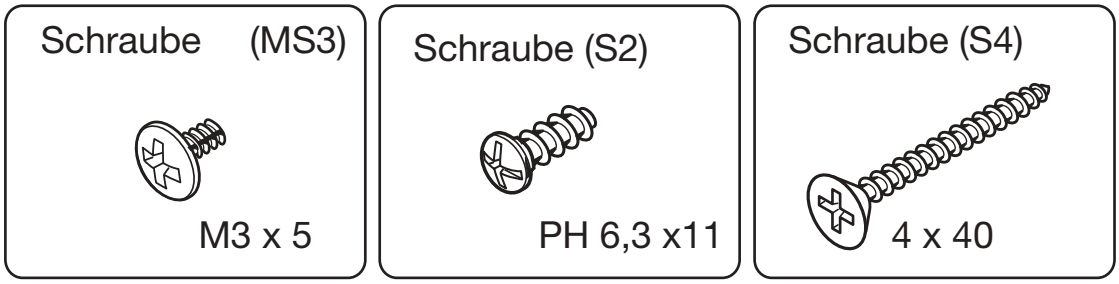

① Regalrahmen

② Regalboden

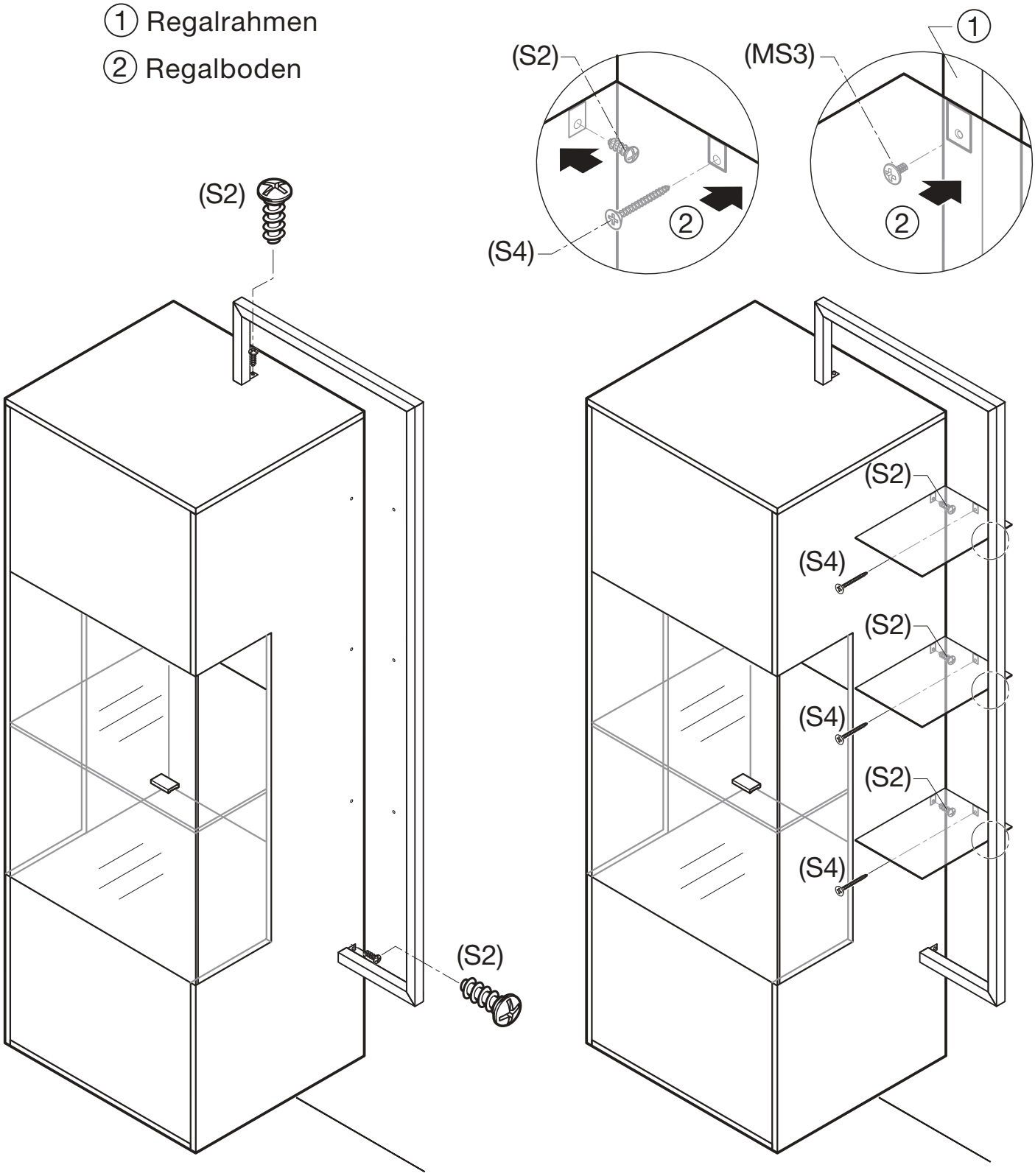

ELEMENTE MIT REGALRAHMEN

- HÄNGEELEMENT MIT REGALRAHMEN

- HÄNGELOWBOARDE MIT REGALRAHMEN

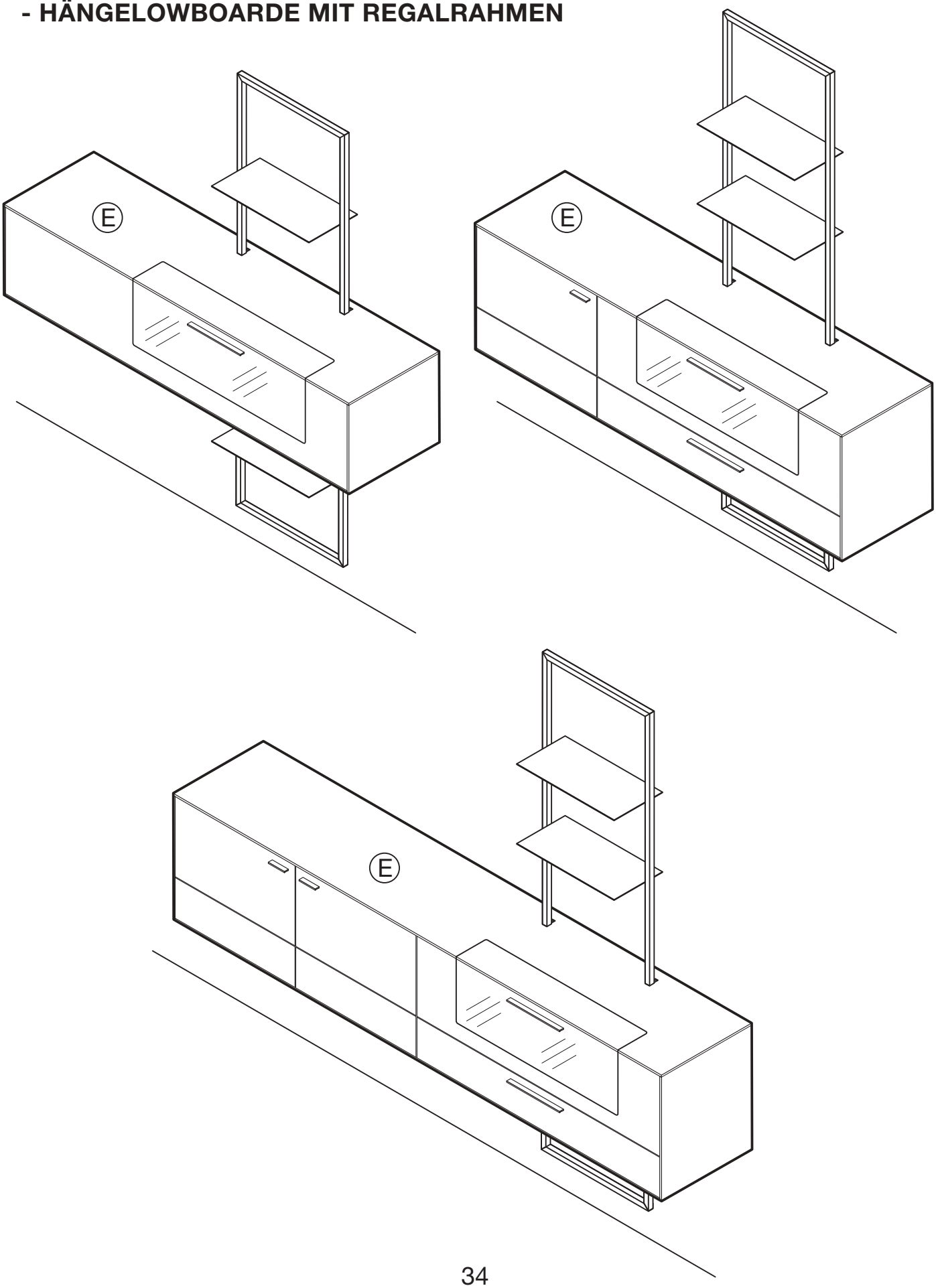

ELEMENTE MIT REGALRAHMEN

Schraube (MS3)	Schraube (S2)	Mauerdübel (S8)
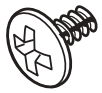 M3 x 5	PH 6,3 x11	∅ 8mm

① Regalrahmen
② Regalboden
③ Bohrschablone

Das beiliegende Montagematerial (Schrauben und Wanddübel) ist nur für Massivwände geeignet. Informieren Sie sich vor der Wandmontage über das geeignete Montagematerial für Ihre Wand.

ACHTUNG! Regalböden müssen zusätzlich an der Wand befestigt werden.

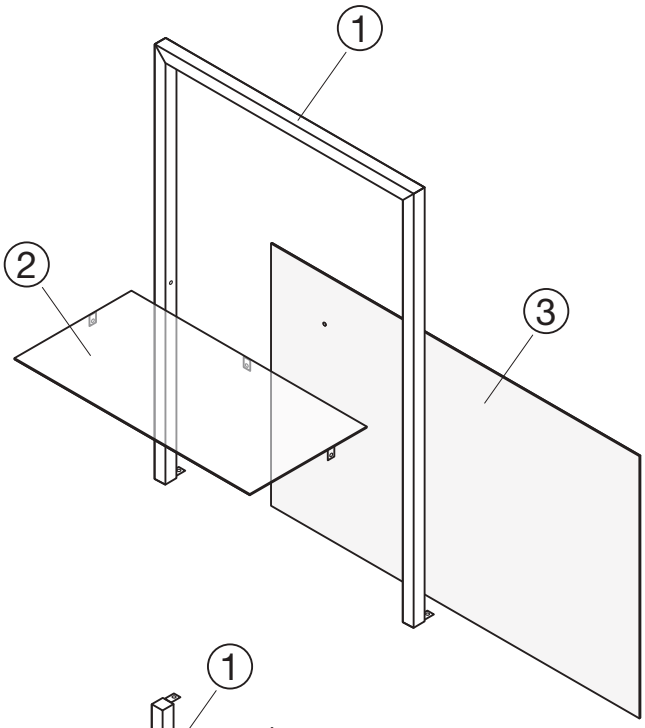

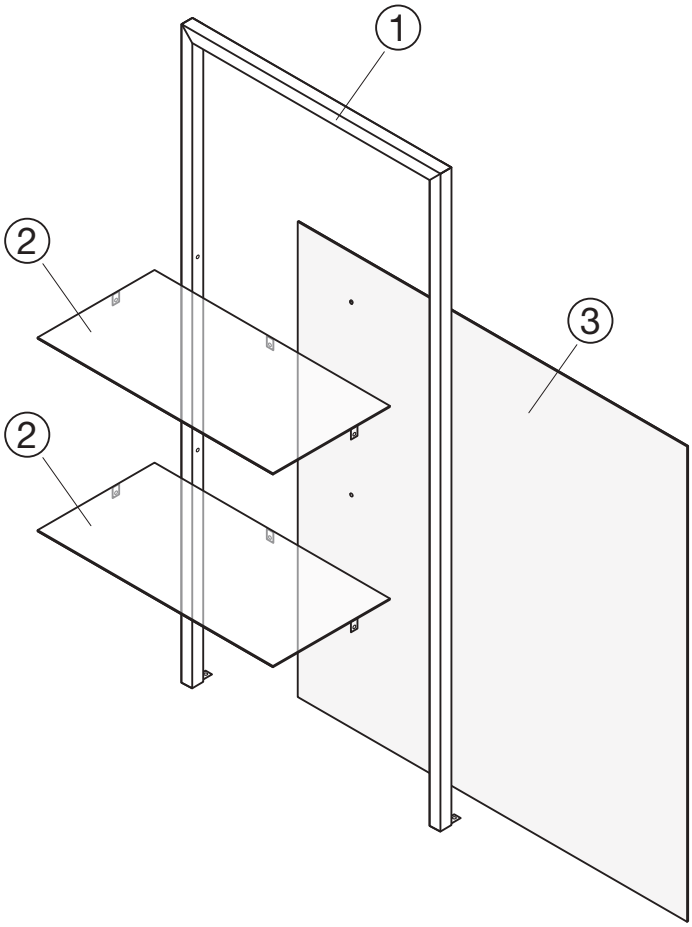

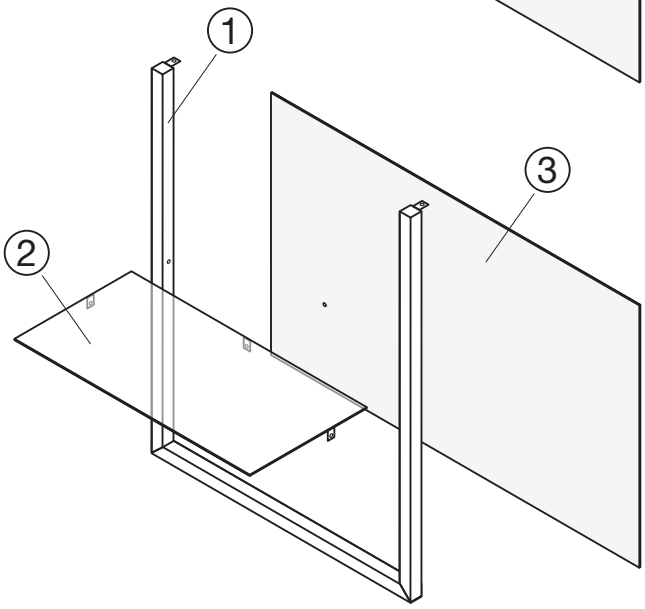

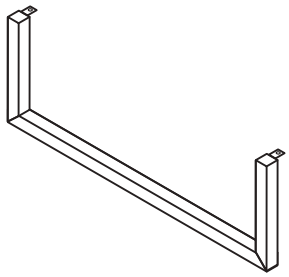

ELEMENTE MIT REGALRAHMEN

- HÄNGEELEMENT MIT REGALRAHMEN

- HÄNGELOWBOARDE MIT REGALRAHMEN

③ Bohrschablone
Die für das Element mitgelieferte Bohrschablone anhalten zum Bohren.

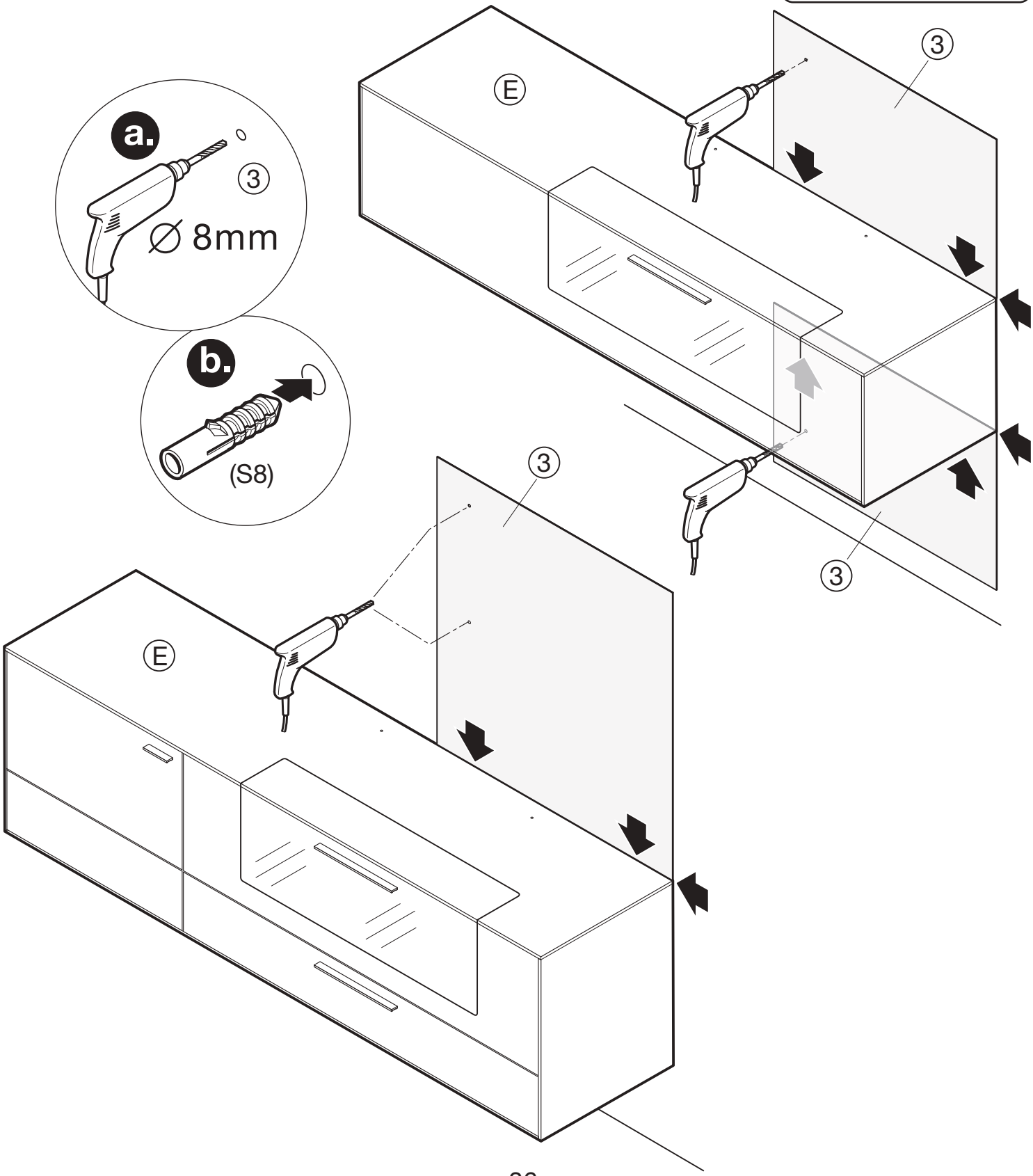

ELEMENTE MIT REGALRAHMEN

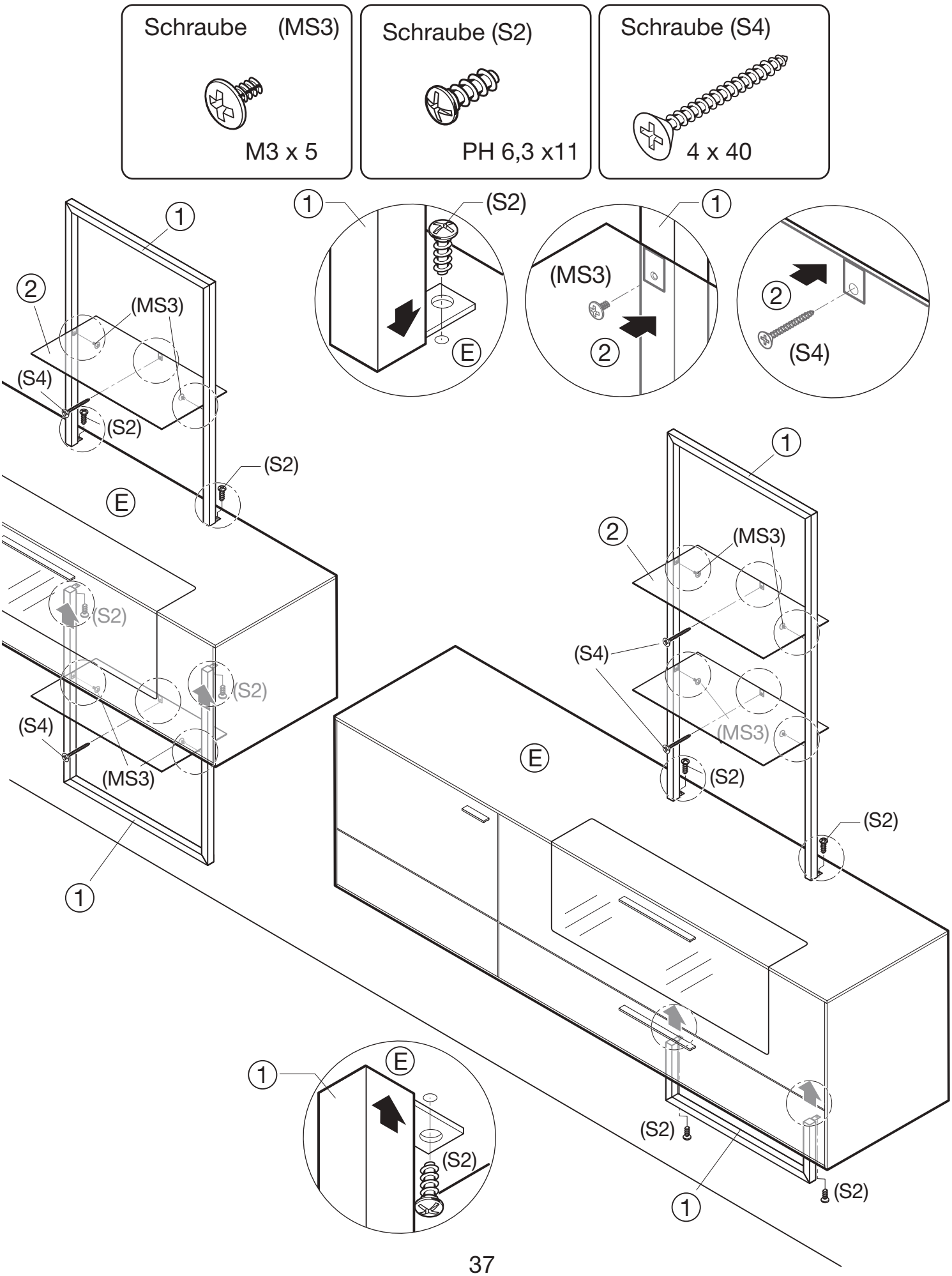

HÄNGEREGAL MIT METALLRAHMEN TYPE 8164

Wandhaken (W2)

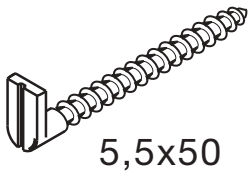

5,5x50

Mauerdübel (S8)

∅ 8mm

Das beiliegende Montagematerial (Schrauben und Wanddübel) ist nur für Massivwände geeignet. Informieren Sie sich vor der Wandmontage über das geeignete Montagematerial für Ihre Wand.

① Regalrückwand

② Regalboden

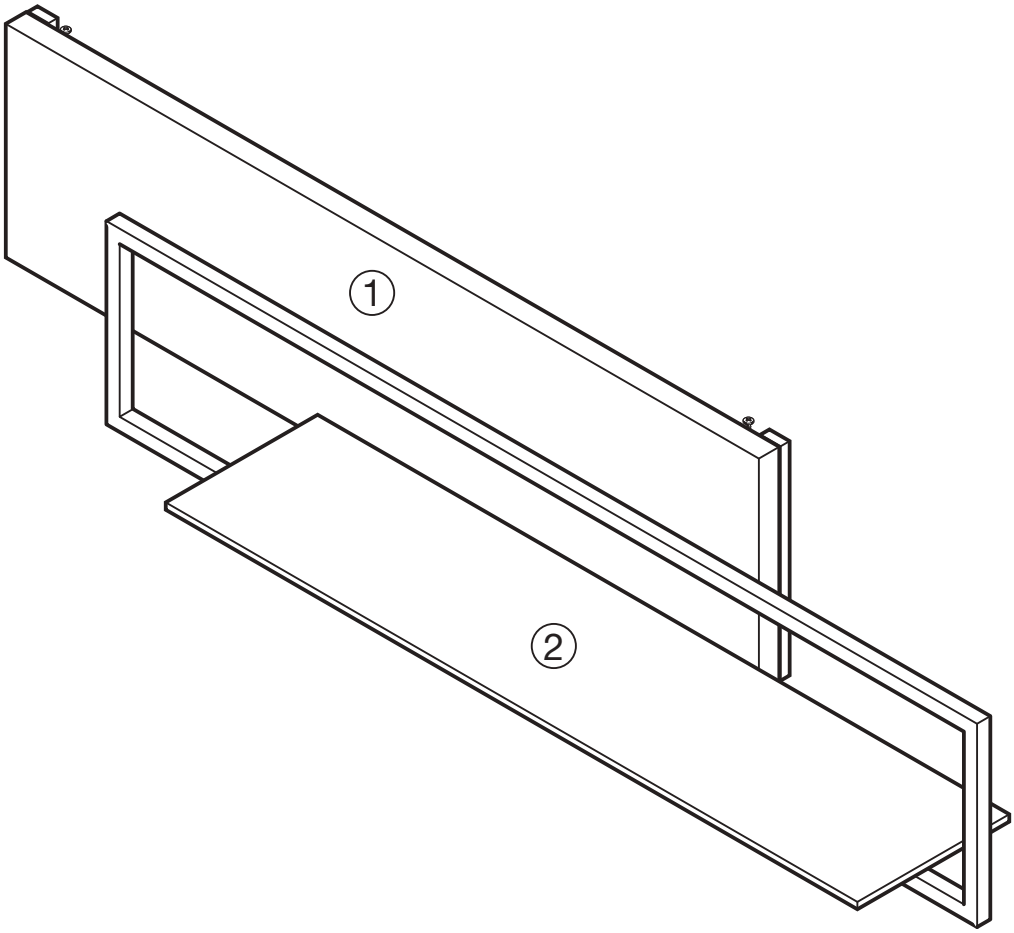

HÄNGEREGAL MIT METALLRAHMEN TYPE 8164

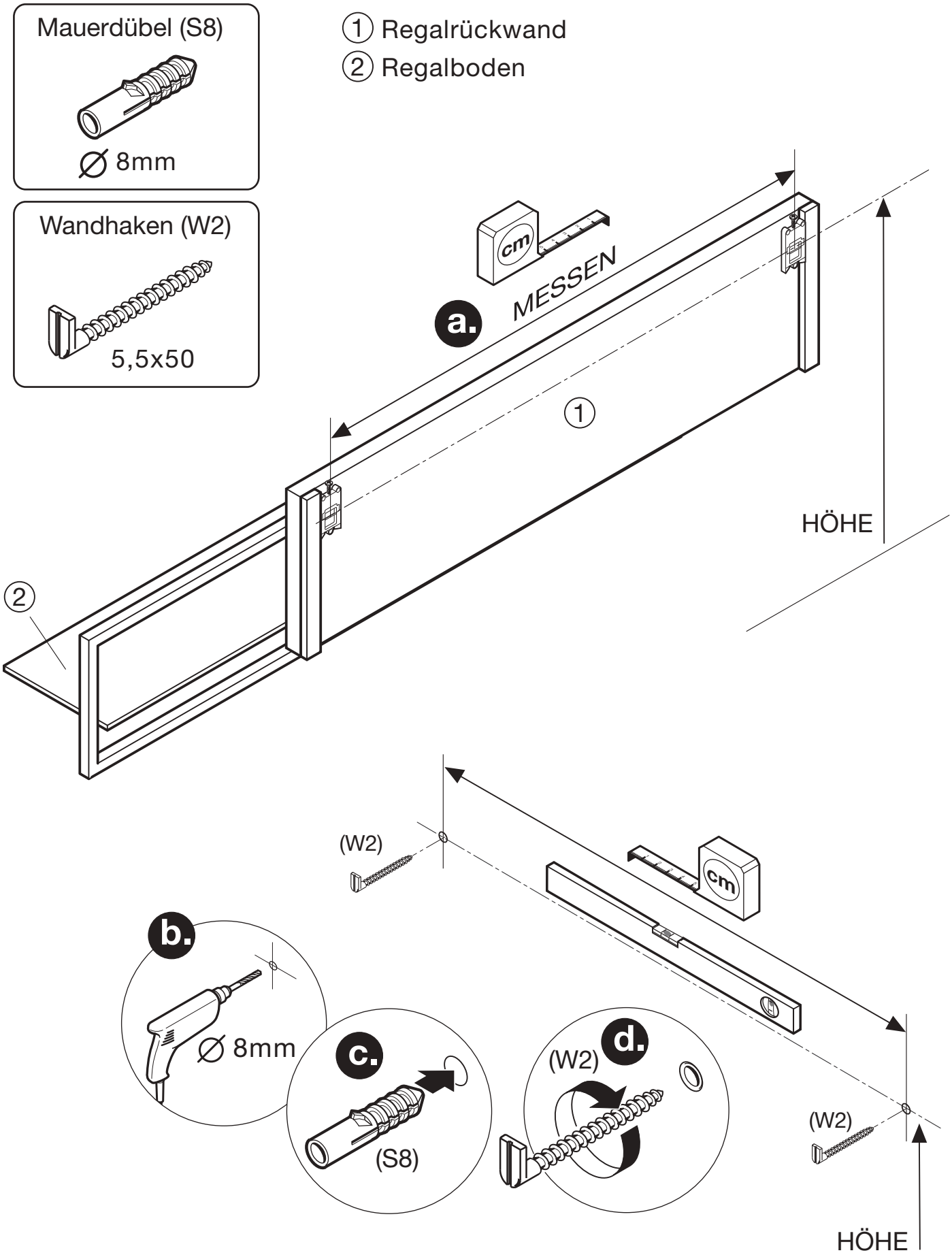

HÄNGEREGAL MIT METALLRAHMEN TYPE 8164

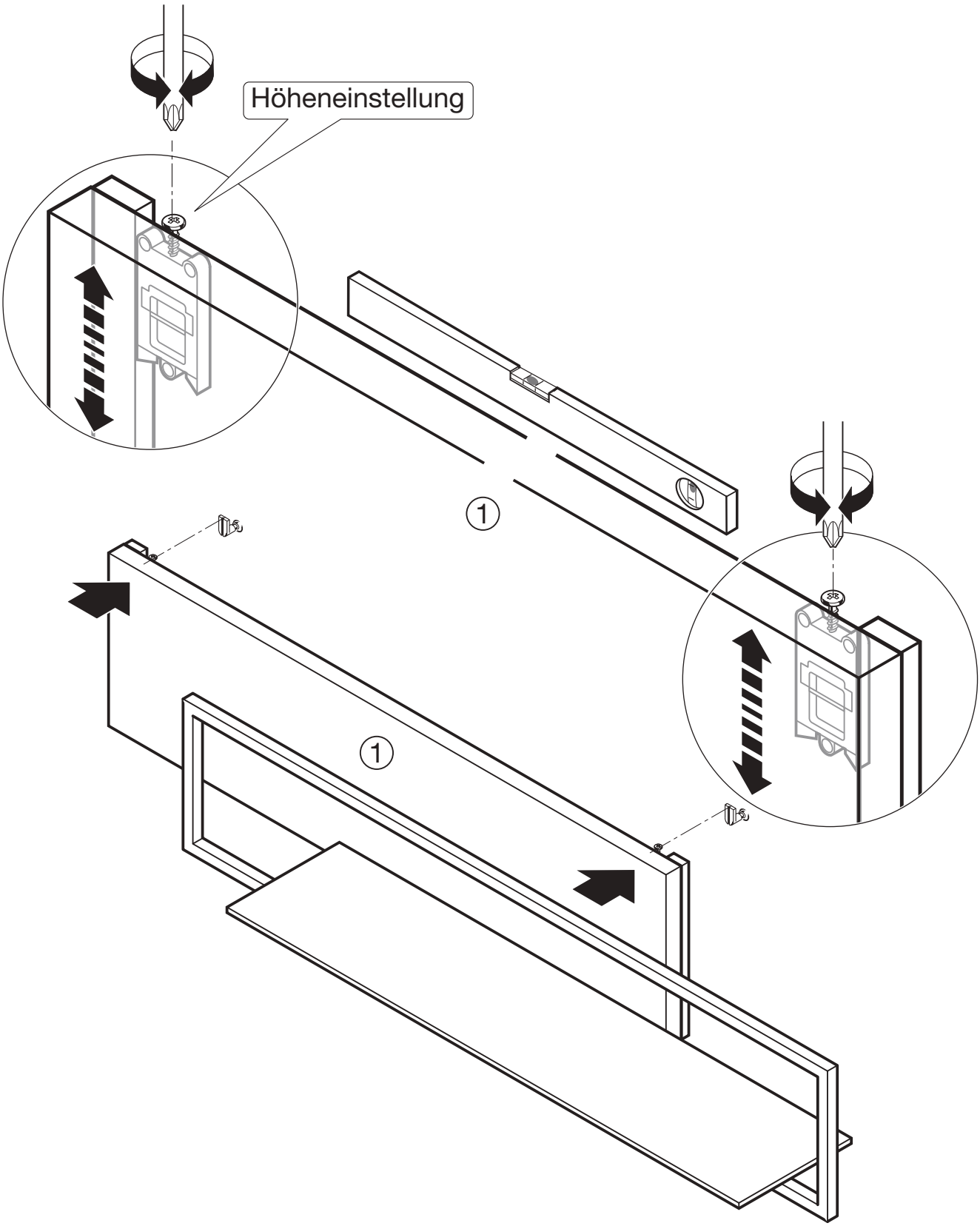

HÄNGEREGAL MIT METALLRAHMEN TYPE 12733

Wandhaken (W2)

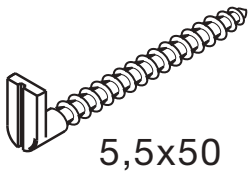

5,5x50

Mauerdübel (S8)

∅ 8mm

Das beiliegende Montagematerial (Schrauben und Wanddübel) ist nur für Massivwände geeignet. Informieren Sie sich vor der Wandmontage über das geeignete Montagematerial für Ihre Wand.

① Hängeregal
② Metallrahmen

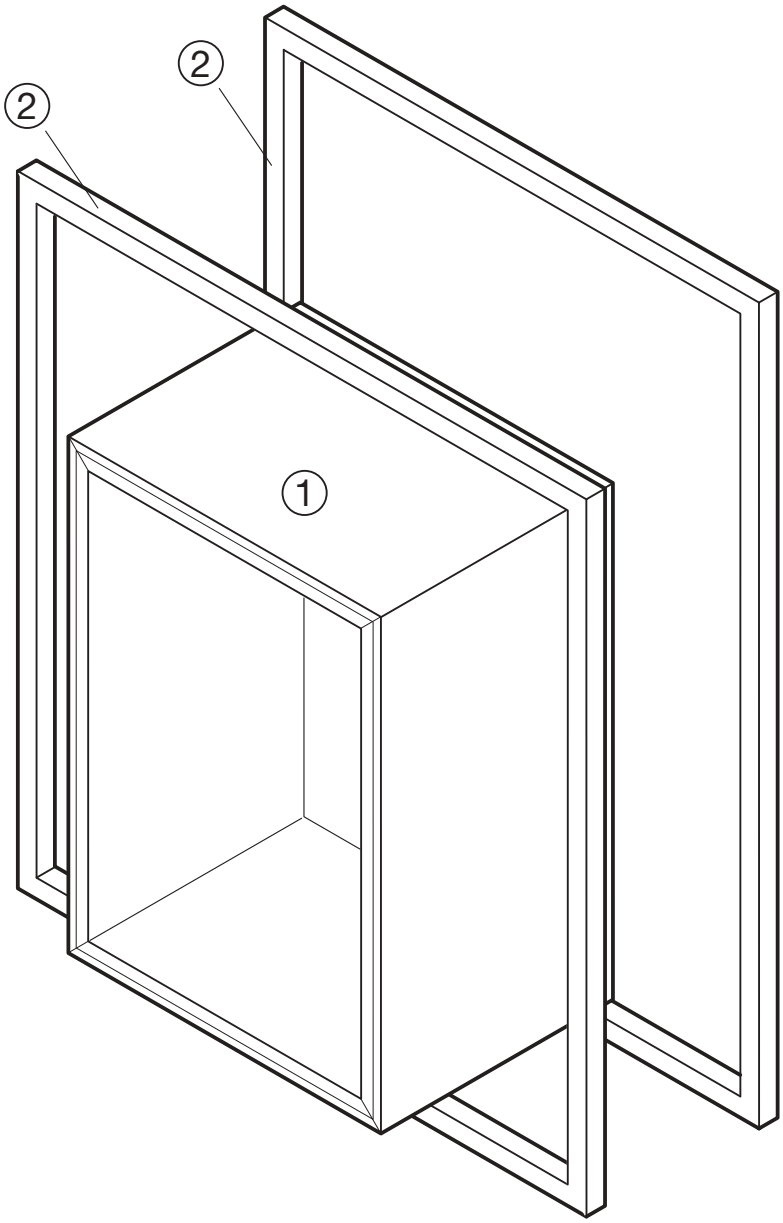

HÄNGEREGAL MIT METALLRAHMEN TYPE 12733

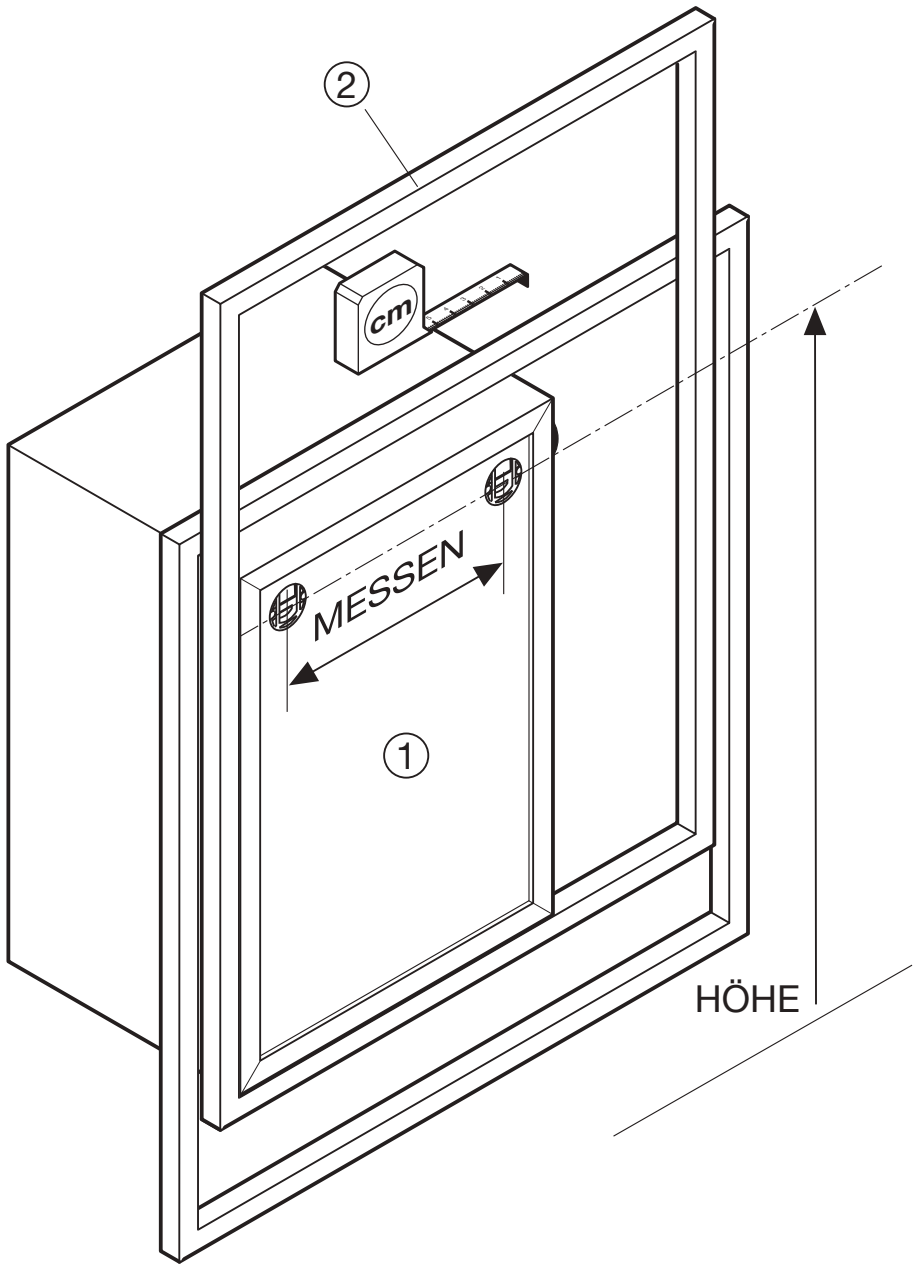

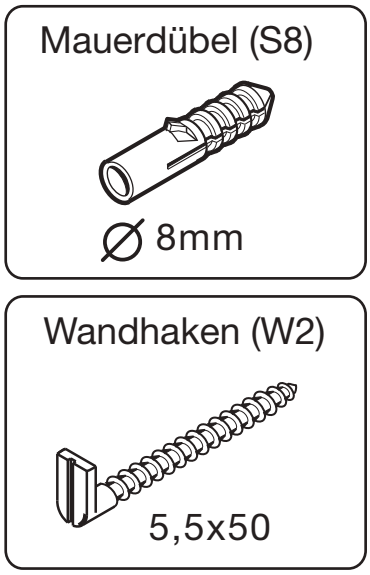

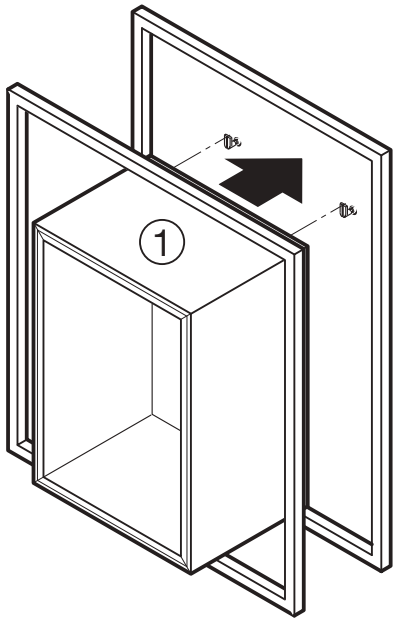

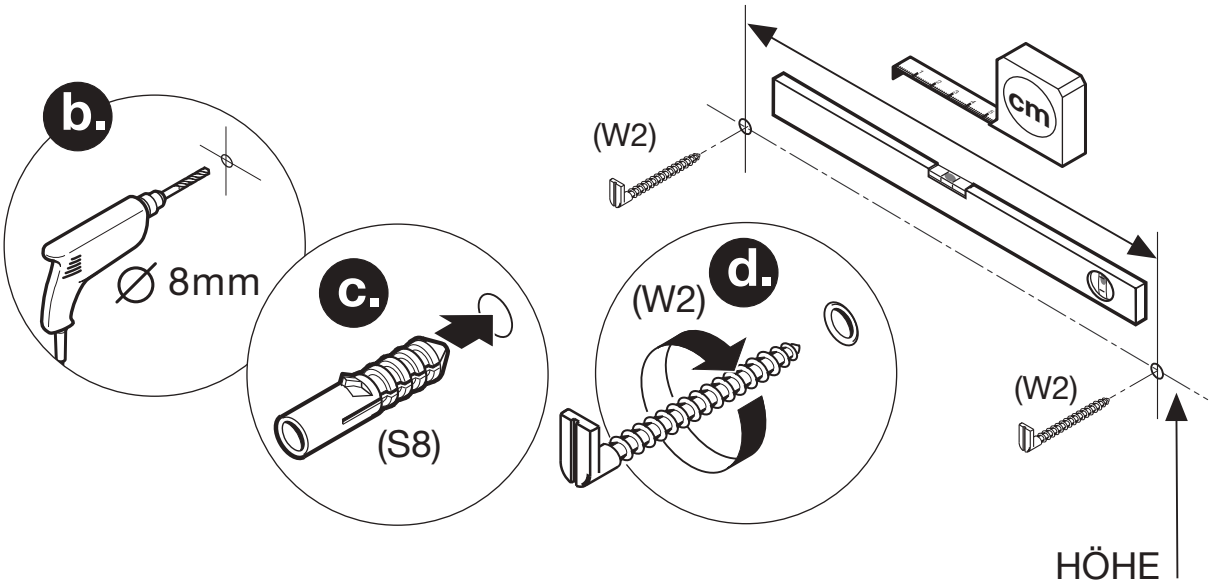

GLASEINLEGEBODEN

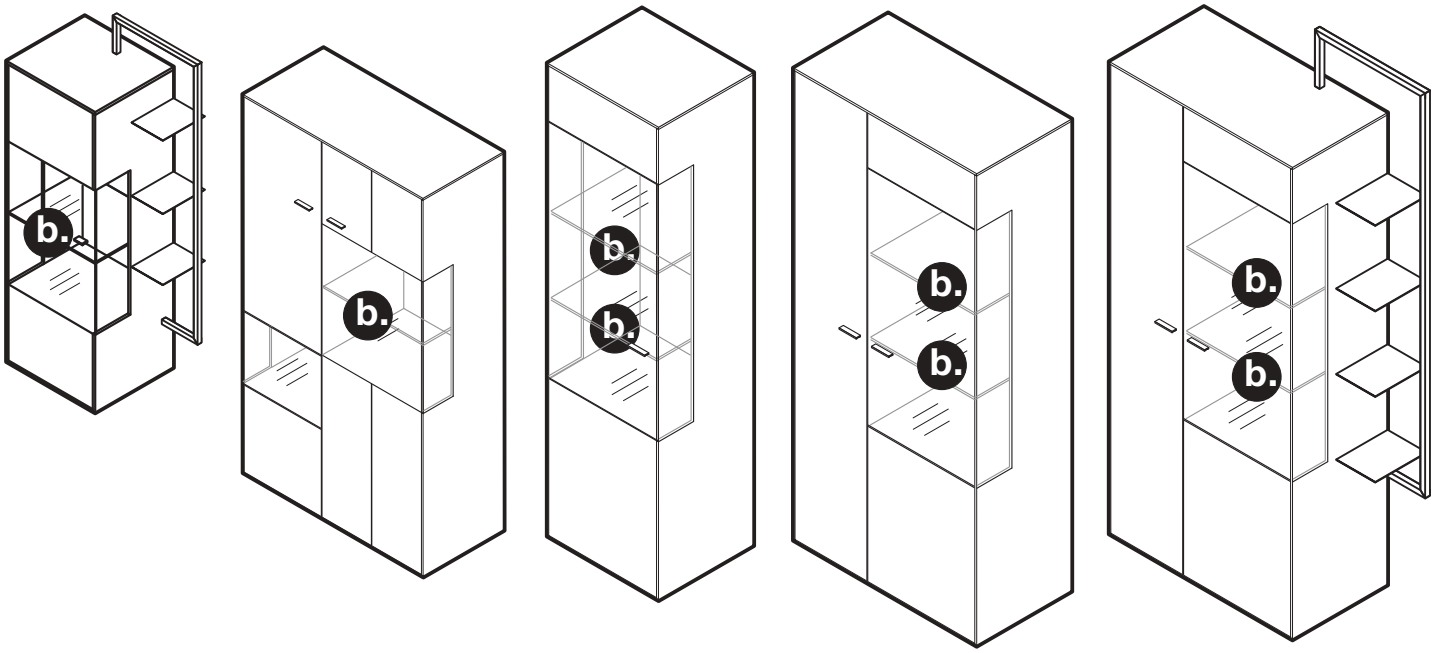

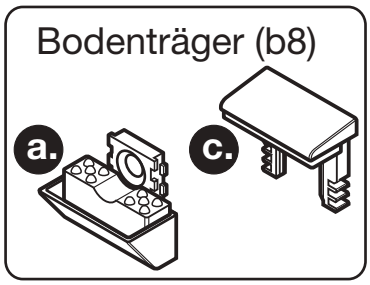

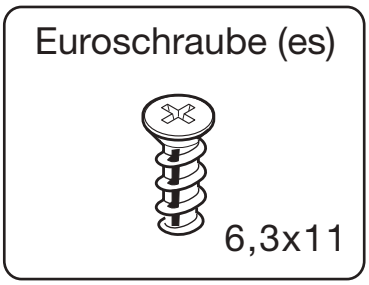

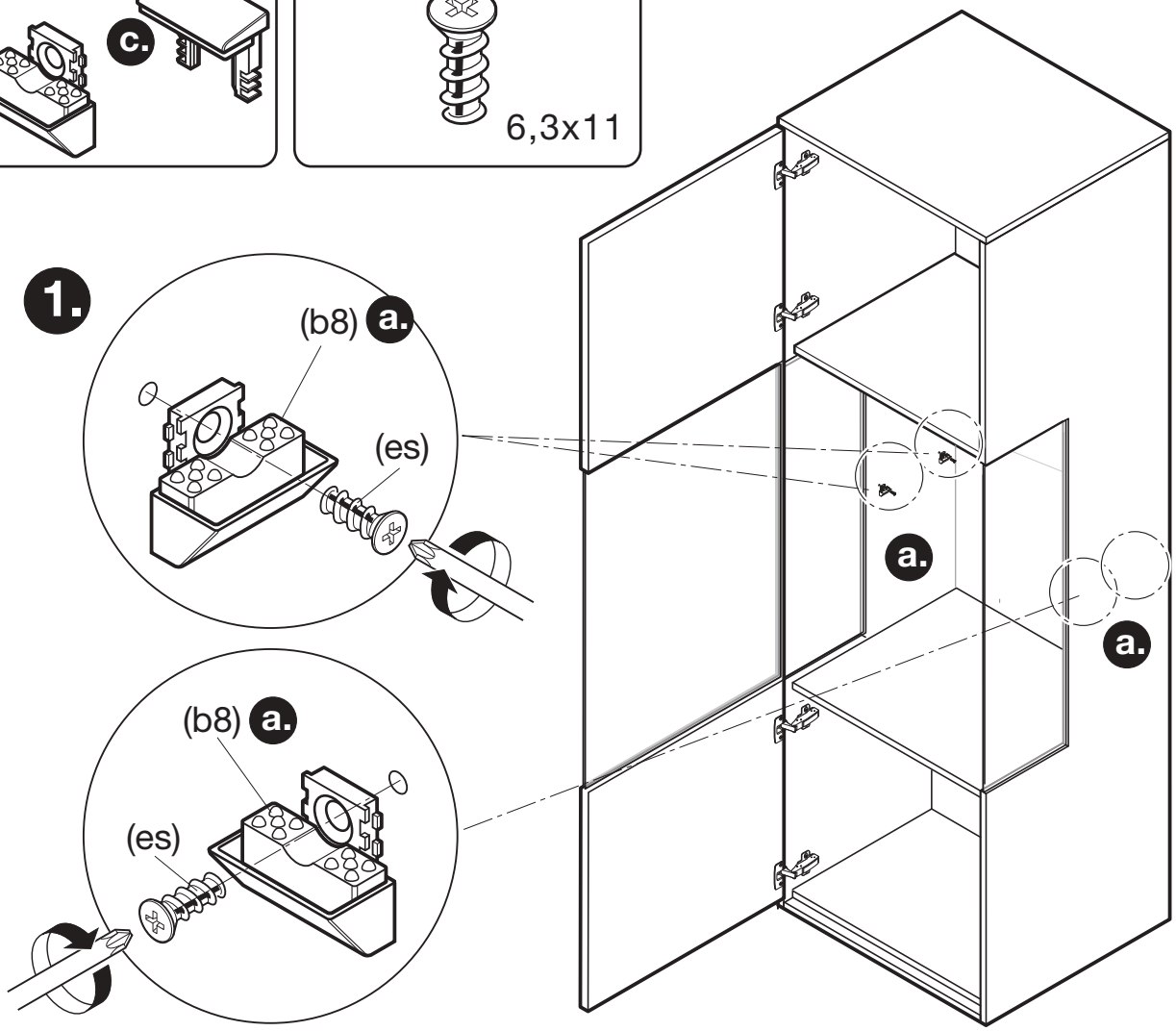

GLASEINLEGEBODEN

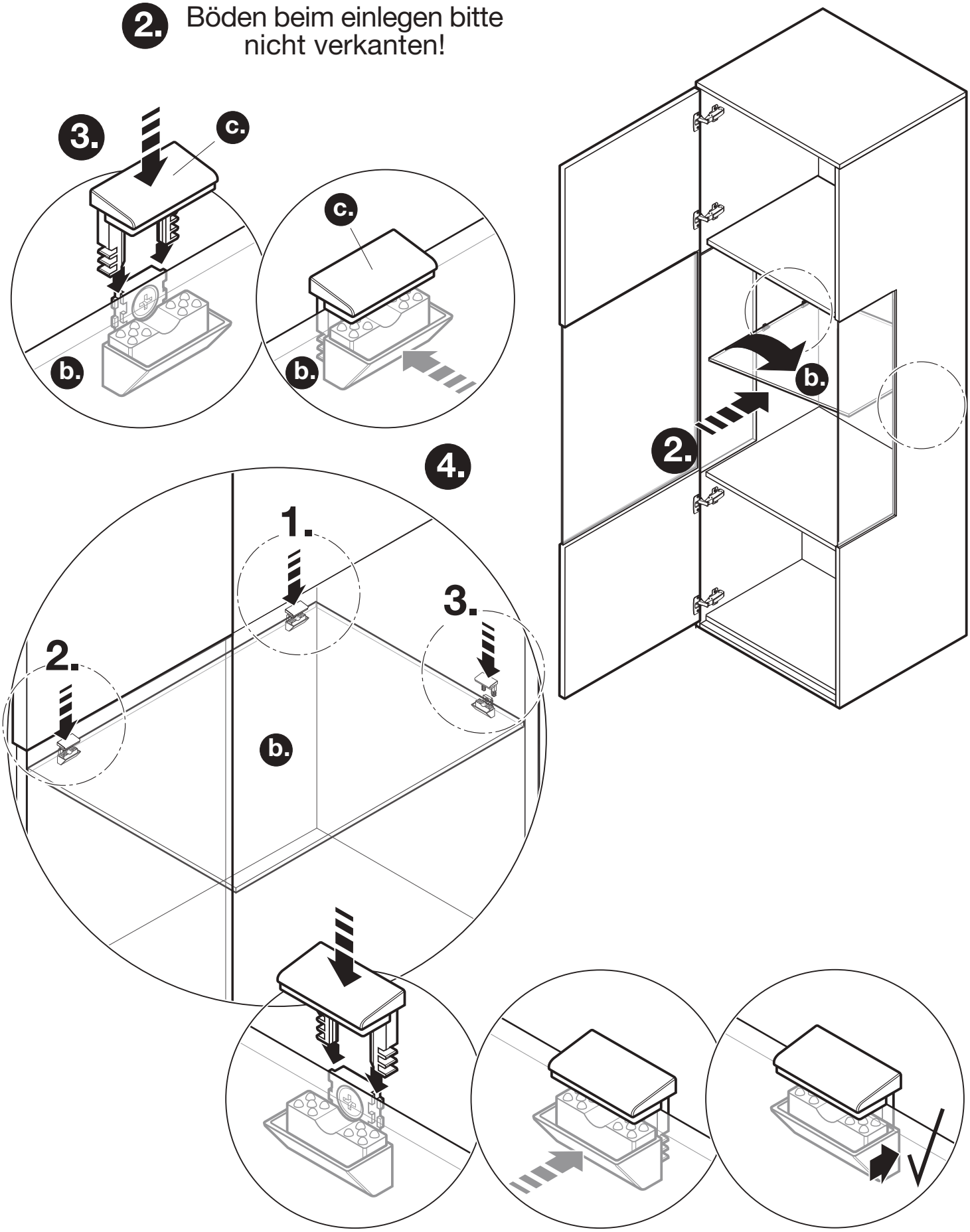

EINLEGEBODEN

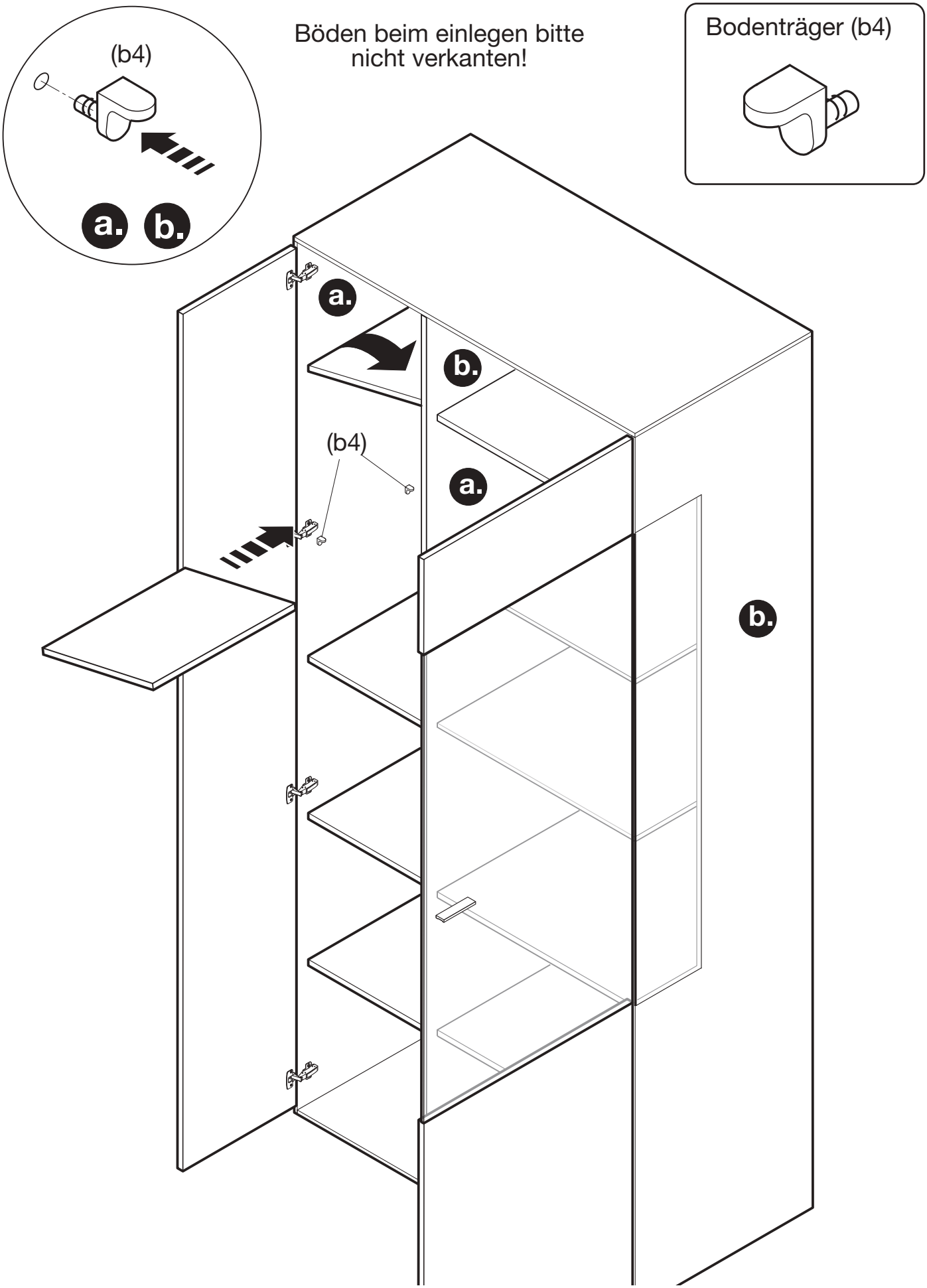

Abbildung

(a.bis b.) Türeneinbau

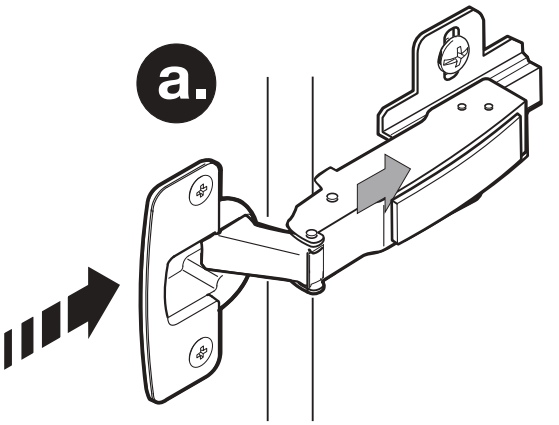

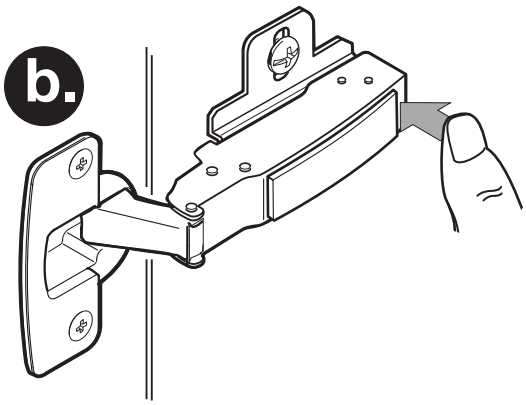

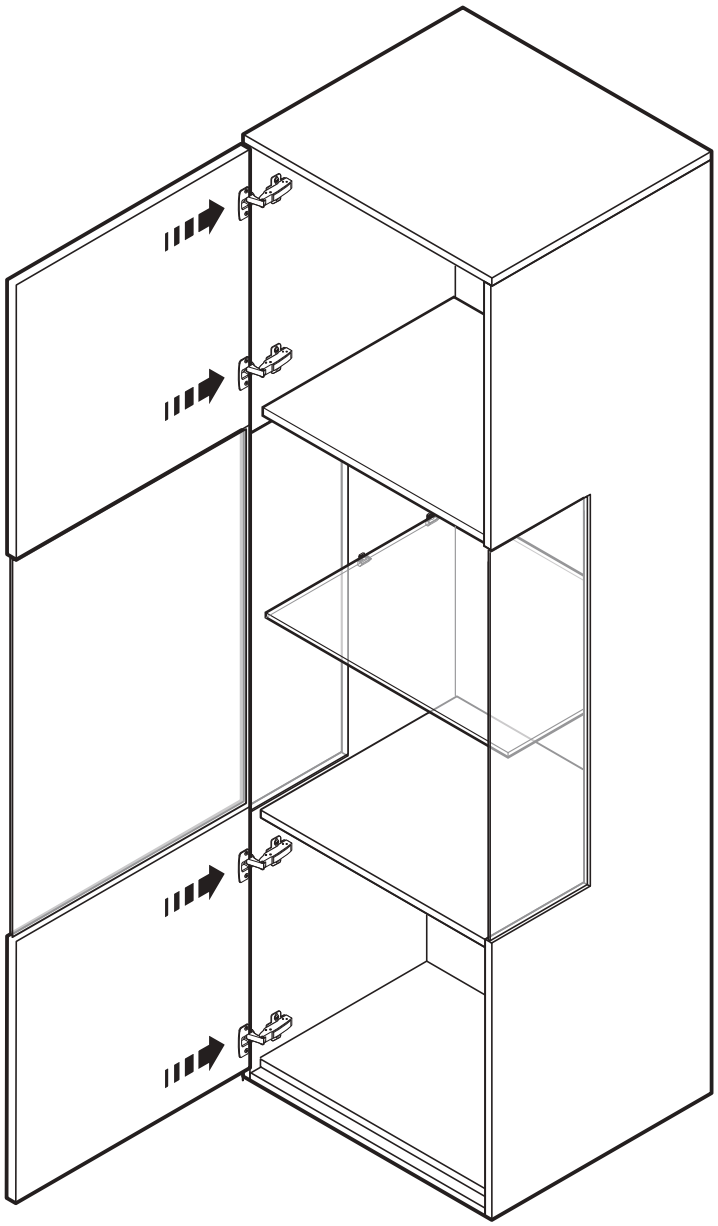

Abbildung

(c. bis d.) Türenausbau

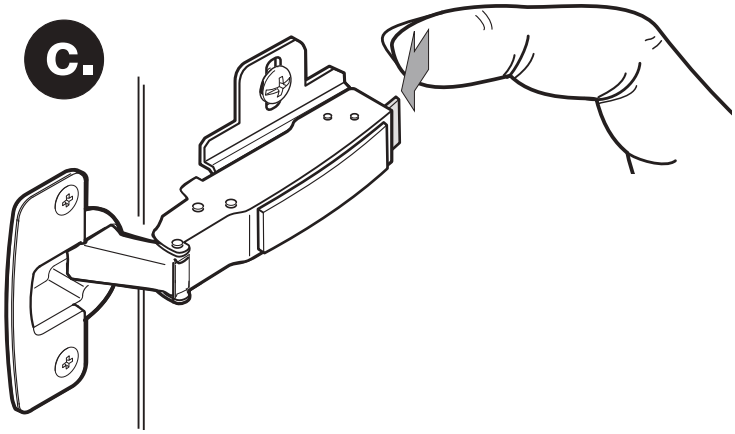

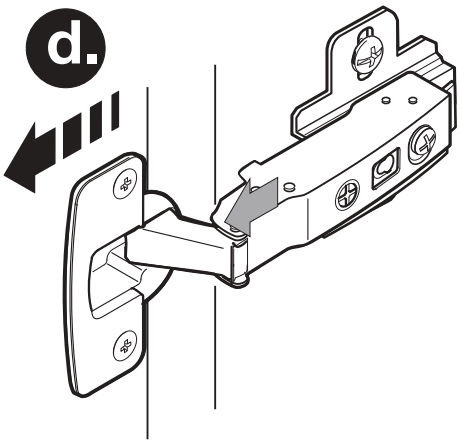

TÜREN AUSRICHTEN

Abbildung

a.) Abdeckkappe abnehmen.

b.) Tiefeneinstellung

c.) Höheneinstellung

d.) Seiteneinstellung

e.) Abdeckkappe aufsetzen.

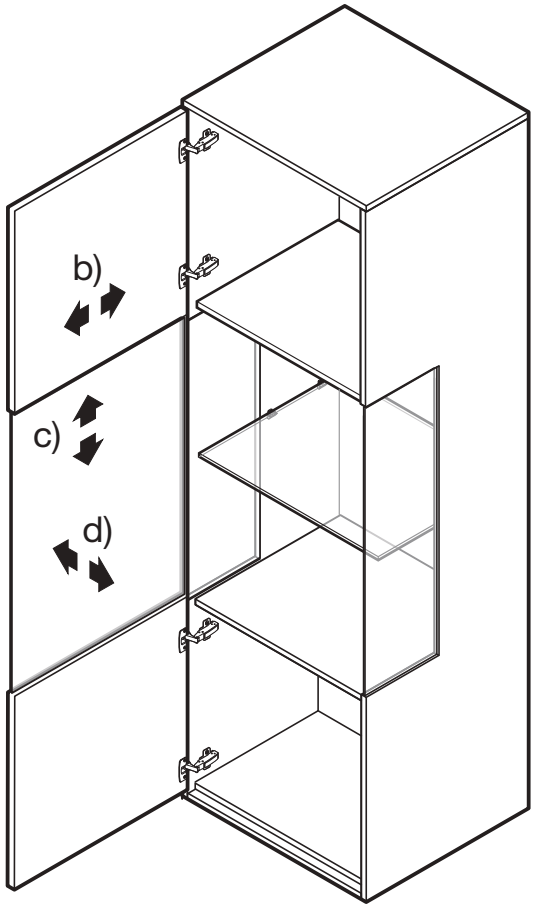

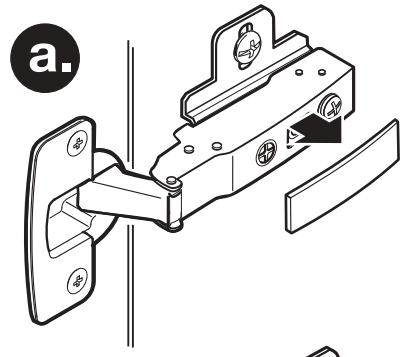

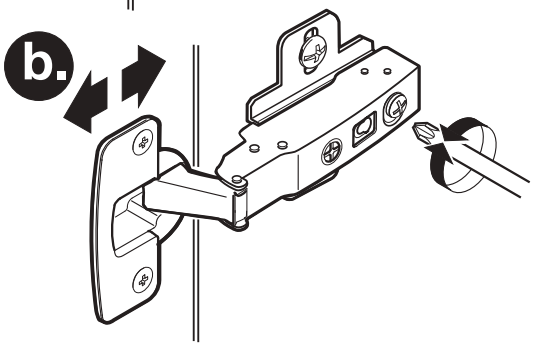

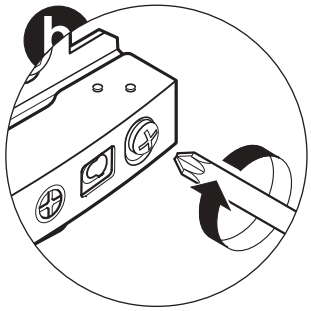

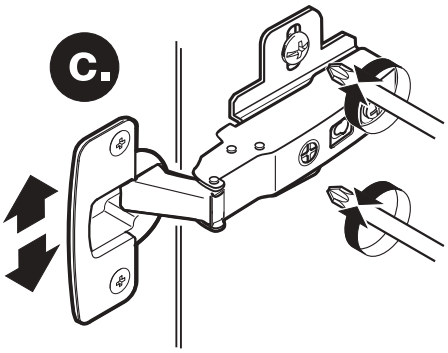

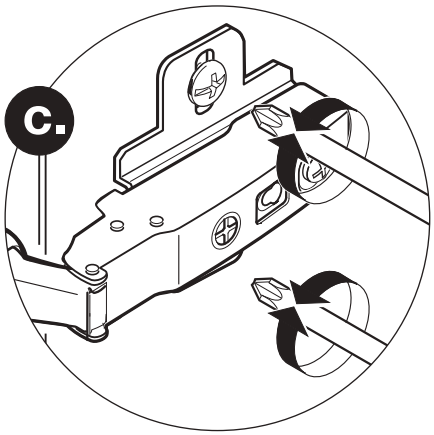

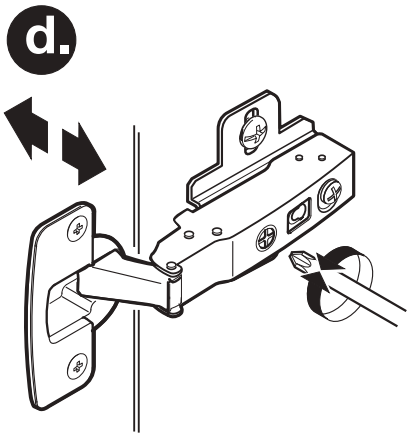

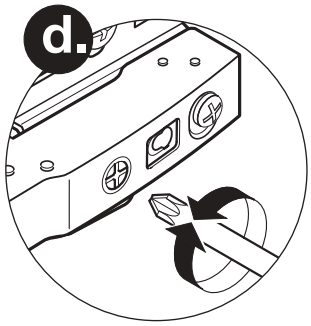

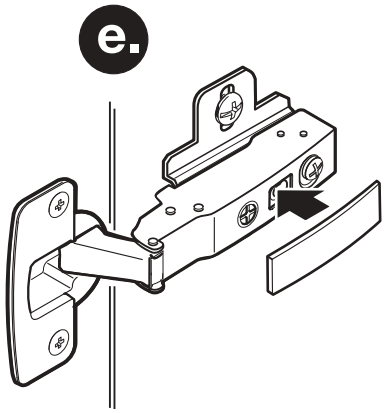

SCHUBKASTEN EINBAU

Abbildung
Teleskopauszug

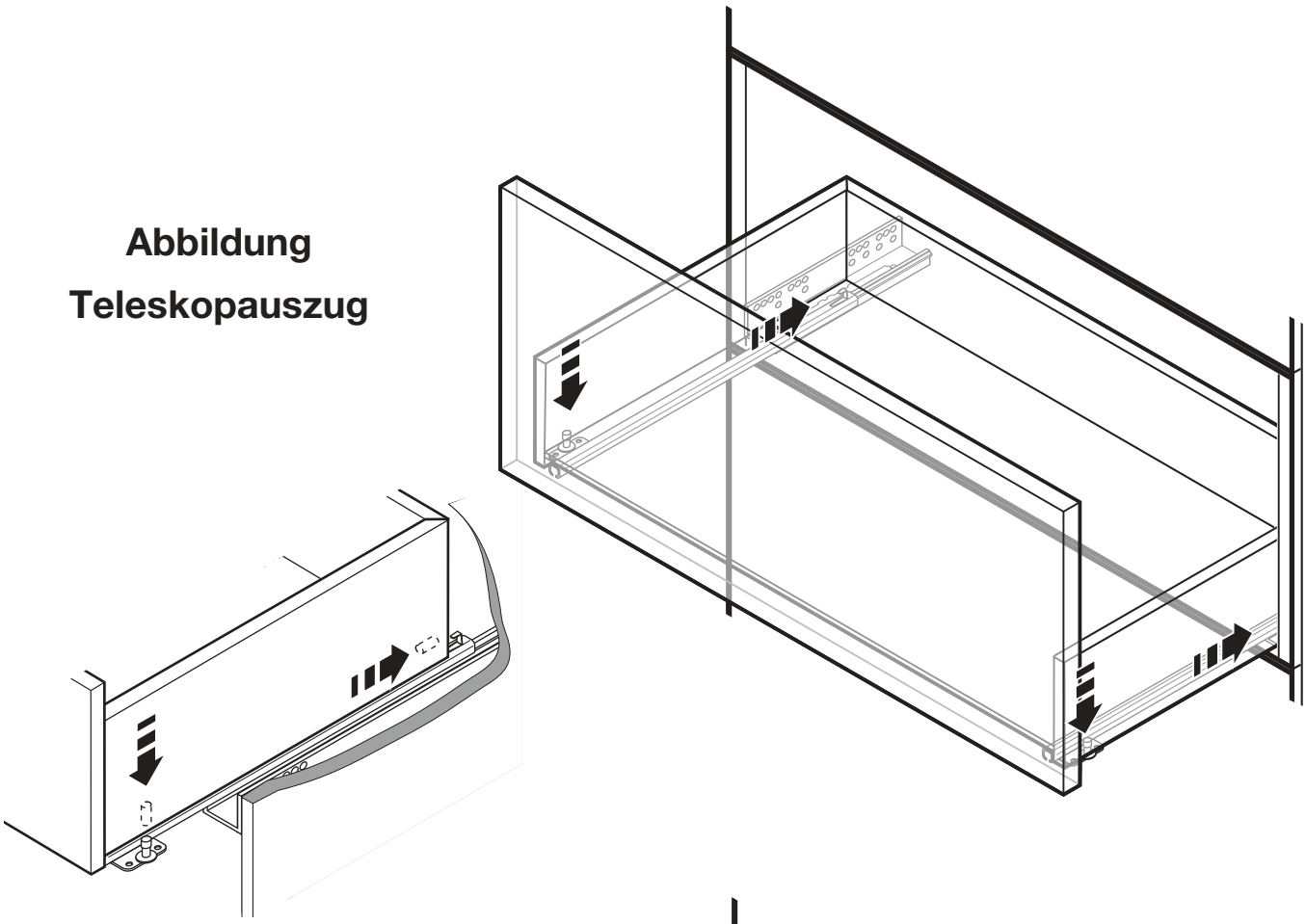

Abbildung
Vollauszug

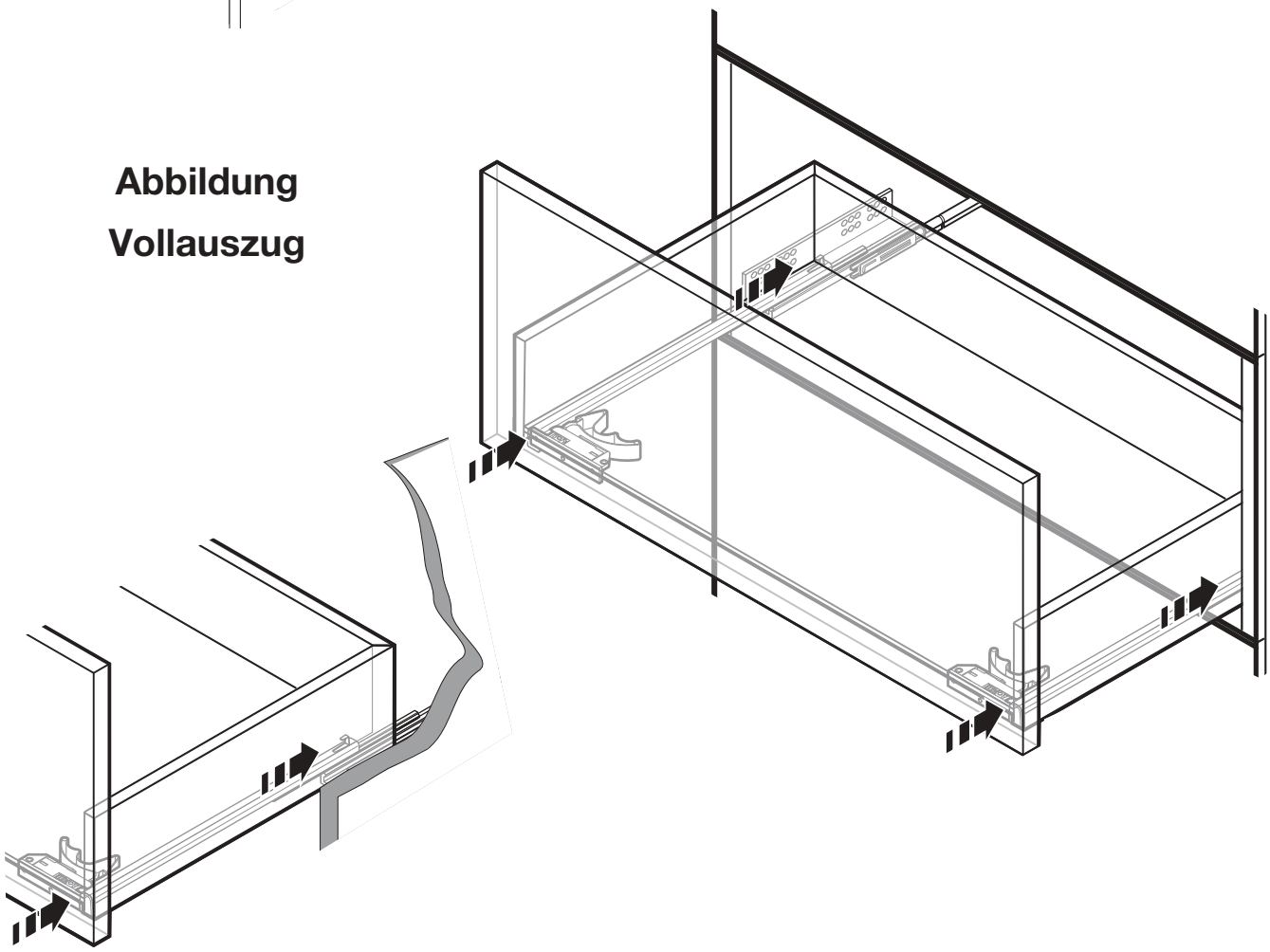

HÖHENVERSTELLUNG SCHUBKASTEN

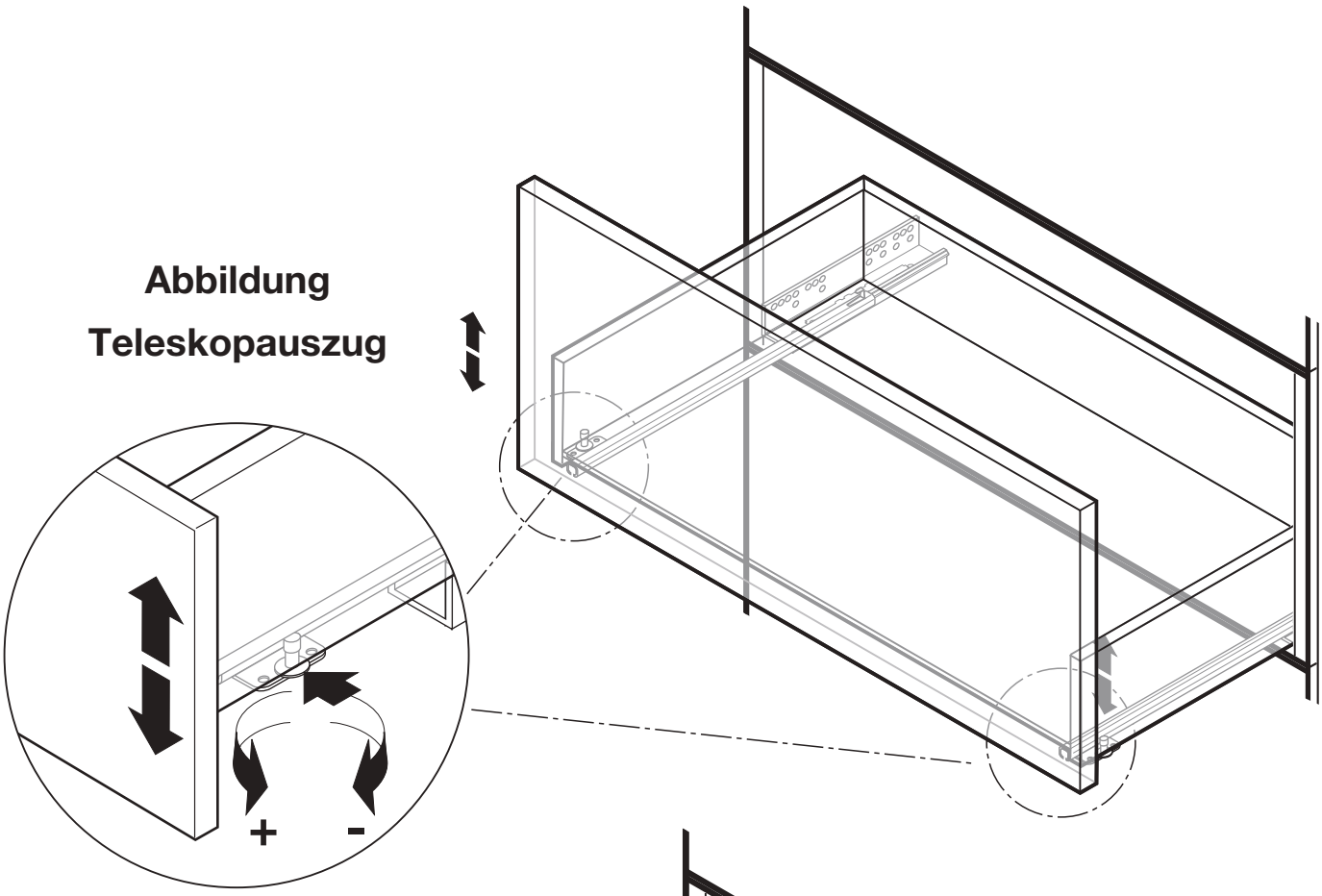

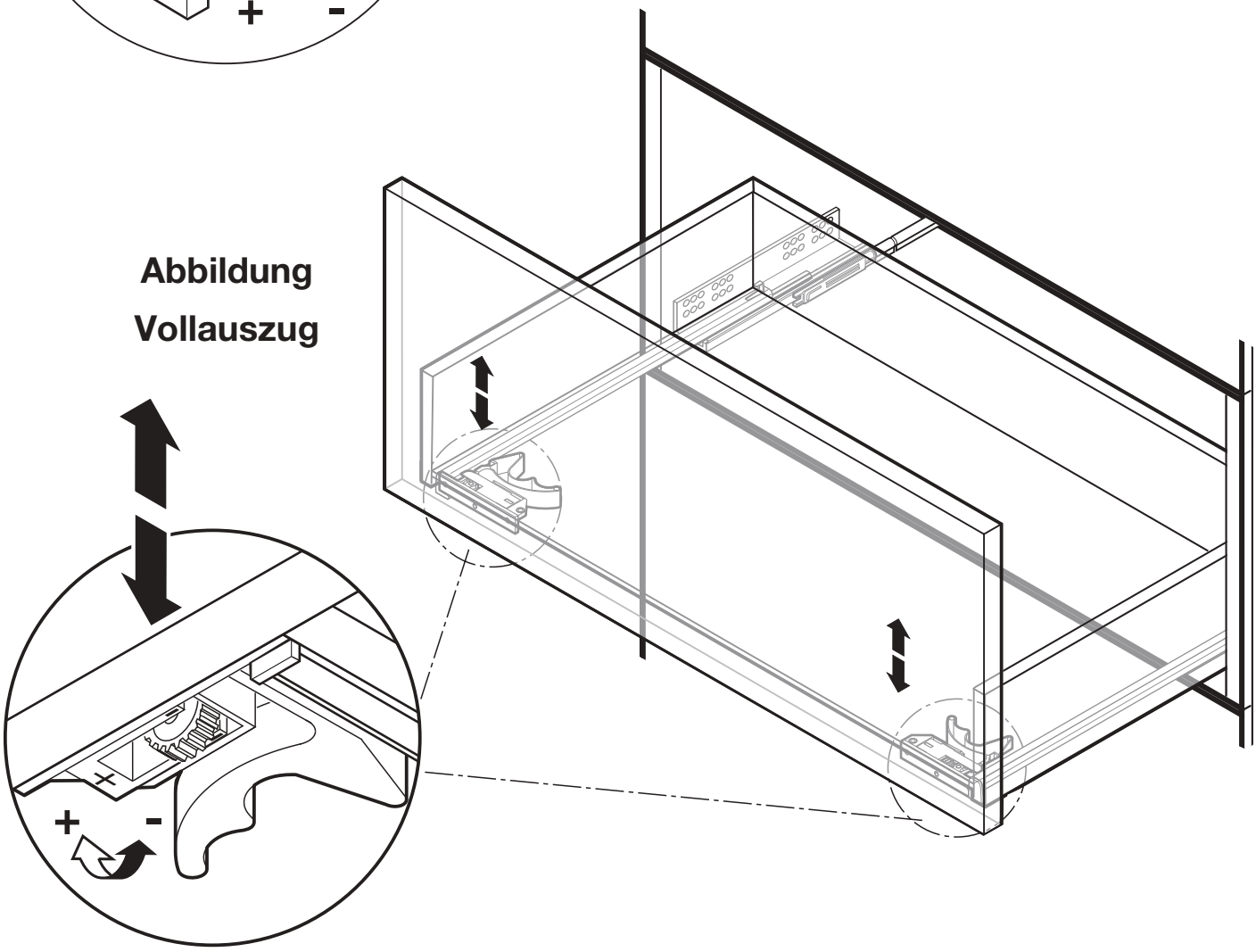

KLAPPEN AUSRICHTEN

- LOWBOARDE
- HÄNGEELEMENTE
- HÄNGELOWBOARDE
- SIDEBOARDE
- HIGHBOARDE

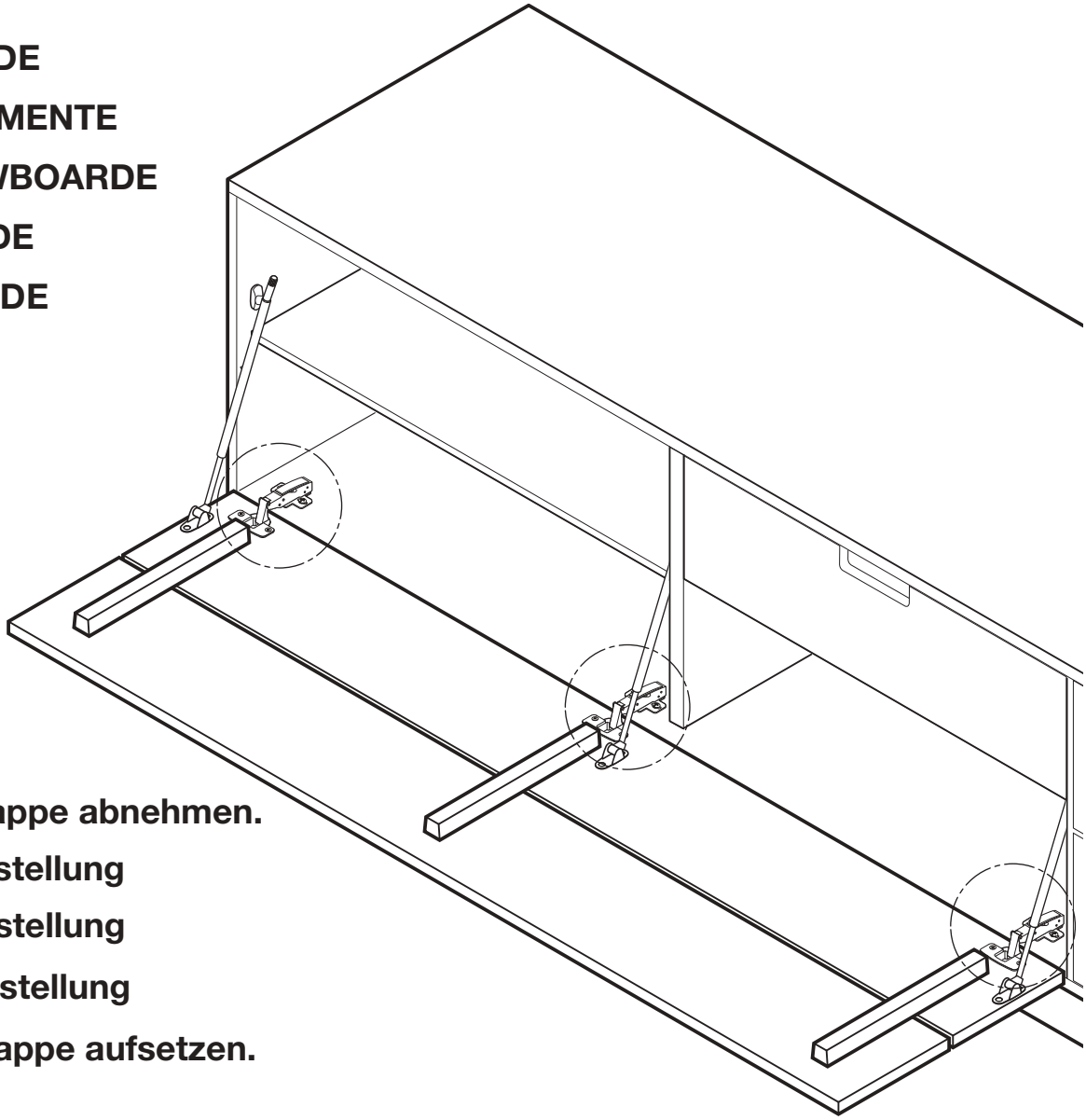

Abbildung

a.) Abdeckkappe abnehmen.

b.) Tiefeneinstellung

c.) Seiteneinstellung

d.) Höheneinstellung

e.) Abdeckkappe aufsetzen.

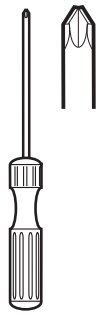

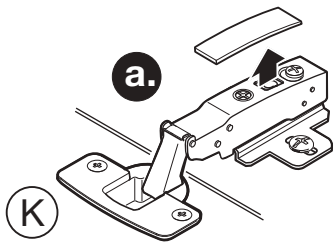

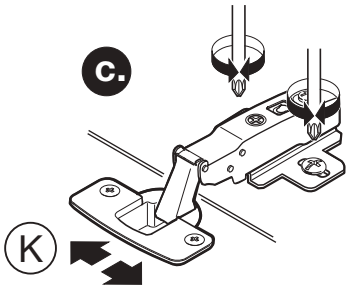

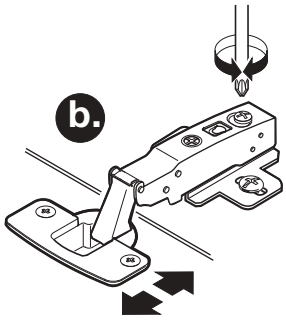

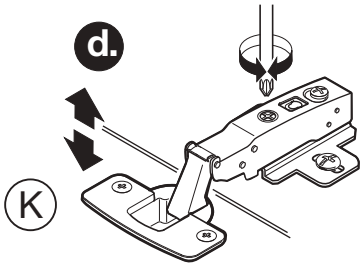

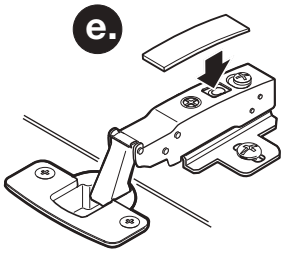

NOTIZEN