Siehe "Zertifkate" unter Programminformation.

WÖSTMANN®
MARKENMÖBEL

MONTAGEANLEITUNG

Ausgabe 2021.01.1

Montageanleitung verbleibt beim Kunden. Bitte aufbewahren!

Technische Änderungen vorbehalten.

WM 1910
GARDEROBE

U

U

INHALTSANGABE WM 1910 GARDEROBEN

Wichtige Hinweise	4
Pflege- und Gebrauchsanleitung	5
Zubehör LED-Beleuchtung (optional) / LED-Beleuchtung	6-7
Konfigurationsbeispiele	8-10
Garderobenschränke aufstellen / ausrichten	11-12
Garderobenschränke Kippsicherung	13
Montage Wandgarderoben	14-20
Wandgarderobe Type 6302	21-26
Einlegeboden	27
Türen einbau / ausbau	28
Türen ausrichten / Scharniereinstellung	29
Schubkasten einbau	30
Höheneinstellung Schubkasten	31

Für die Montage benötigen Sie:

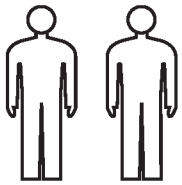

2 Personen.

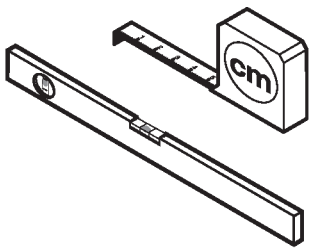

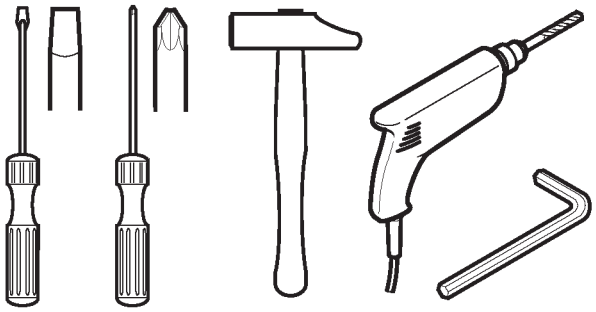

Technische Änderungen vorbehalten.
Stand 18.03/2021 A20210317.0 © H-HUYER

WICHTIGE HINWEISE

Liebe Kundin, lieber Kunde,

herzlichen Glückwunsch- Sie haben sich für ein qualitativ hochwertiges Möbelstück aus deutscher Produktion entschieden. Beachten Sie bitte nachfolgende Hinweise, die zur sachgerechten Nutzung des neuen Möbels erforderlich sind. Diese Anleitung bitte aufbewahren.

- Bitte lesen Sie diese Montageanweisung vor der Montage Ihrer Möbel aufmerksam durch um dementsprechend nach den Montageschritten zu verfahren. Wir können für Ihre Montagefehler leider keine Haftung übernehmen!

- Sachgerechter Transport, Aufbau, Anschluss und Einweisung durch autorisiertes Fachpersonal garantieren Ihnen den hohen Gebrauchs- und Funktionsnutzen. Einwandfreie Möbelfunktionen sind nur bei lot- bzw. waagerechter Aufstellung und exakten Beschlageinstellungen gewährleistet.

- Legen Sie bitte die Möbelteile auf einen weichen Untergrund - so vermeiden Sie Kratzer!

- Verwenden Sie bitte nur die beigefügten Beschläge bzw. Einzelteile entsprechend den vorgesehenen Montageschritten!

- Alle Einlegeböden beim Ein- / Auslegen bitte nicht verkanten, da dieses zu Beschädigungen der Möbelelemente führen kann. Scharfkantige bzw. spitze Gegenstände, sowie hartes Aufsetzen können zu Beschädigung oder Glasbruch beim Einlegeboden führen!

- Hängeelemente, Wandmontagen und vorgeschriebene Kippsicherungen sind ausschließlich mit beiliegenden Beschlägen und nur in Wandaufbauten mit ausreichender Belastbarkeit, z. B. im Festmauerwerk, zulässig. Die Beschlagtechnik der Scharnier-, Führungs- Schließ,- Selbsteinzugs- und Dämpfungssysteme ist wartungsfrei. Nach Veränderungen des fachgerechten Montagezustands besteht die Sorgfaltspflicht zur Nachjustierung.

- Elektronische Bauteile sind nach den gültigen Normen von VDE, CE, MM gefertigt, es gelten die relevanten Einbauvorschriften, Sicherheitshinweise und Bedienungsanweisungen der Gerätehersteller. Die von uns eingesetzten LED-Leuchtmittel sind fest verbaut und nicht austauschbar, aber diese Leuchtmittel sind sparsam und haben eine sehr lange Lebensdauer. Bitte immer auch beim anschließen der LED-Beleuchtungen die Max. Trafo- Leistung (Trafo-Überlastung) beachten. Die LED-Beleuchtungen dürfen nicht zugestellt / zugehängt werden. (Hitzestau vermeiden)

- Die von uns eingesetzten Lacke und Beizen entsprechen den Anforderungen der DIN EN71 Teil3. (Migration bestimmter Elemente - Sicherheit von Kinderspielzeug!)

- Glasflächen nur mit heißen Wasser befeuchteten Lappen reinigen. Keine Haushalts-, Glasreiniger oder Spülmittel verwenden!

- Werden Betriebs-, Bedienungs- oder Wartungsanweisungen nicht befolgt, Änderungen an den Produkten vorgenommen, Teile ausgewechselt oder Verbrauchsmaterialien verwendet, die nicht den Originalspezifikationen entsprechen, so entfällt jede Gewährleistung.

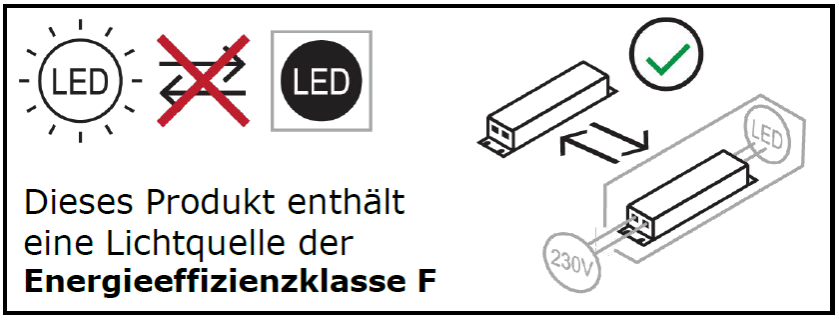

Dieses Produkt enthält eine Lichtquelle der **Energieeffizienzklasse F**

Massivholz-Möbel

Unsere Massivholz-Möbel zeichnen sich nicht nur durch ihre Qualität, sondern auch durch ihre äußerst leichte Handhabung in der Pflege aus. Damit Sie lange Jahre Freude an Ihren neuen Wohnmöbeln haben, geben wir Ihnen nachfolgend einige praktische Hinweise zur Pflege der Möbel…

[Oberflächenpflege]

Unsere Massivholz-Möbel sind äußerst pflegeleicht, und wir empfehlen Ihnen, die Oberfläche nur mit einem weichen Staubtuch oder einem leicht feuchten Tuch zu reinigen. Verwenden Sie bitte keine Microfasertücher oder Schmutzradierer, die feinste Partikel enthalten und so die Oberfläche Ihrer Möbel beschädigen könnten. Verwenden Sie außerdem keine Möbelpflegemittel oder Scheuermittel, die die Oberfläche angreifen könnten. Farbveränderungen und Fleckenbildung könnten die Folge sein.

Die Möbel benötigen keine besondere Pflege und auch keine Nachbehandlung. Die Oberfläche ist für den täglichen Gebrauch geeignet und bedarf auf Dauer keiner zusätzlichen Behandlung. Grundsätzlich sollten alle Verschmutzungen und Flüssigkeiten (z. B. Getränke) sofort mit einem leicht feuchten Tuch abgewischt werden. Vermeiden Sie Spülmittel mit bleichenden Zusätzen wie z. B. Zitrone und verwenden Sie keine Flüssigreiniger, Putzmittel oder Scheuerpulver, da diese die Oberfläche beschädigen könnten.

[Raumklima]

Ein ideales Raumklima für Mensch und Inventar besteht bei einer **Temperatur von 19 - 23°C** sowie einer **Luftfeuchtigkeit von 45 - 55%**. Für Massivholz-Möbel ist das ideale Raumklima von hoher Bedeutung. Holz ist ein natürlicher Werkstoff, der ständig Feuchtigkeit, je nach Feuchtigkeitsgehalt der Raumluft, aufnimmt und wieder abgibt. Werden die Möbel über längere Zeit einer höheren oder niedrigeren Luftfeuchtigkeit ausgesetzt, „wächst“ oder „schrumpft“ das Holz, es verzieht sich verstärkt, und Risse können sich bilden. Besonders bei Neubauten ist auf die Luftfeuchtigkeit zu achten und diese ggf. durch entsprechendes Lüften zu senken. Wir empfehlen deshalb ein Thermometer und Hygrometer zu nutzen, damit Sie lange Freude an Ihren Möbeln haben.

[Lichteinwirkung]

Sonnenlicht und auch Kunstlicht verändert die Oberfläche und bleicht die Farbe des Holzes aus. Je nach Holzart und Lichtbefall können die Möbel heller oder dunkler werden. Eine absolute Lichtechtheit gibt es nicht, deshalb sollten Sie Ihre Möbel möglichst keiner direkten oder starken Sonnenstrahlung aussetzen.

[Massivholz – ein Unikat der Natur]

Das Einmalige und Faszinierende an massivem Holz ist, dass jedes verarbeitete Teil in Wuchs und Struktur ein anderes Erscheinungsbild aufweist. Feine Äste, Verwachsungen und Einläufe zeugen von der Ursprünglichkeit des Holzes. Keine Tür, kein Schubkasten und keine Seite gleicht der anderen; jedes Möbel ist ein Unikat, so wie es in der Natur nur einmal gewachsen ist.

[Toleranzen]

Auch bei industriell hergestellten Möbeln entsteht vieles in Handarbeit. Für sämtliche Arten der Herstellung gilt: Toleranzen (Abweichungen) bei Möbeln sind fertigungstechnisch nicht zu vermeiden. Die Angaben sind grundsätzlich ungefähre Maße. Liegen die Abweichungen in Farbe, Maßen und Struktur innerhalb der nationalen und internationalen Norm, liegt kein Sachmangel vor. Vielmehr handelt es sich dabei um eine „warentypische Eigenschaft“. (Quelle: RAL GZ 430)

Wir bedanken uns für Ihre Aufmerksamkeit und

wünschen Ihnen viel Freude mit Ihrem Markenmöbel.

ZUBEHÖR LED-BELEUCHTUNG

LED 6-FACH VERTEILER

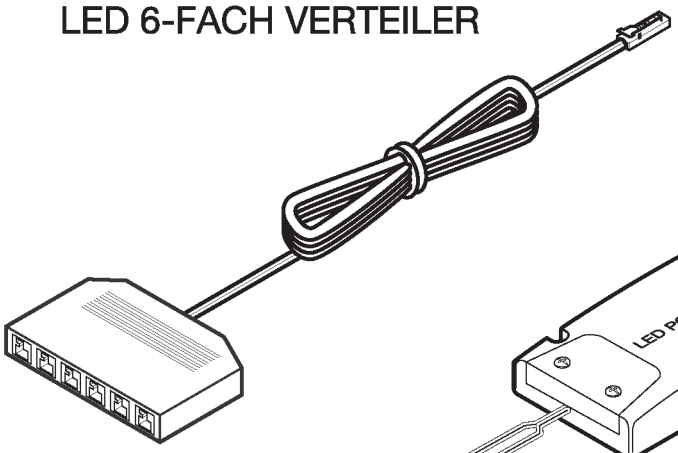

LED-Trafo-2fach
Sec.: 12VDC
Max.1,5A,15W

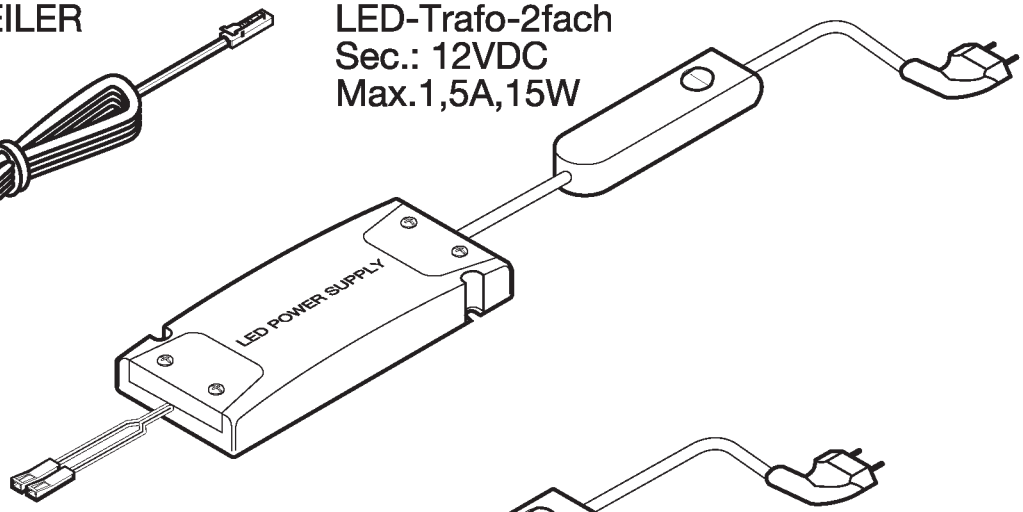

LED-Trafo-2fach
Sec.: 12VDC
Max.2,5A,30W

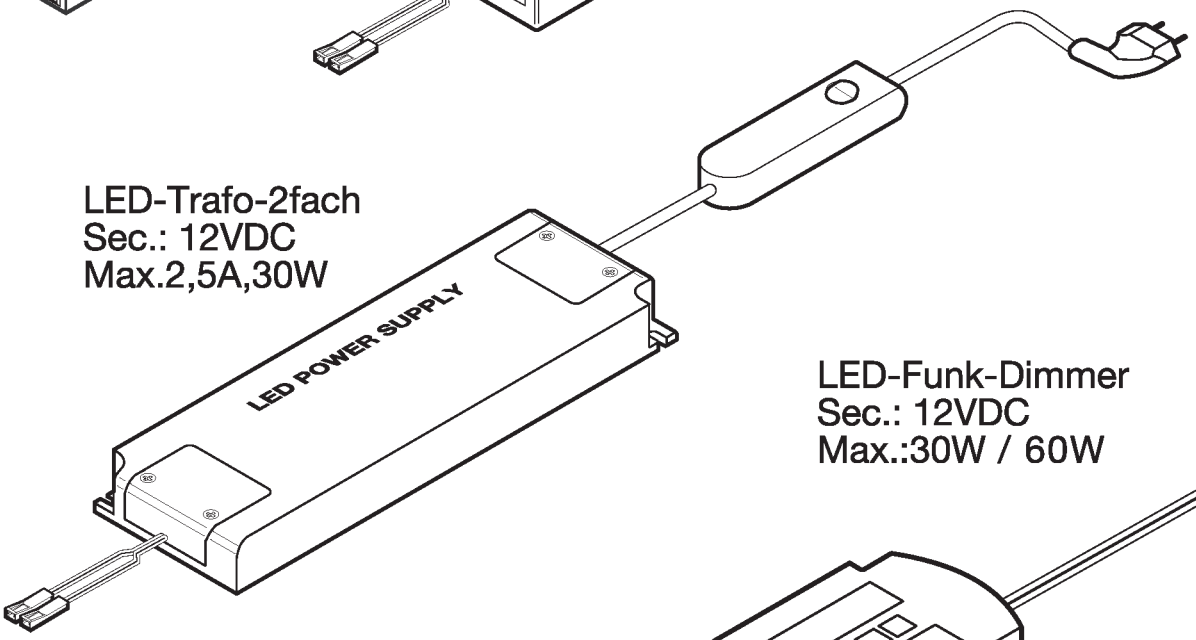

LED-Funk-Dimmer
Sec.: 12VDC
Max.:30W / 60W

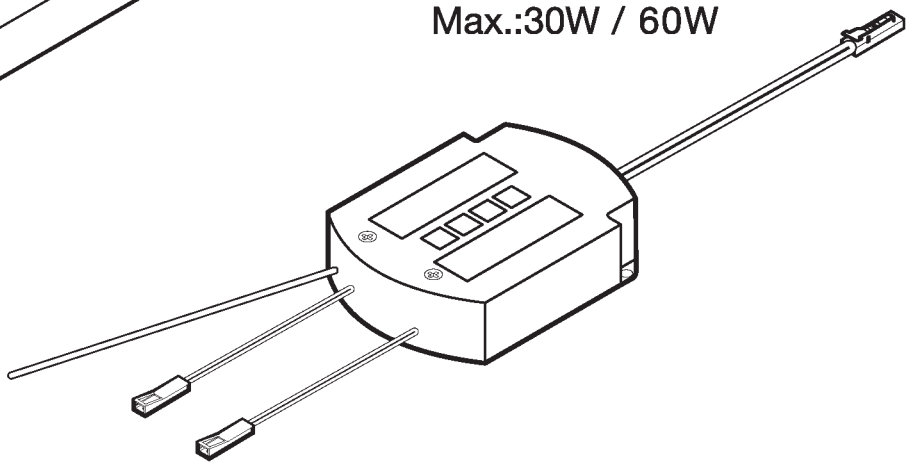

Handsender
Batterie: CR 2025, 3V

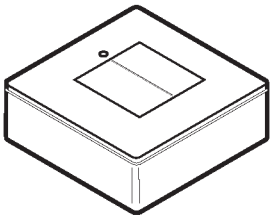

4-Kanal Handsender

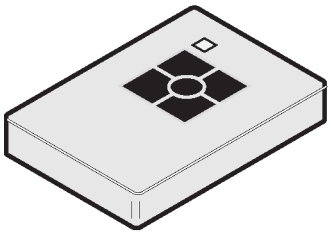

4-Kanal LED-Funk-Dimmer
Sec.: 12VDC
Max.:60W

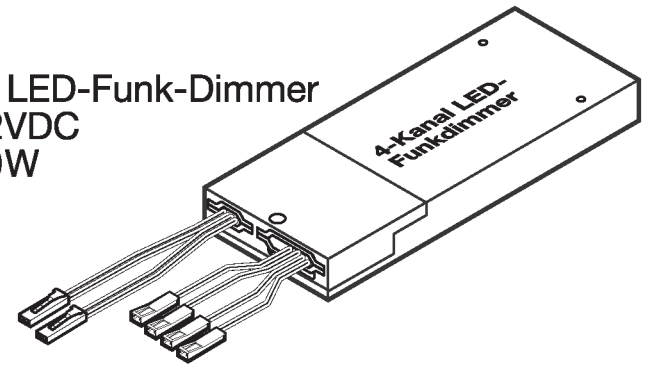

LED-BELEUCHTUNG

Beim anschließen der Beleuchtung immer die Max. Trafo Leistung beachten!

1 LED- Ambiente- Beleuchtung
2 LED- Akzent- Beleuchtung

Type 13302		Type 13903 13904		Type 14503 14504		Type 13103 13104	
Watt		Watt		Watt		Watt	
1	7,7 W	**1**	7,7 W	**1**	11,6 W	**1**	7,7 W

Type 13203 13204		Type 6302		Type 1252	
Watt		Watt		Watt	
2	14,4 W	**2**	18,8 W	**2**	9,4 W

KONFIGURATIONSBEISPIELE

Beispiel 0001 / spiegelseitig 0101

B 233,8 cm | H 185,0 cm | T 45,2 cm / 37,1 cm / 35,8 cm (Breite inkl. 1x 15 cm Abstand)

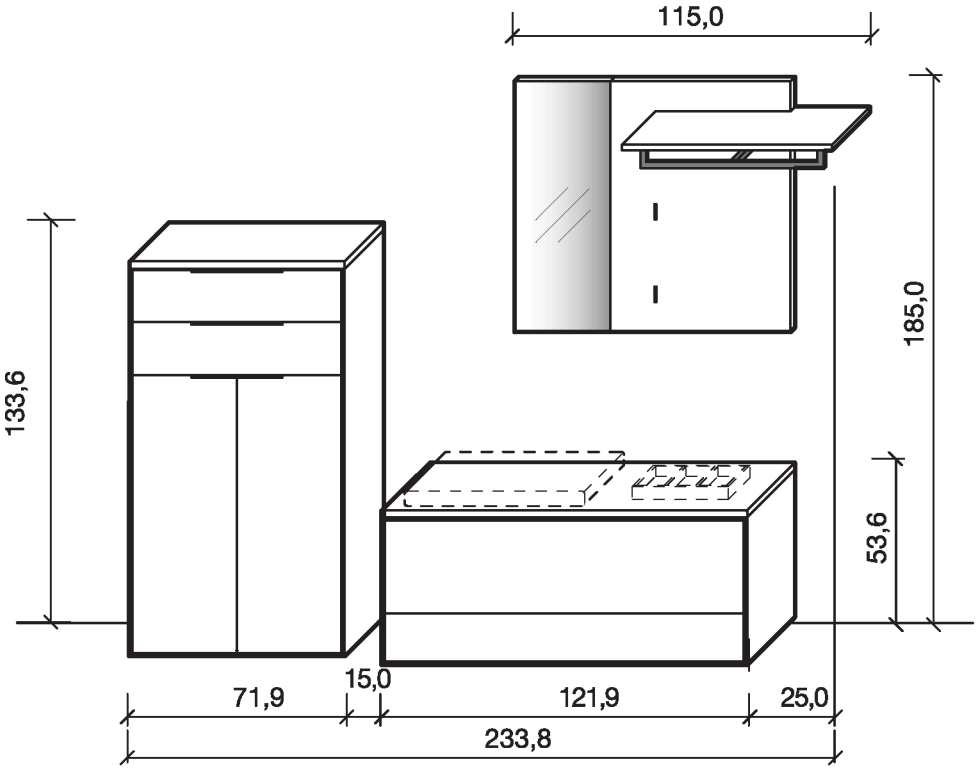

Beispiel 0002 / spiegelseitig 0102

B 233,8 cm | H 185,0 cm | T 45,2 cm / 37,1 cm / 35,8 cm (Breite inkl. 1x 15 cm Abstand)

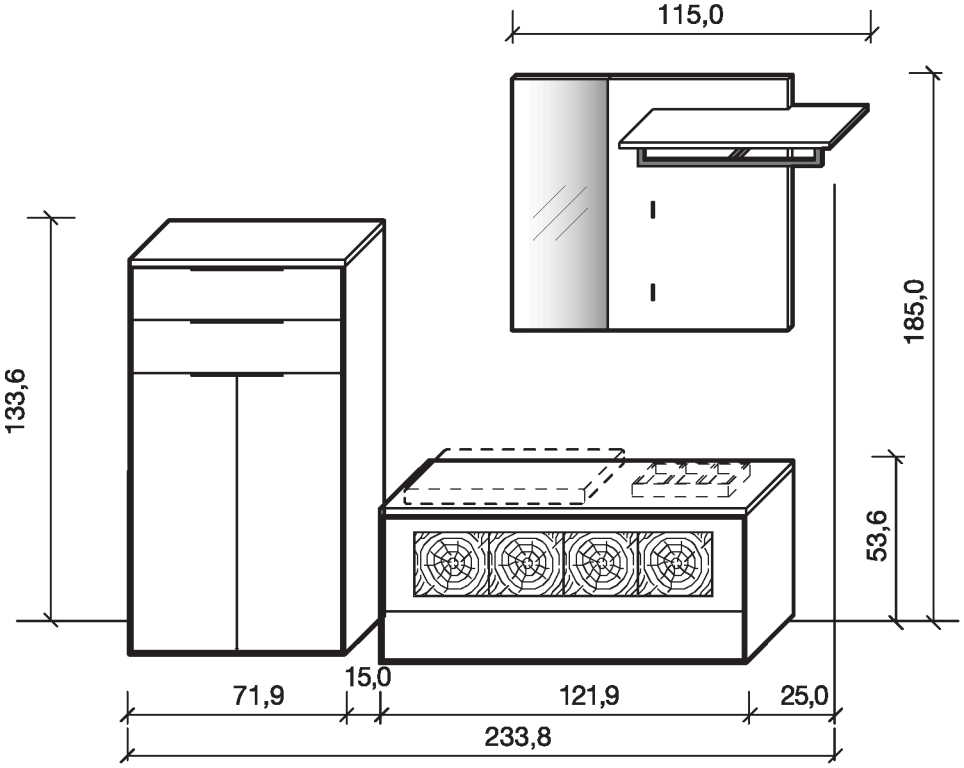

KONFIGURATIONSBEISPIELE

Beispiel 0003 / spiegelseitig 0103

B 168,9 cm | H 195,6 cm | T 41,0 cm / 40,3 cm / 2,0 cm (Breite inkl. 2x 15 cm Abstand)

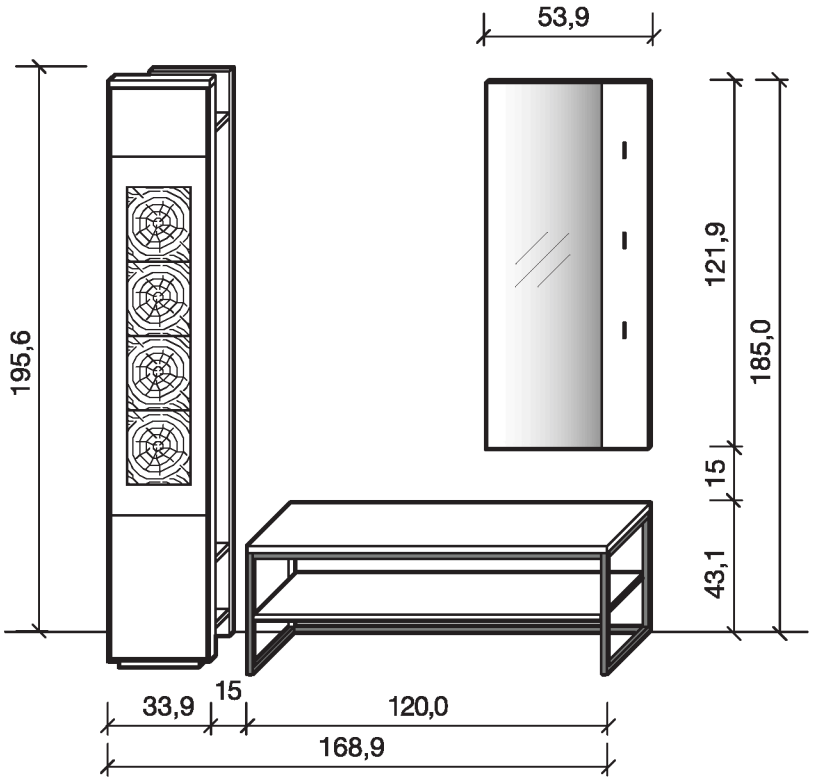

Beispiel 0004 / spiegelseitig 0104

B 168,9 cm | H 195,6 cm | T 41,0 cm / 40,3 cm / 2,0 cm (Breite inkl. 1x 15 cm Abstand)

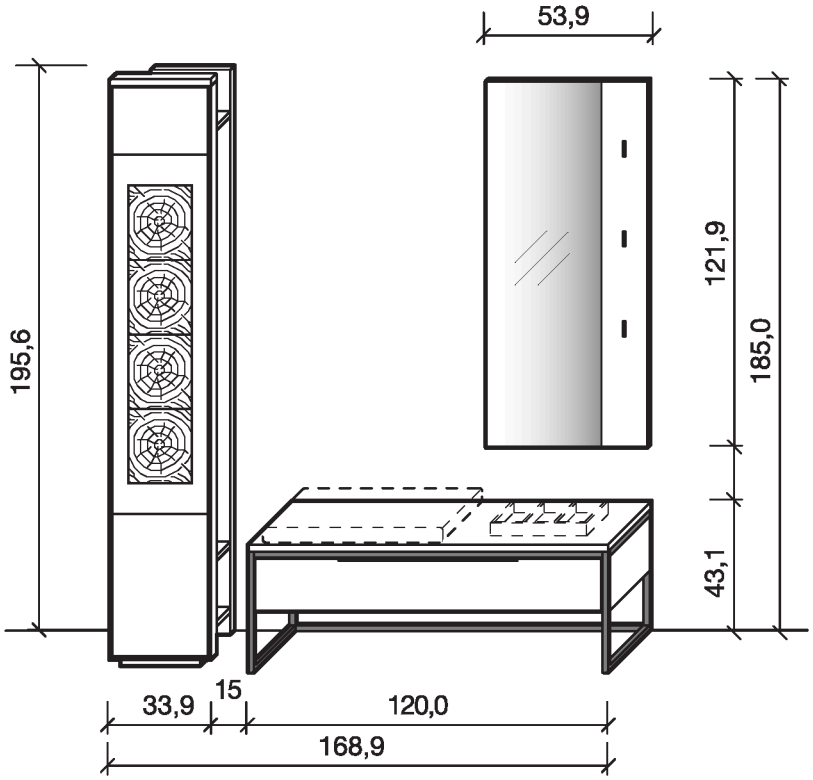

KONFIGURATIONSBEISPIELE

Beispiel 0005 / spiegelseitig 0105

B 198,8 cm | H 197,6 cm | T 41,0 cm / 41,0 cm / 37,1 cm (Breite inkl. 1x 15 cm Abstand)

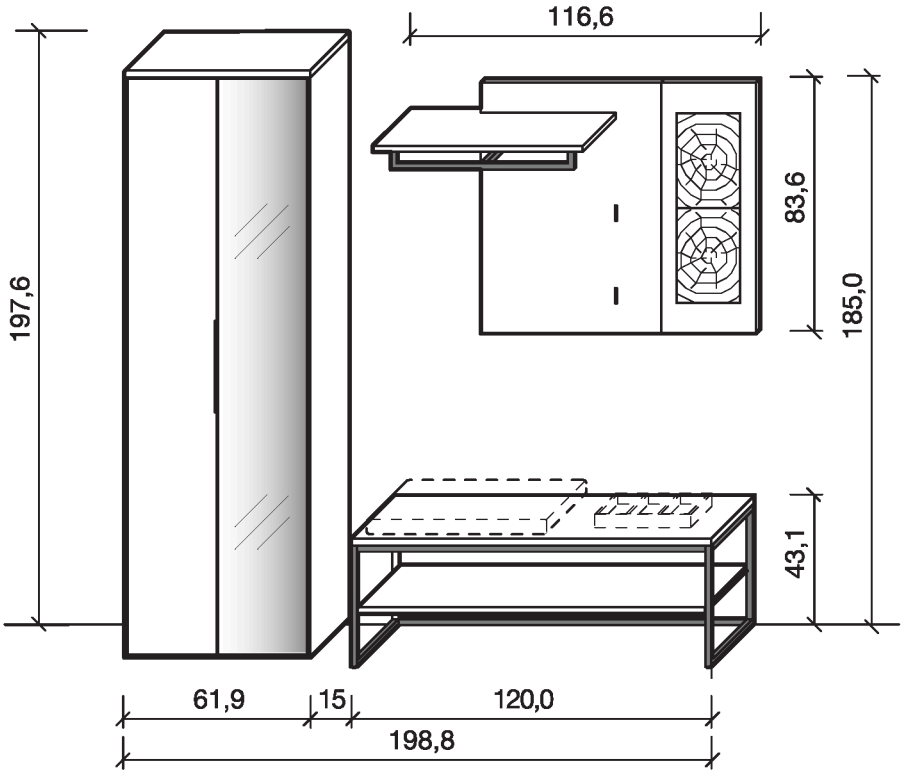

Beispiel 0006 / spiegelseitig 0106

B 198,8 cm | H 197,6 cm | T 41,0 cm / 41,0 cm / 37,1 cm (Breite inkl. 1x 15 cm Abstand)

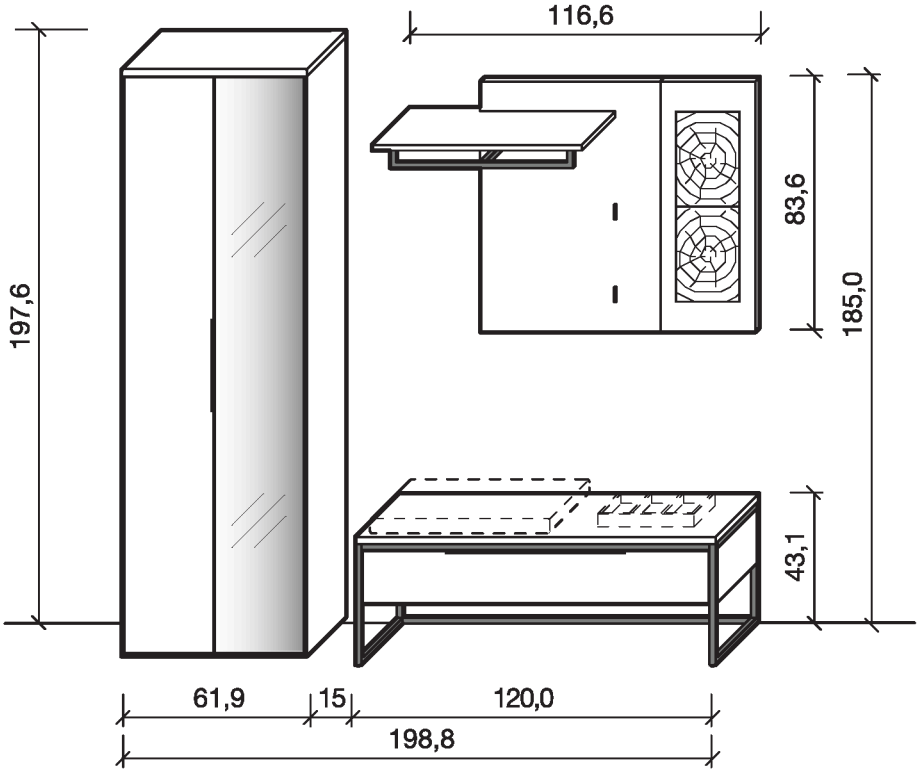

GARDEROBENSCHRÄNKE AUFSTELLEN

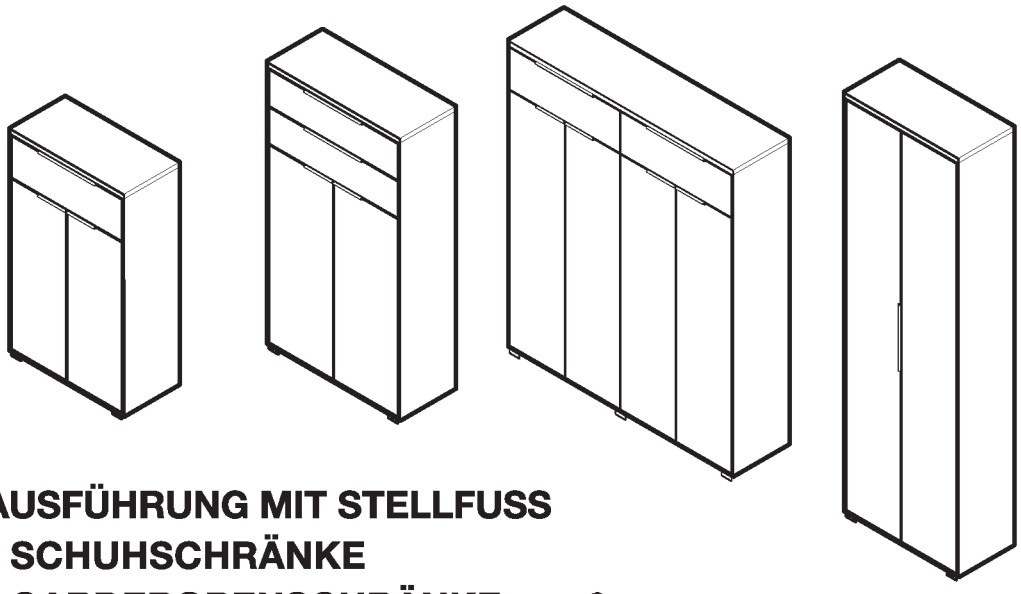

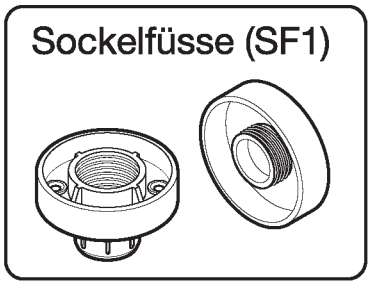

AUSFÜHRUNG MIT STELLFUSS
- SCHUHSCHRÄNKE
- GARDEROBENSCHRÄNKE

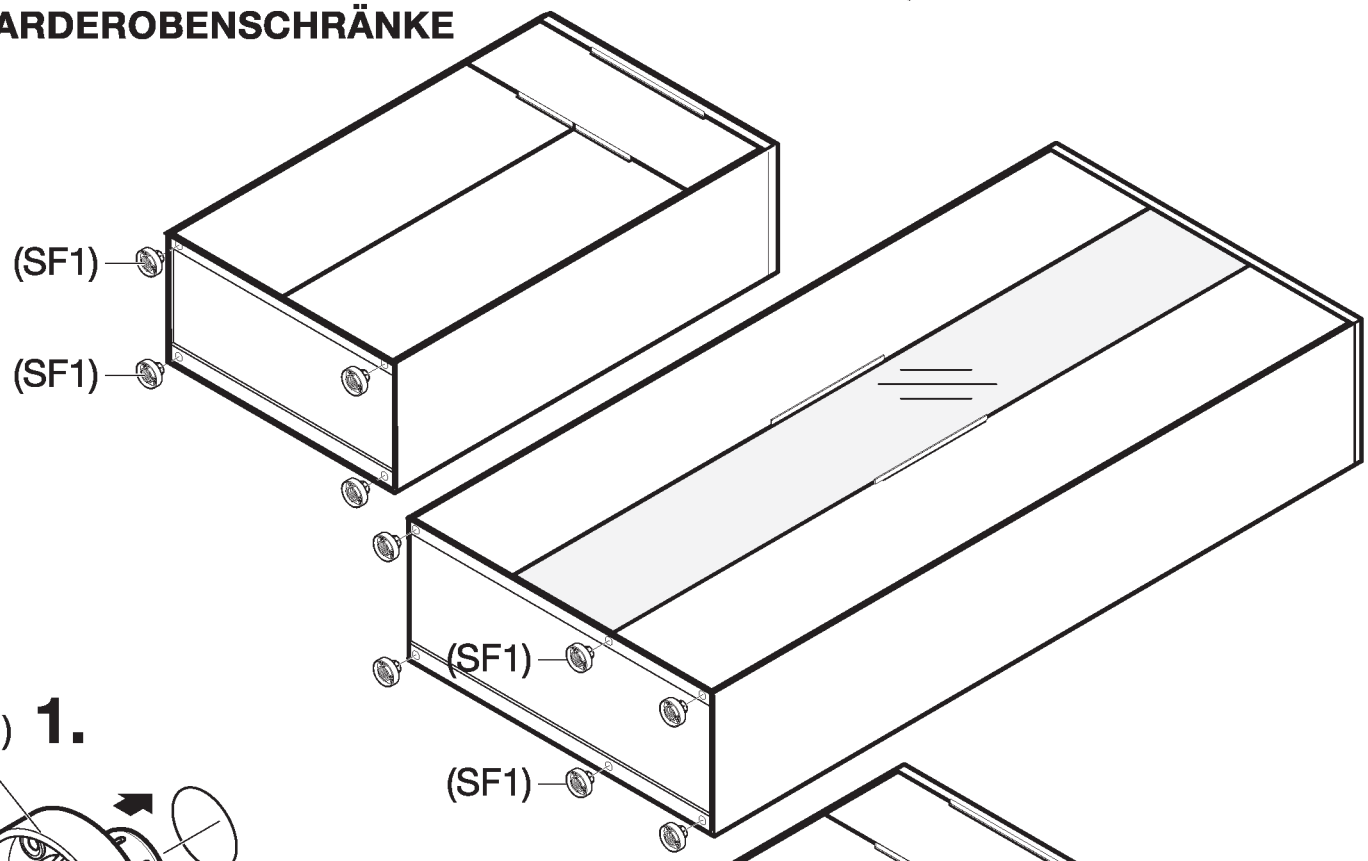

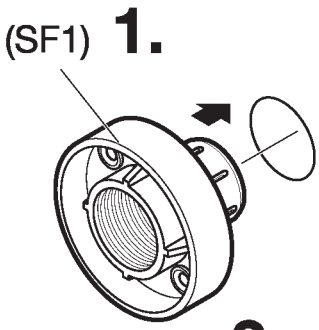

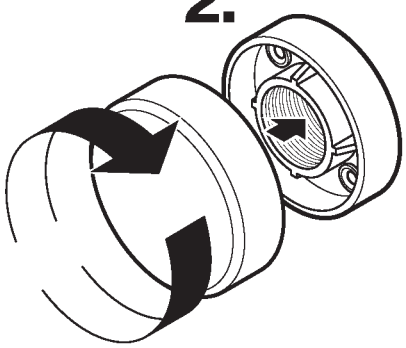

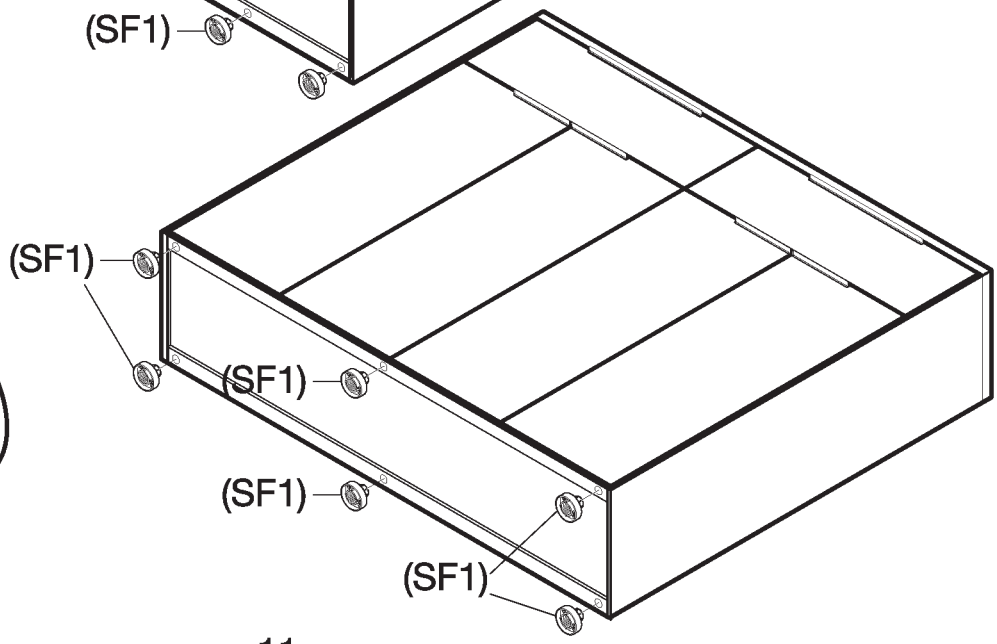

GARDEROBENSCHRÄNKE AUFSTELLEN

Elemente auf den engültigen Platz stellen und waagerecht ausrichten; evtl. unterlegen (nach Aufbau nicht mehr verschieben).

Bei Elektroinstallation: Funkempfänger und LED-Trafo mit Netzkabel immer als erstes verbinden!

AUSFÜHRUNG MIT STELLFUSS

- SCHUHSCHRÄNKE

- GARDEROBENSCHRÄNKE

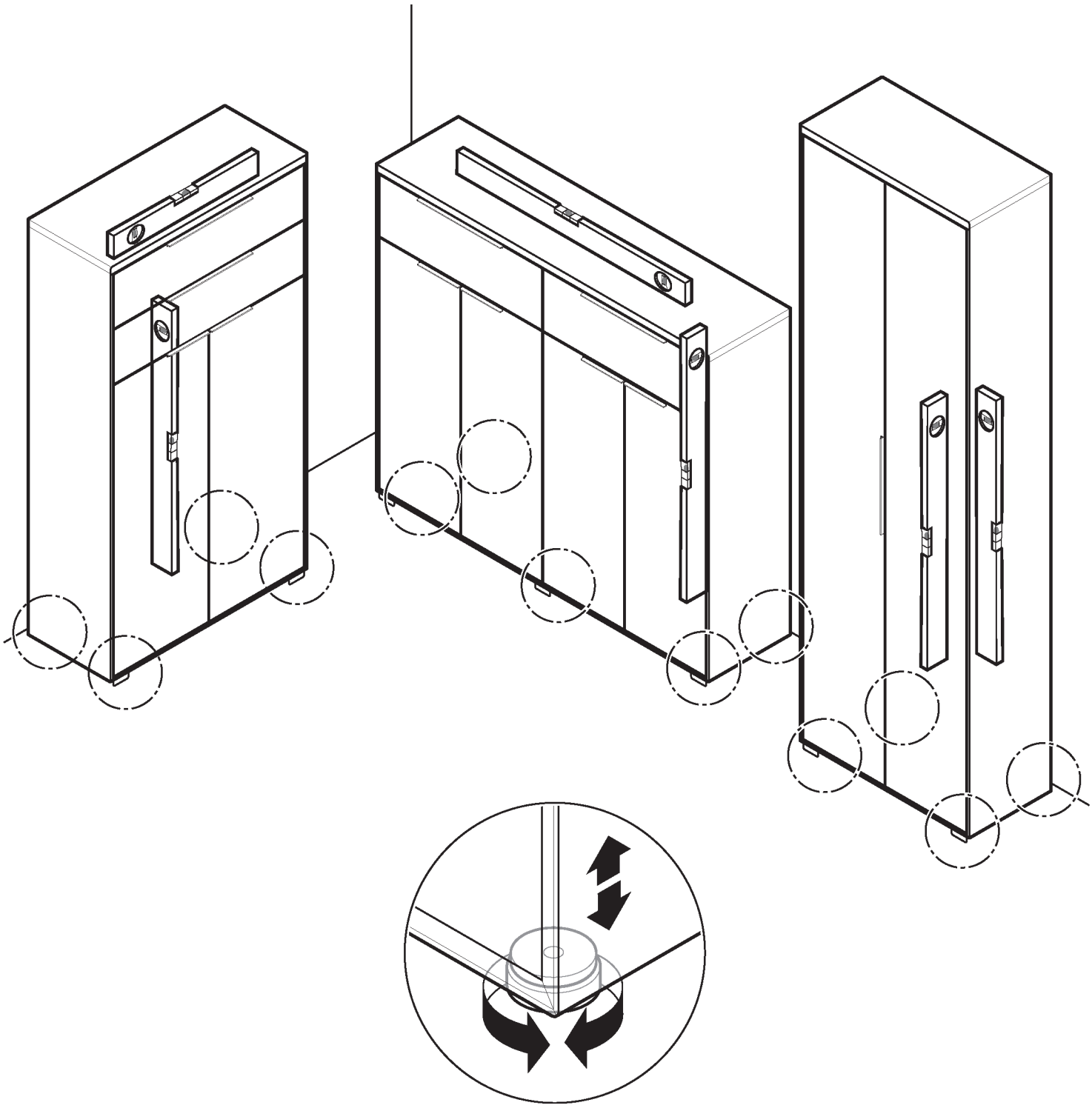

GARDEROBENSCHRÄNKE KIPPSICHERUNG

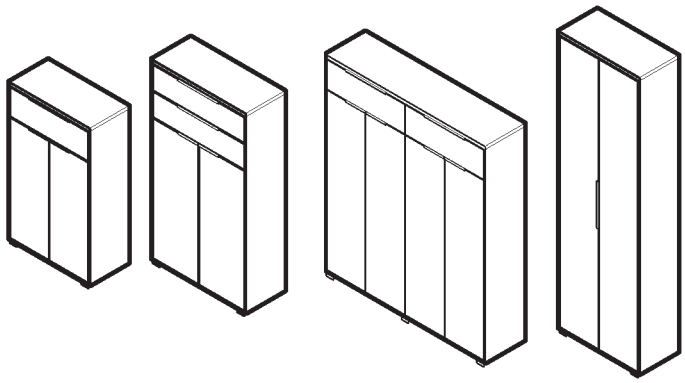

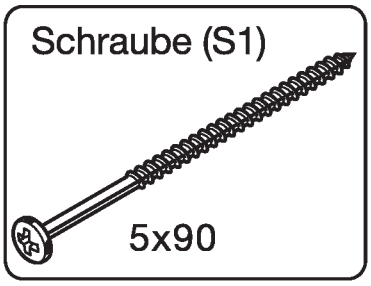

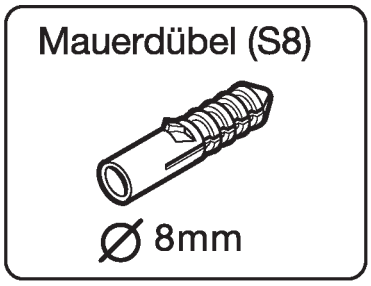

- SCHUHSCHRÄNKE

- GARDEROBENSCHRÄNKE

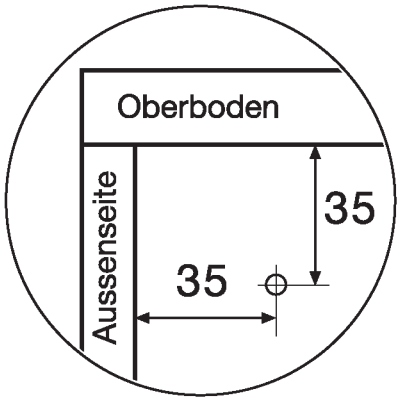

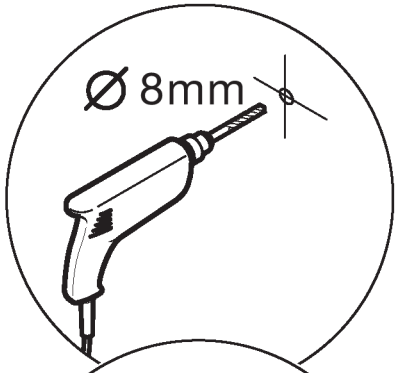

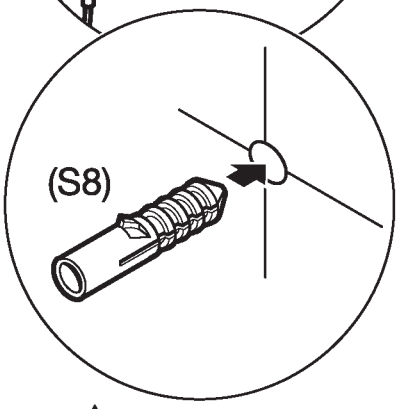

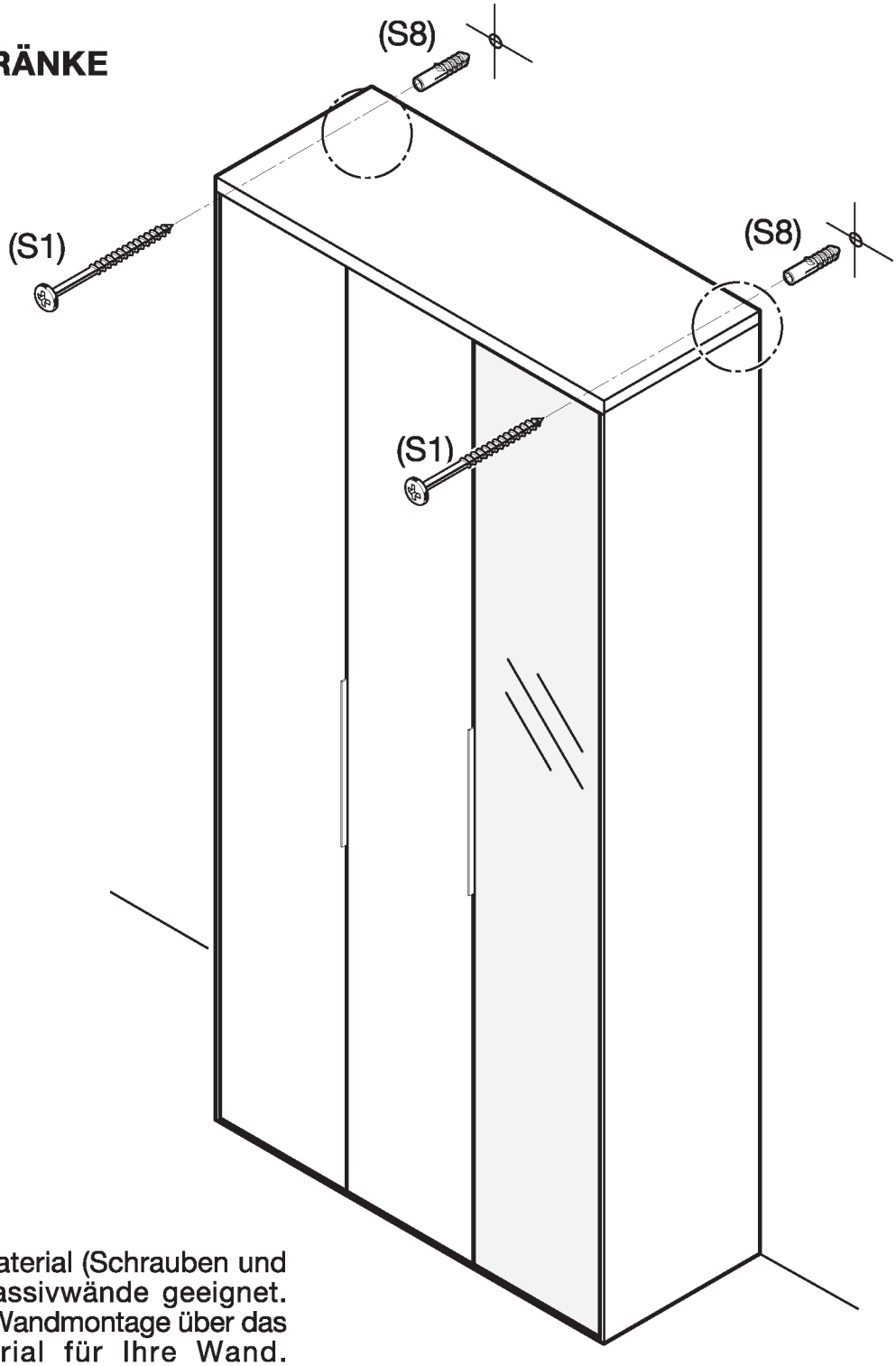

Das beiliegende Montagematerial (Schrauben und Wanddübel) ist nur für Massivwände geeignet. Informieren Sie sich vor der Wandmontage über das geeignete Montagematerial für Ihre Wand.

WANDGARDEROBEN

Holzdübel (hd)

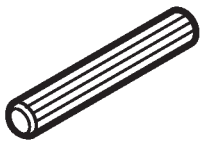

Spaxschraube (S6)

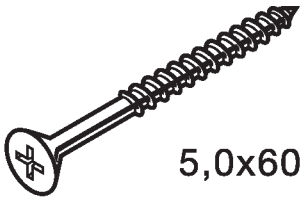

Schraube (MS1)

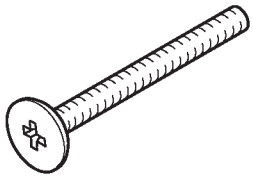

Kleiderhaken (H1)

Schraube

Das beiliegende Montagematerial (Schrauben und Wanddübel) ist nur für Massivwände geeignet. Informieren Sie sich vor der Wandmontage über das geeignete Montagematerial für Ihre Wand.

Mauerdübel (S8)

Ø 8mm

Wandhaken (W2)

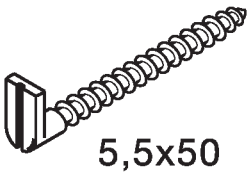

5,5x50

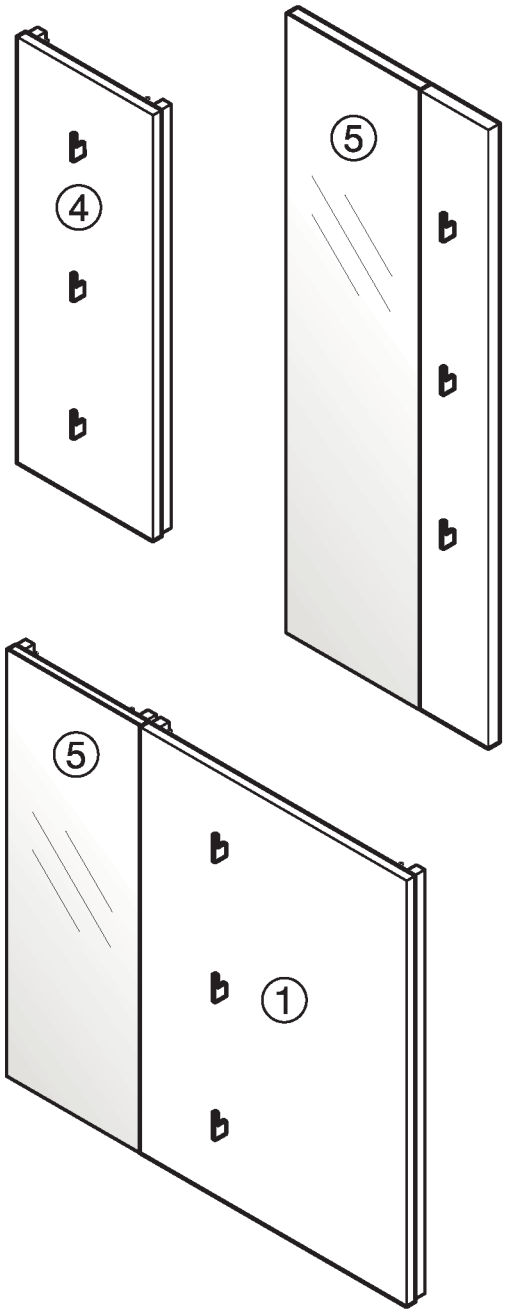

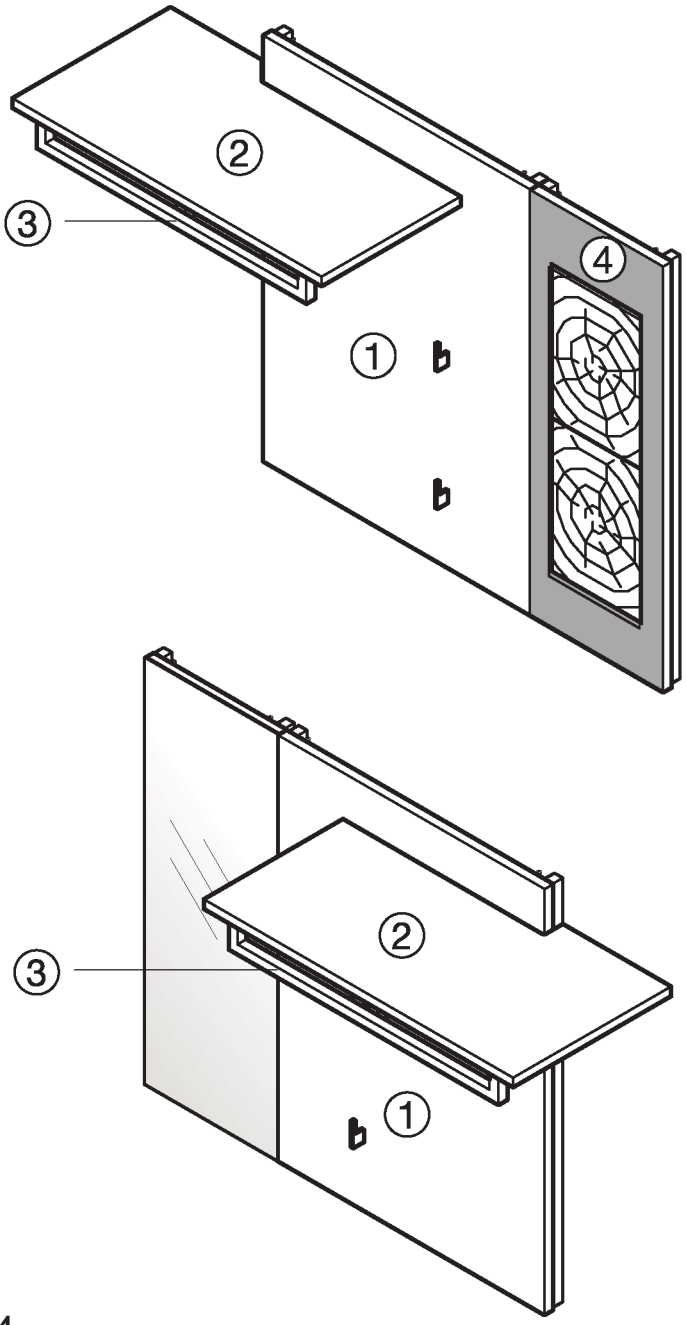

WANDGARDEROBEN

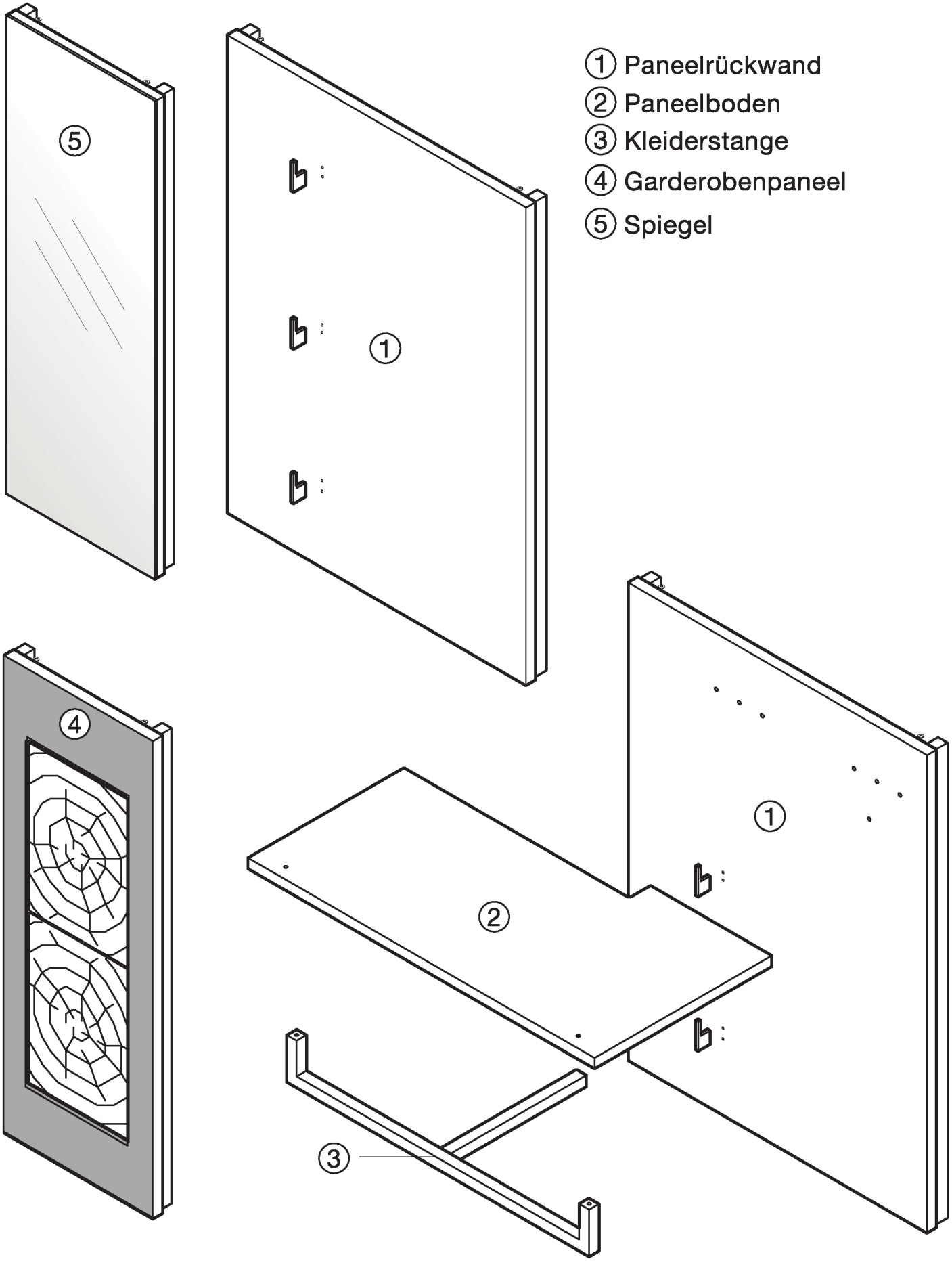

WANDGARDEROBEN

① Paneelrückwand
② Paneelboden

Holzdübel (HD)

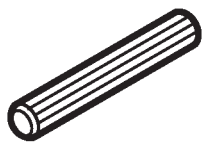

Spaxschraube (S6)

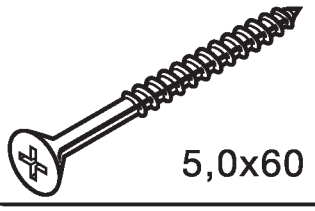

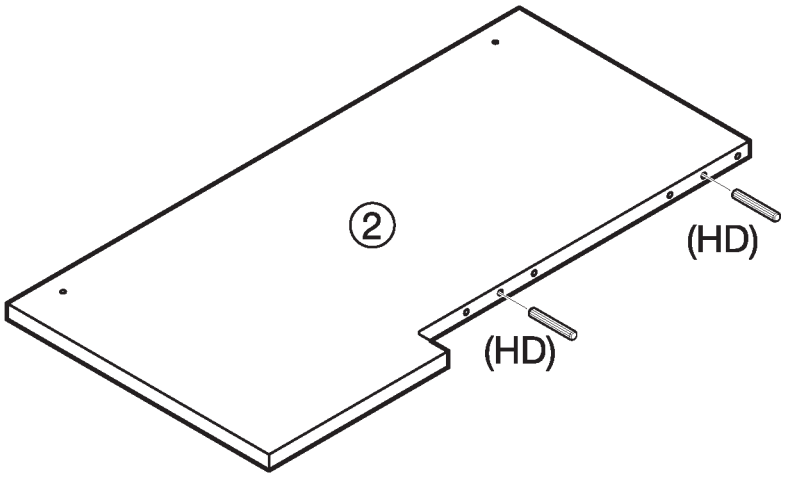

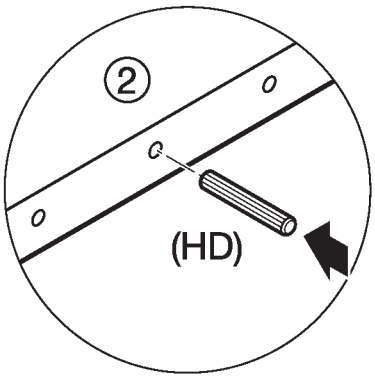

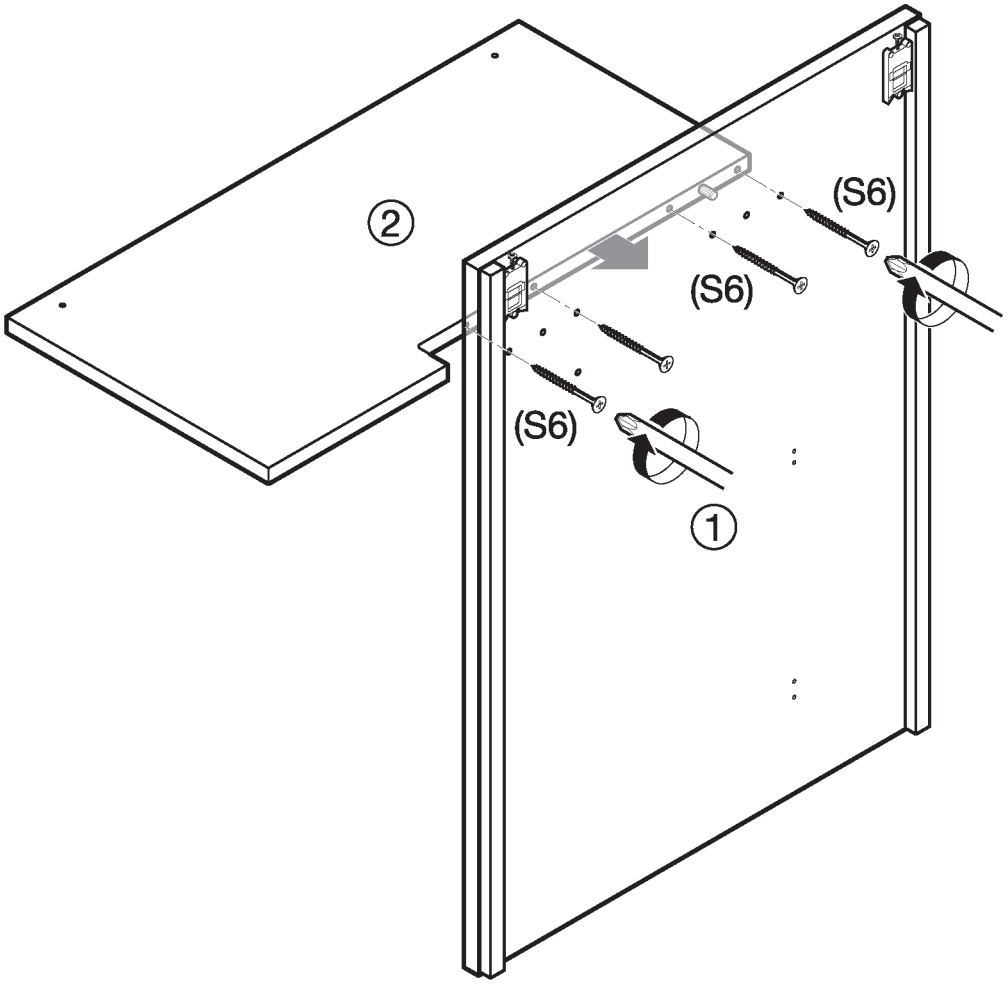

WANDGARDEROBEN

① Paneelrückwand
② Paneelboden
③ Kleiderstange

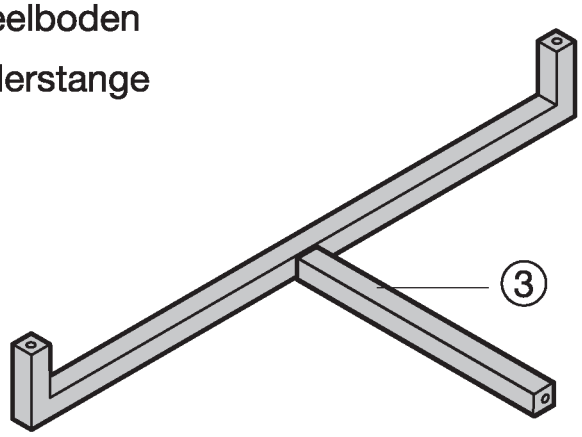

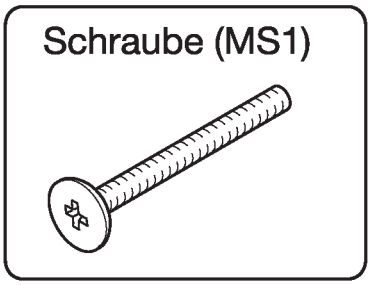

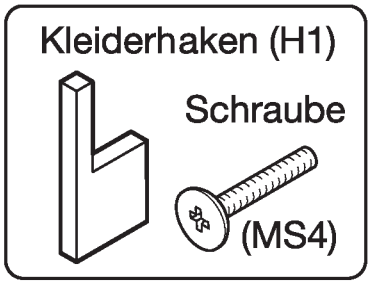

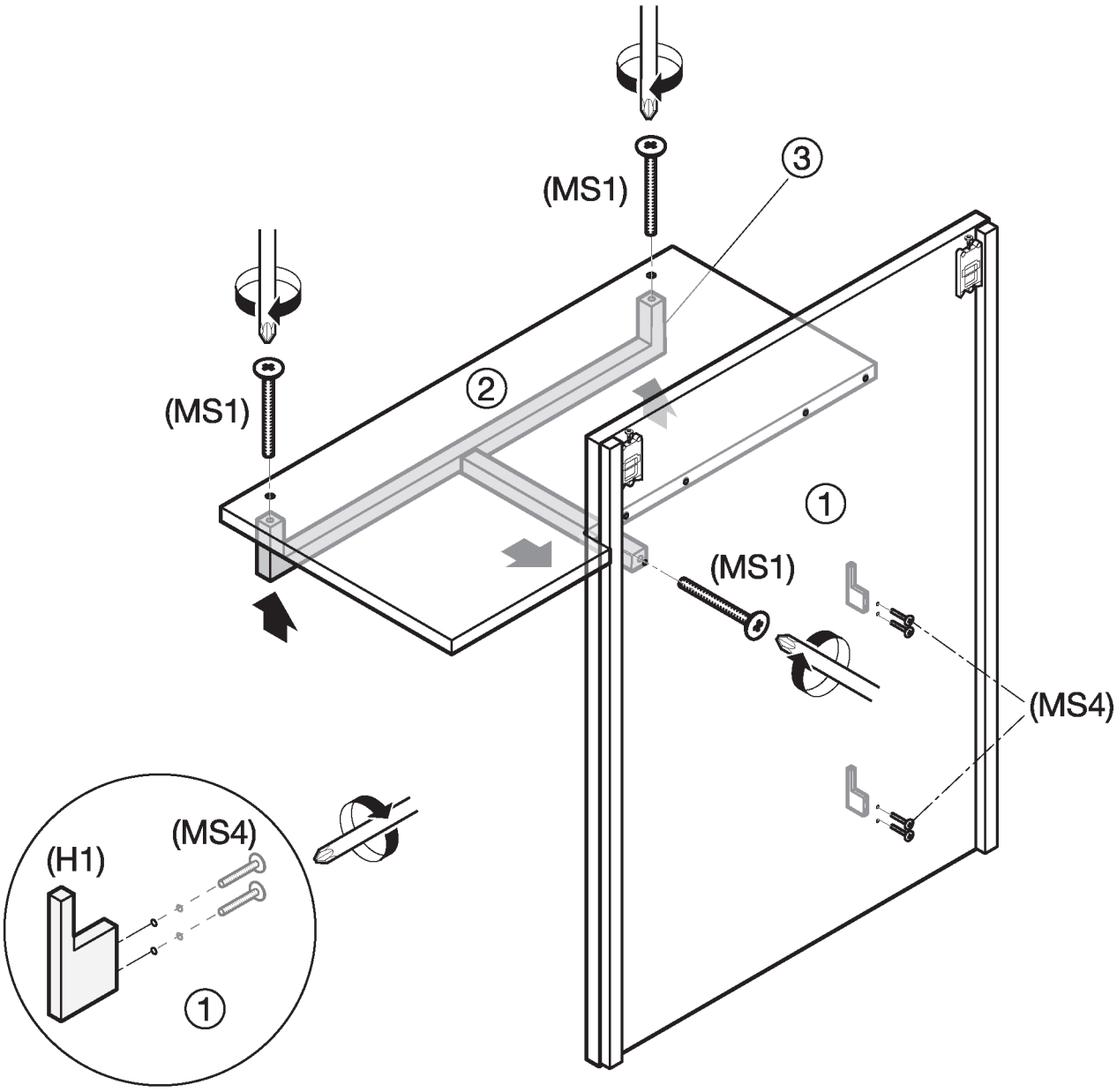

WANDGARDEROBEN

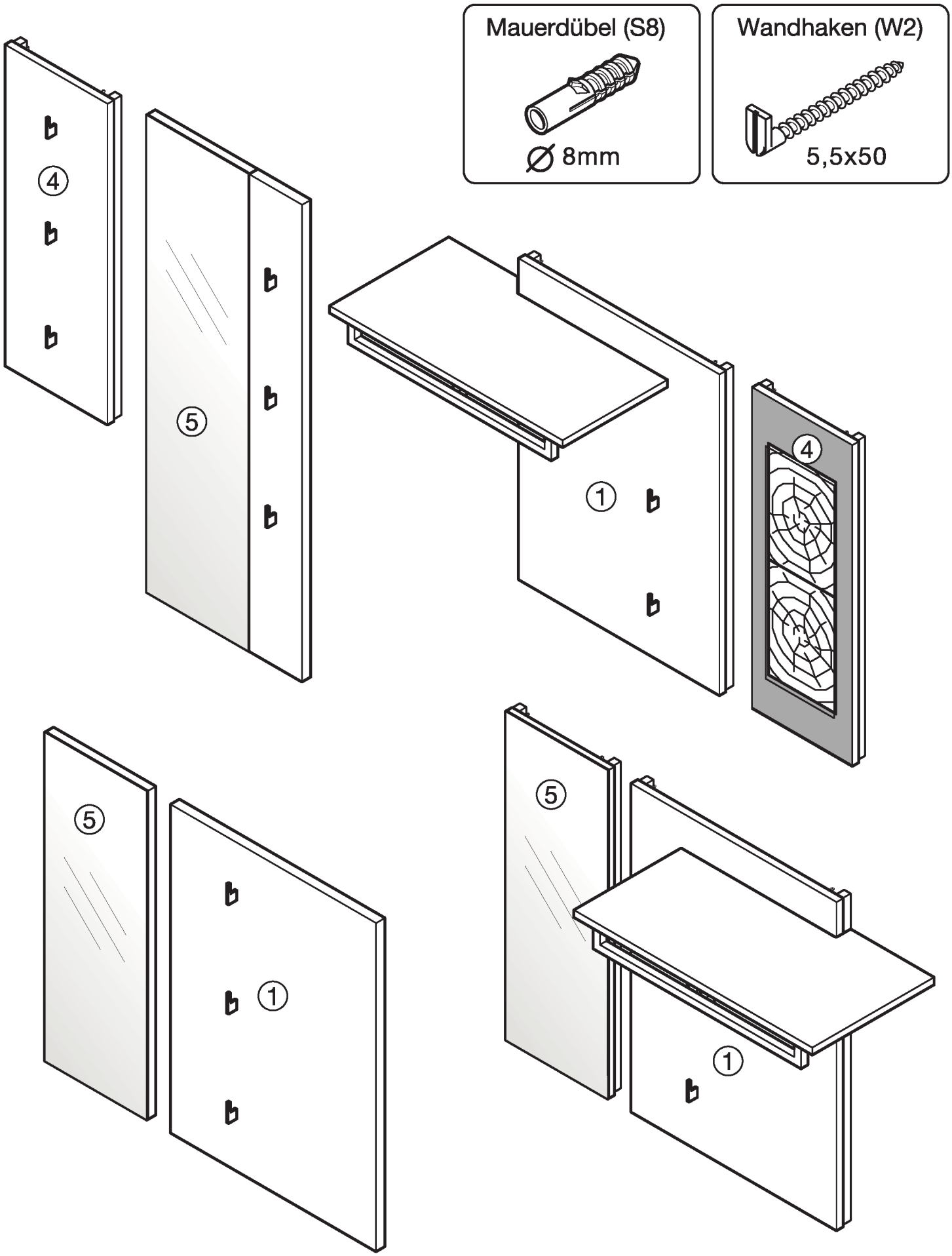

WANDGARDEROBEN

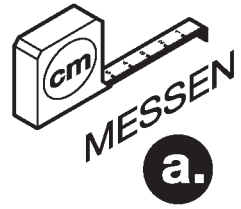

a.

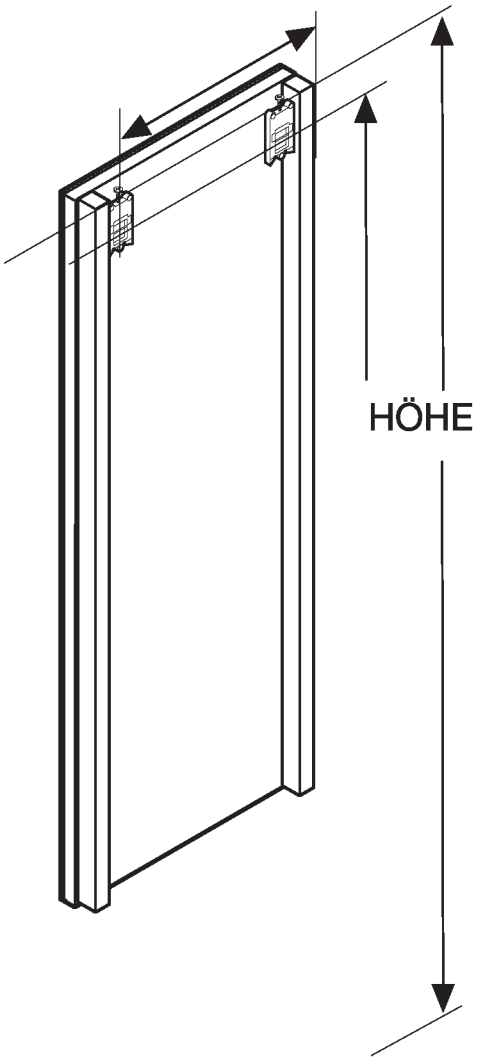

Mauerdübel (S8)

∅ 8mm

Wandhaken (W2)

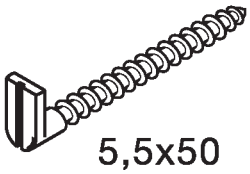

5,5x50

b.

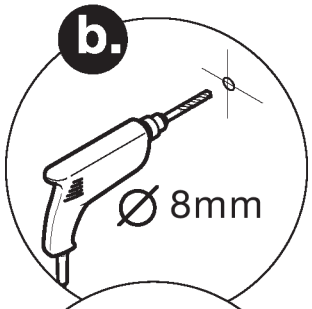

c.

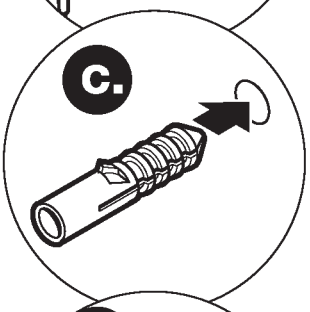

d.

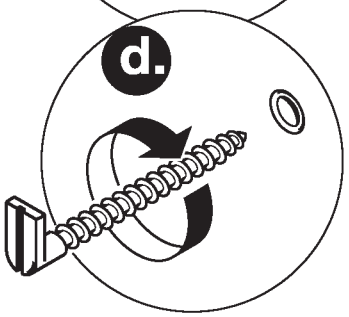

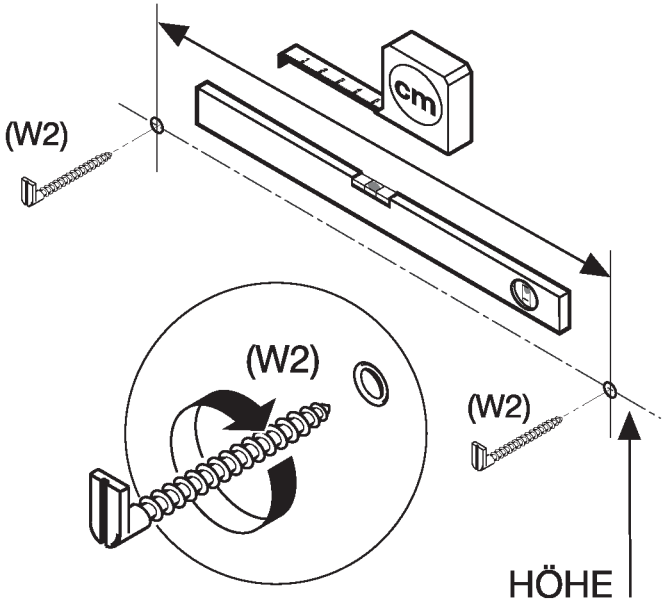

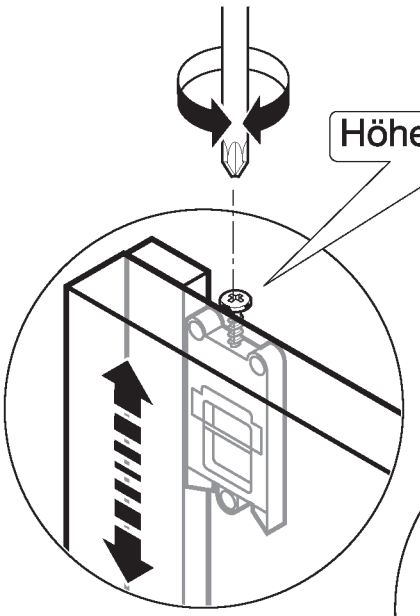
Höheneinstellung

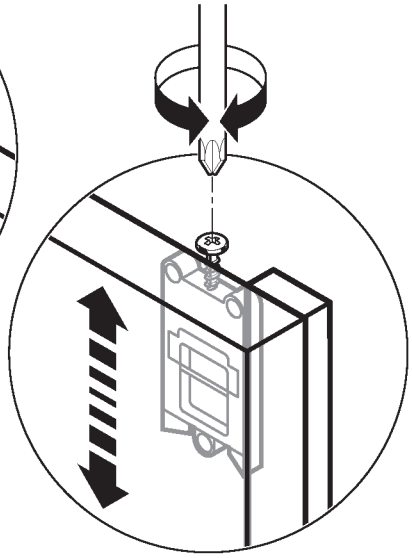

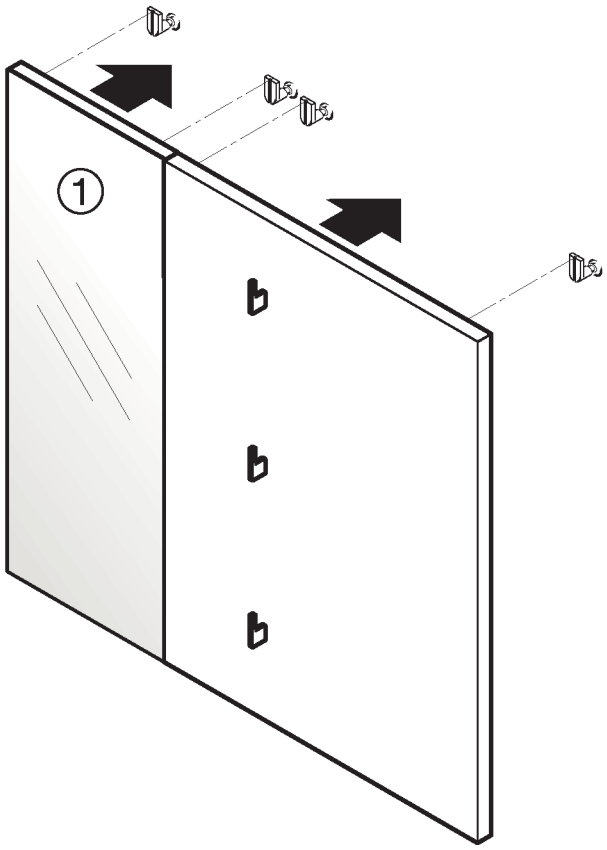
1

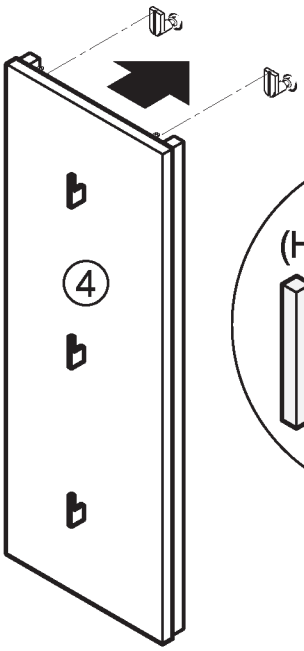
4

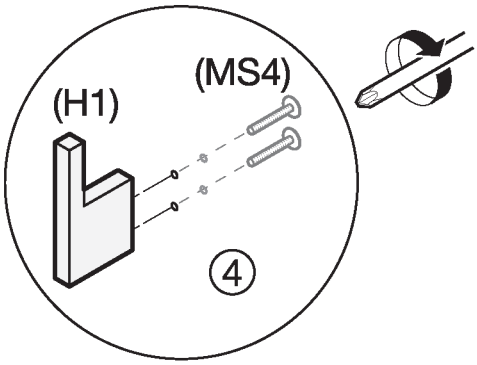
(H1)
(MS4)
4

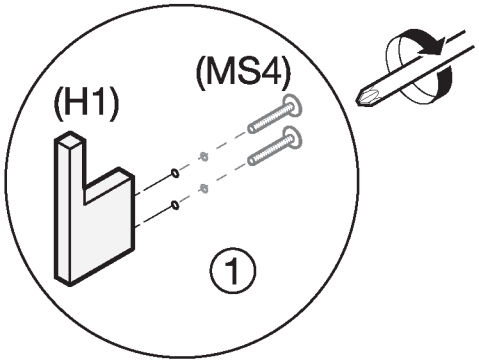
(H1)
(MS4)
1

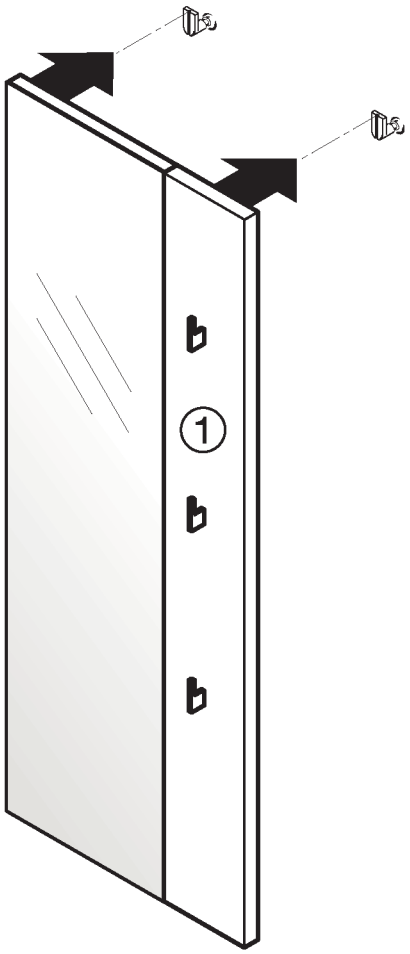
1

WANDGARDEROBE TYPE 6302

Bolzen (EB)

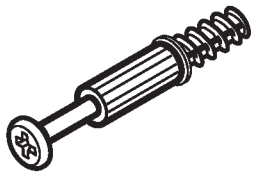

Schraube (S2)

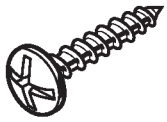

Schraube (MS2)

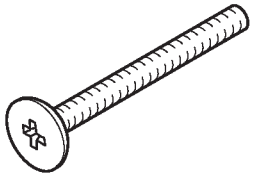

Schraube (S9)

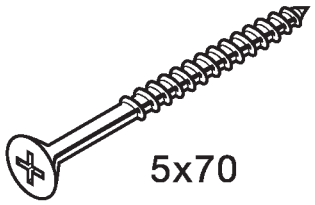

Keilleiste (KL)

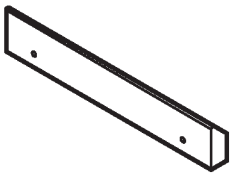

LED-Beleuchtung optional

① Garderobenpaneel
② Paneelboden
③ Kleiderstange
④ Paneelrückwand

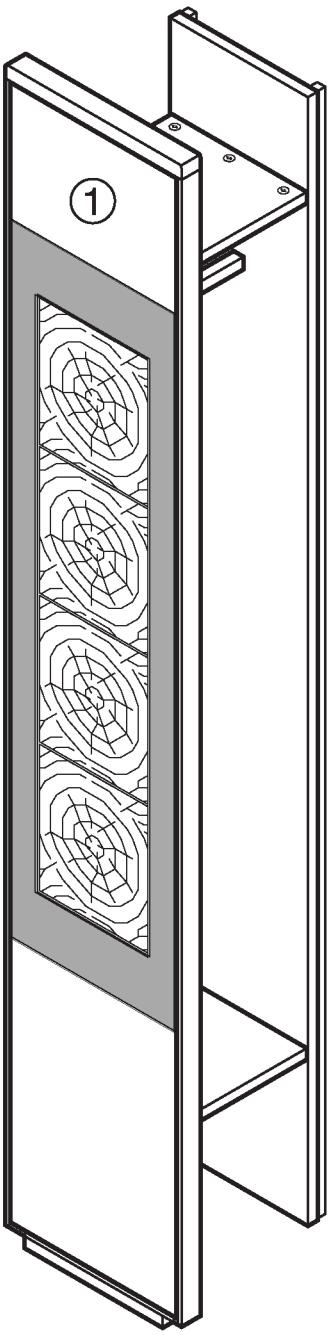

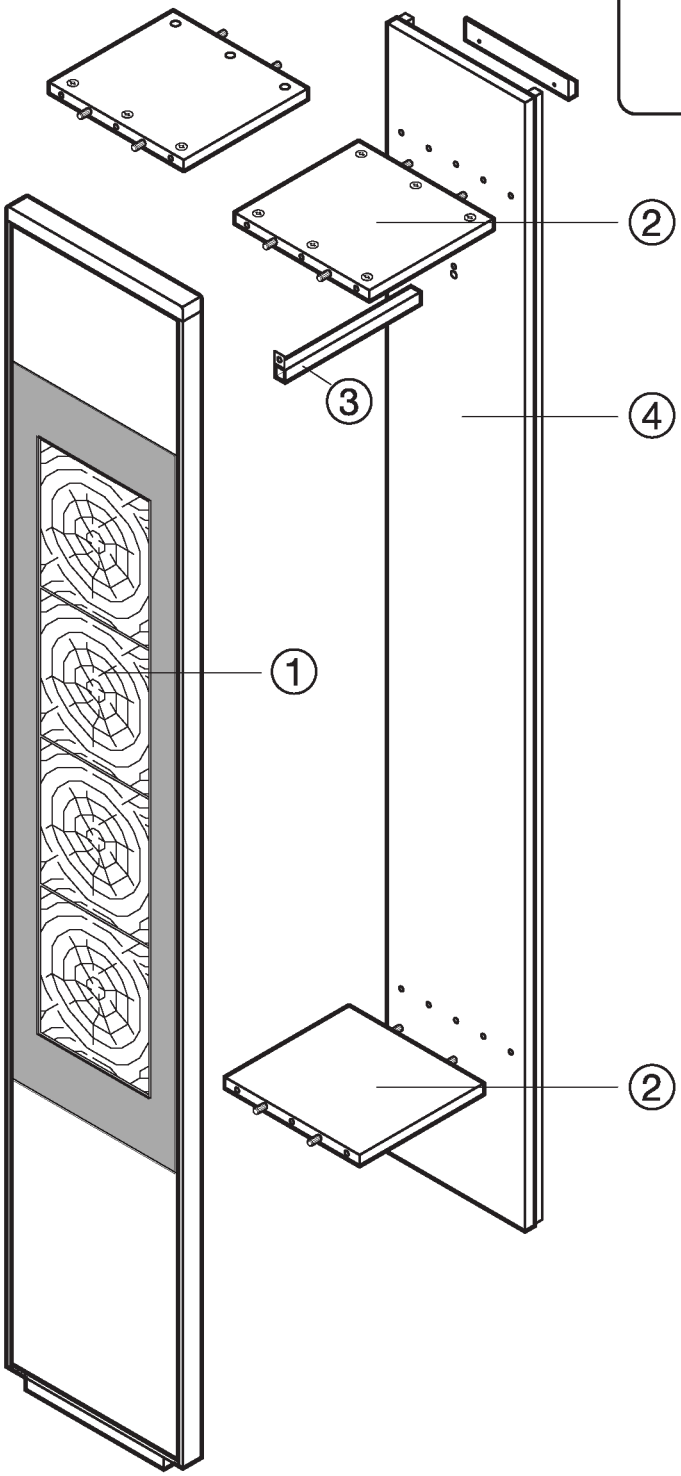

WANDGARDEROBE TYPE 6302

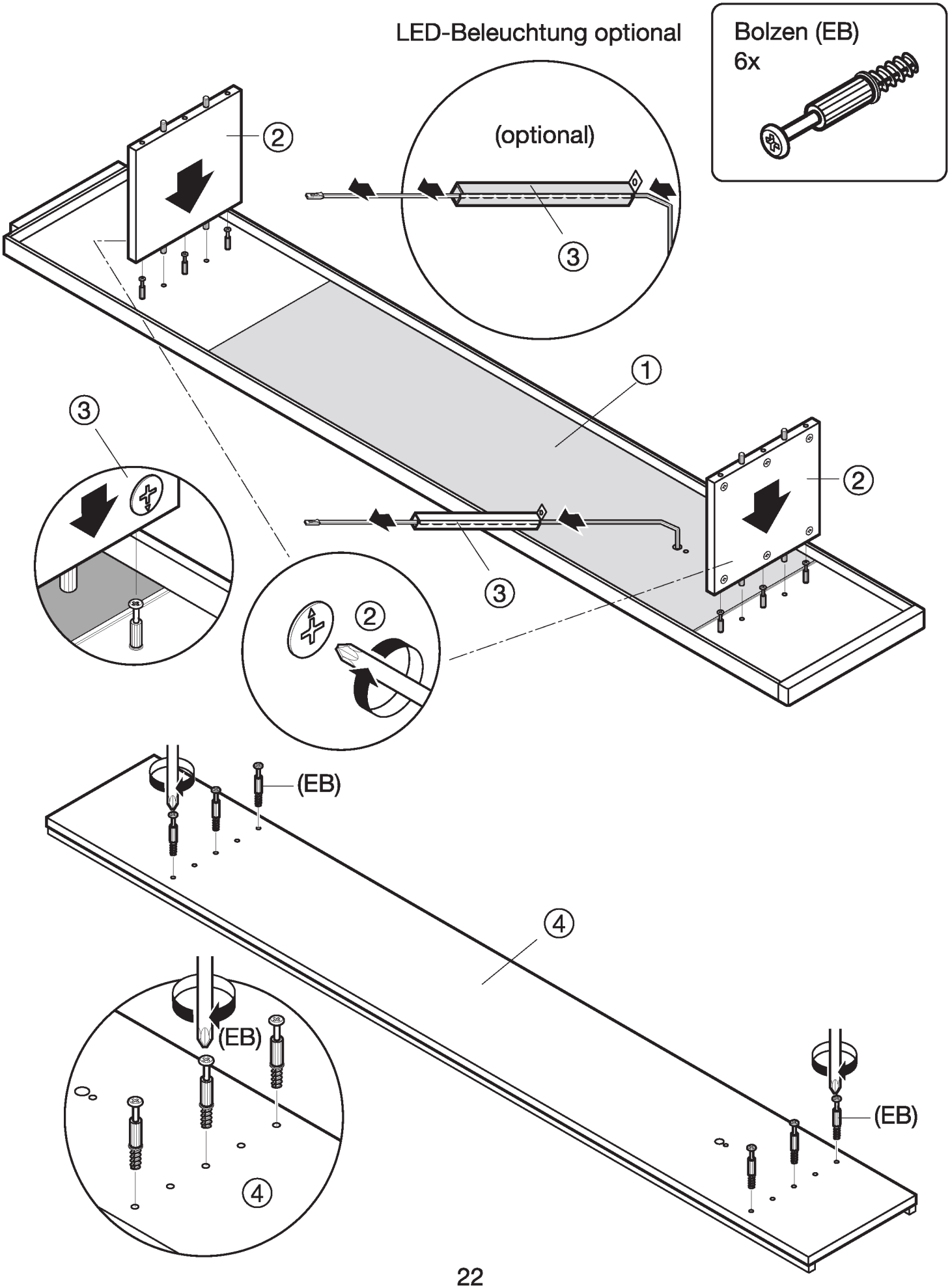

WANDGARDEROBE TYPE 6302

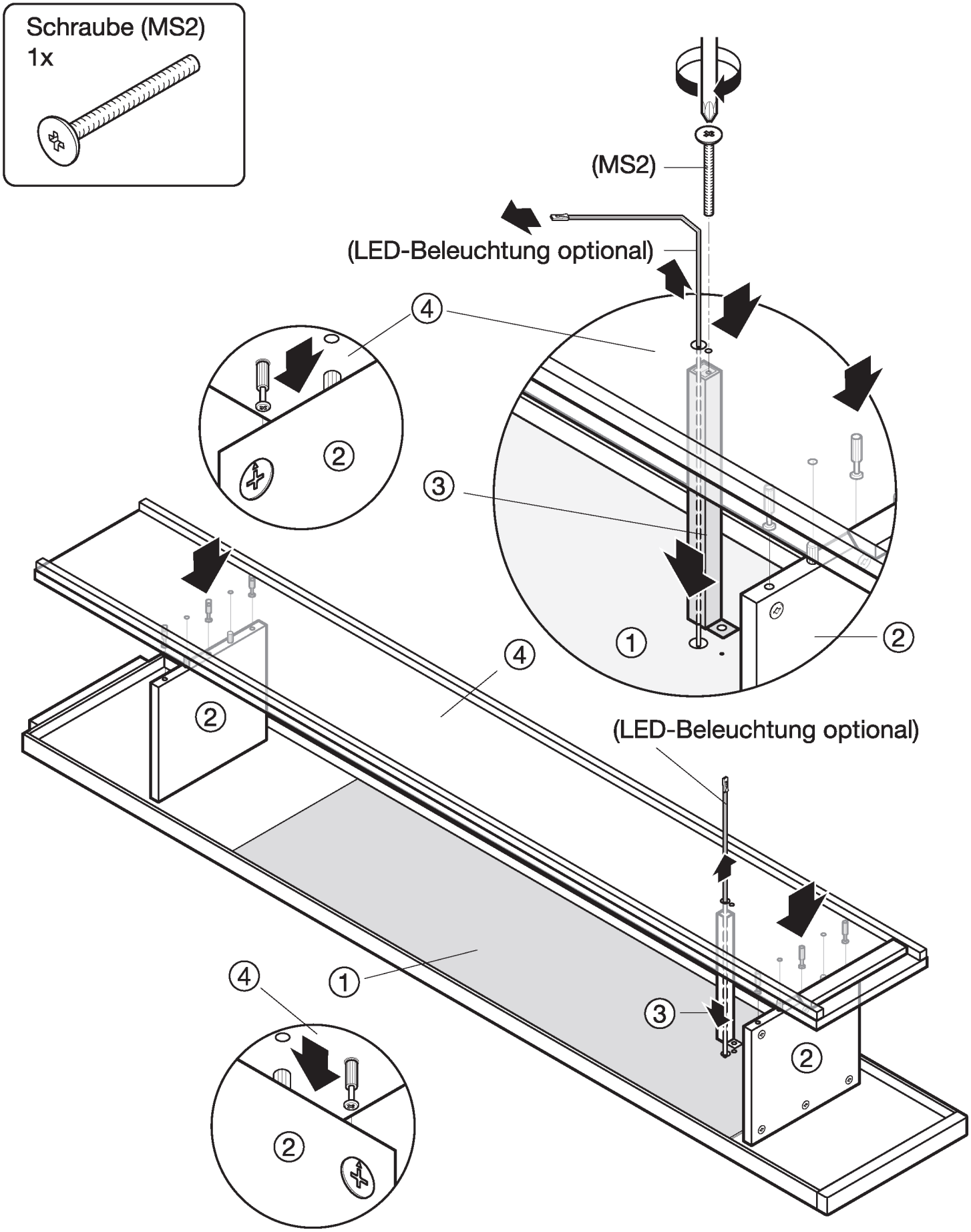

WANDGARDEROBE TYPE 6302

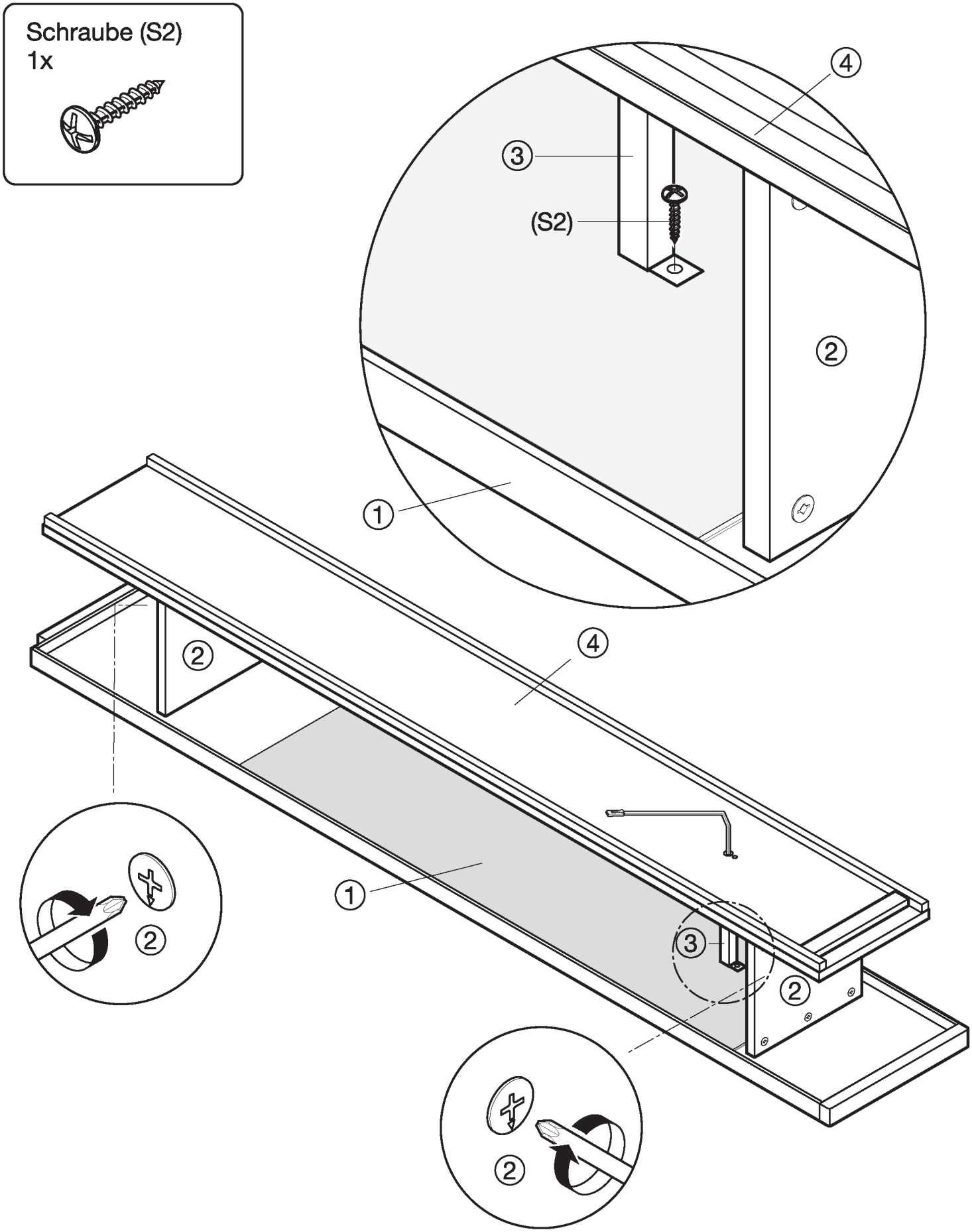

WANDGARDEROBE TYPE 6302

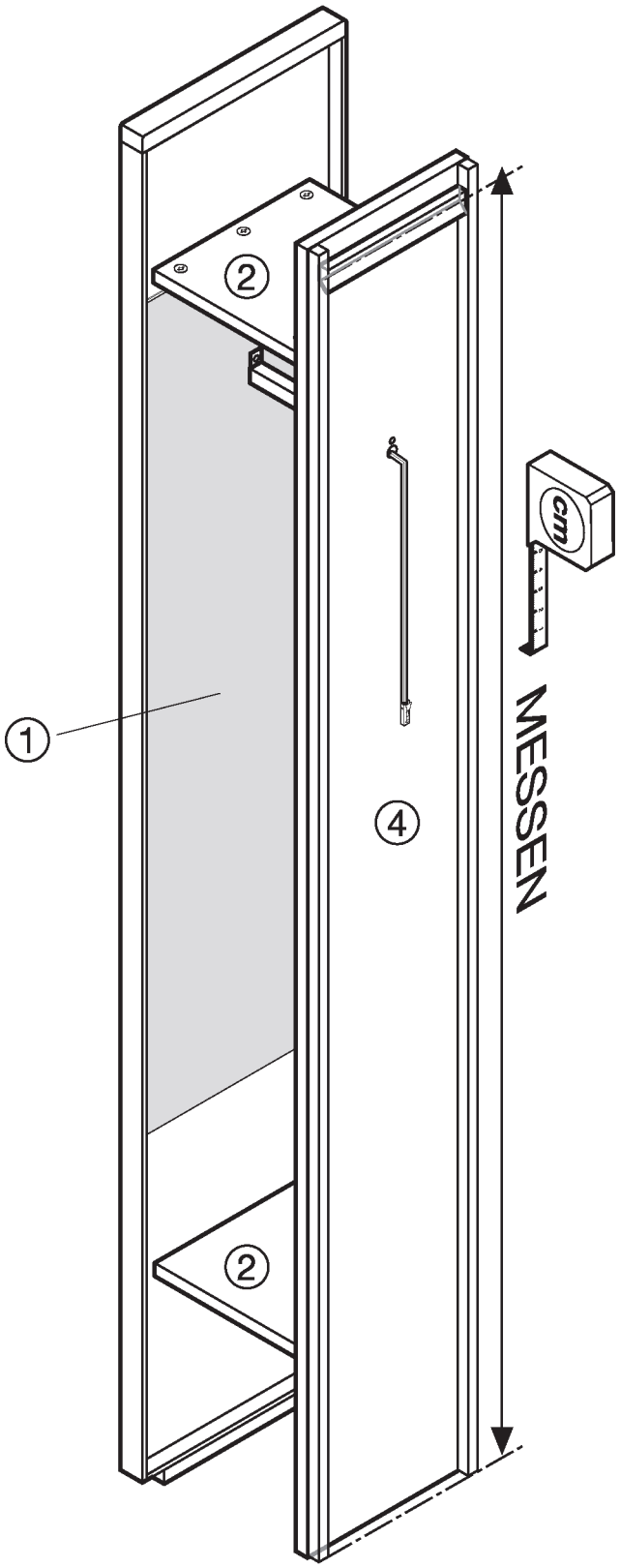

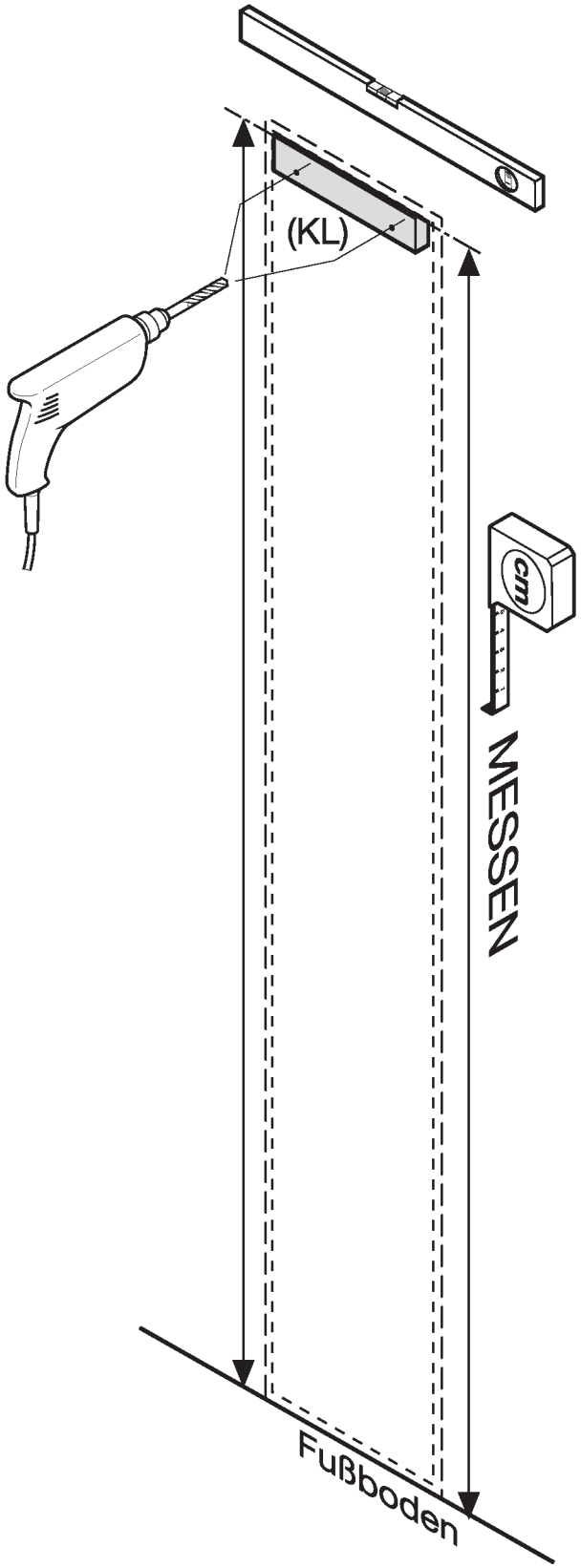

WANDGARDEROBE TYPE 6302

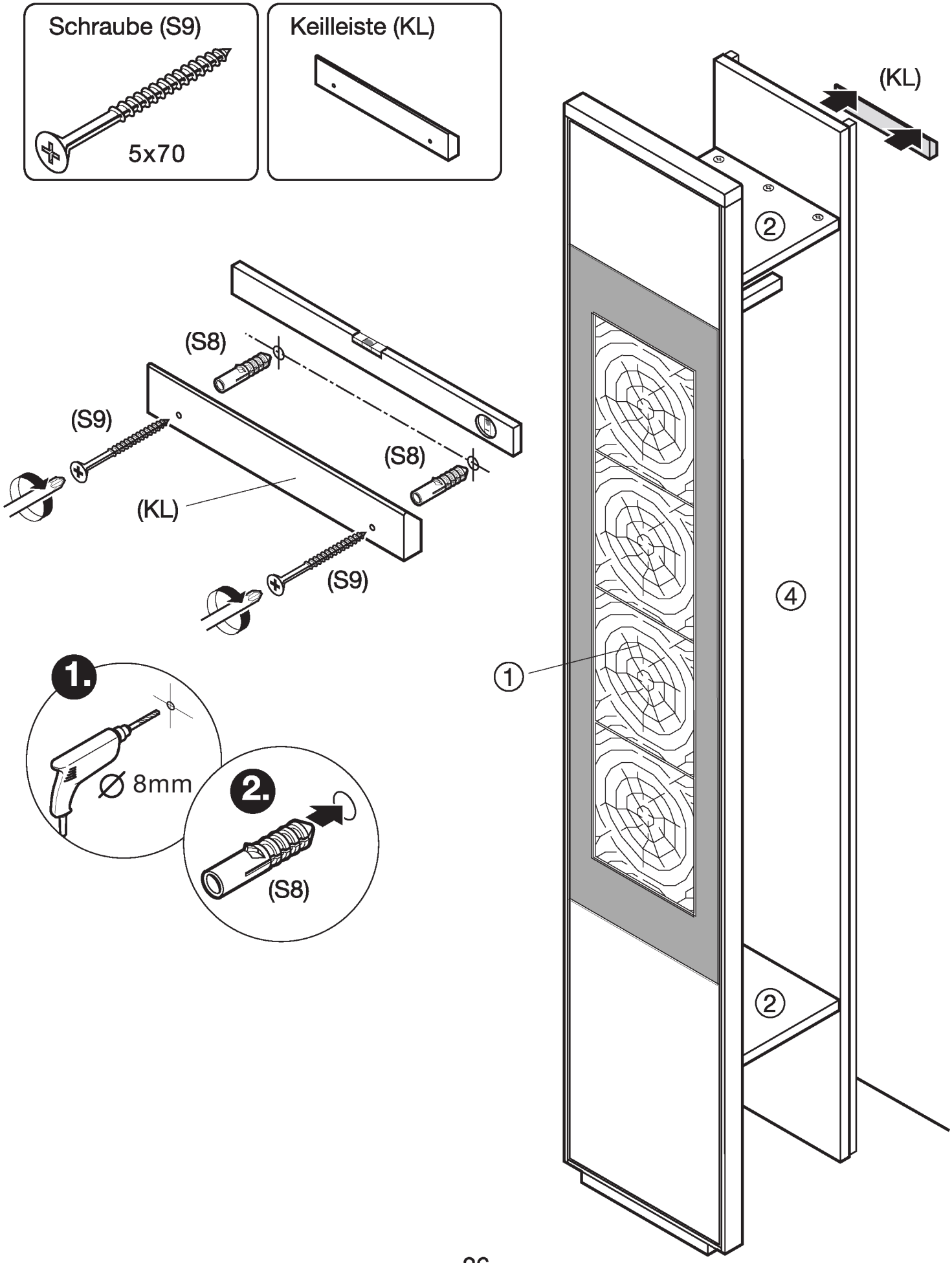

EINLEGEBODEN

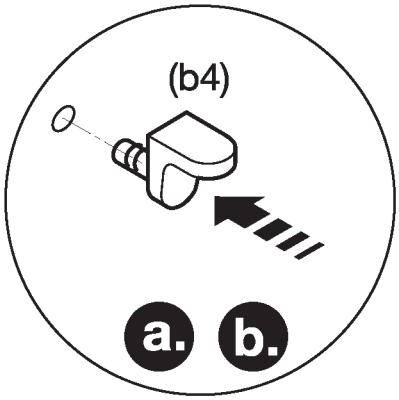

Böden beim einlegen bitte nicht verkanten!

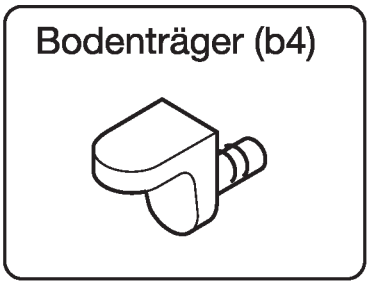

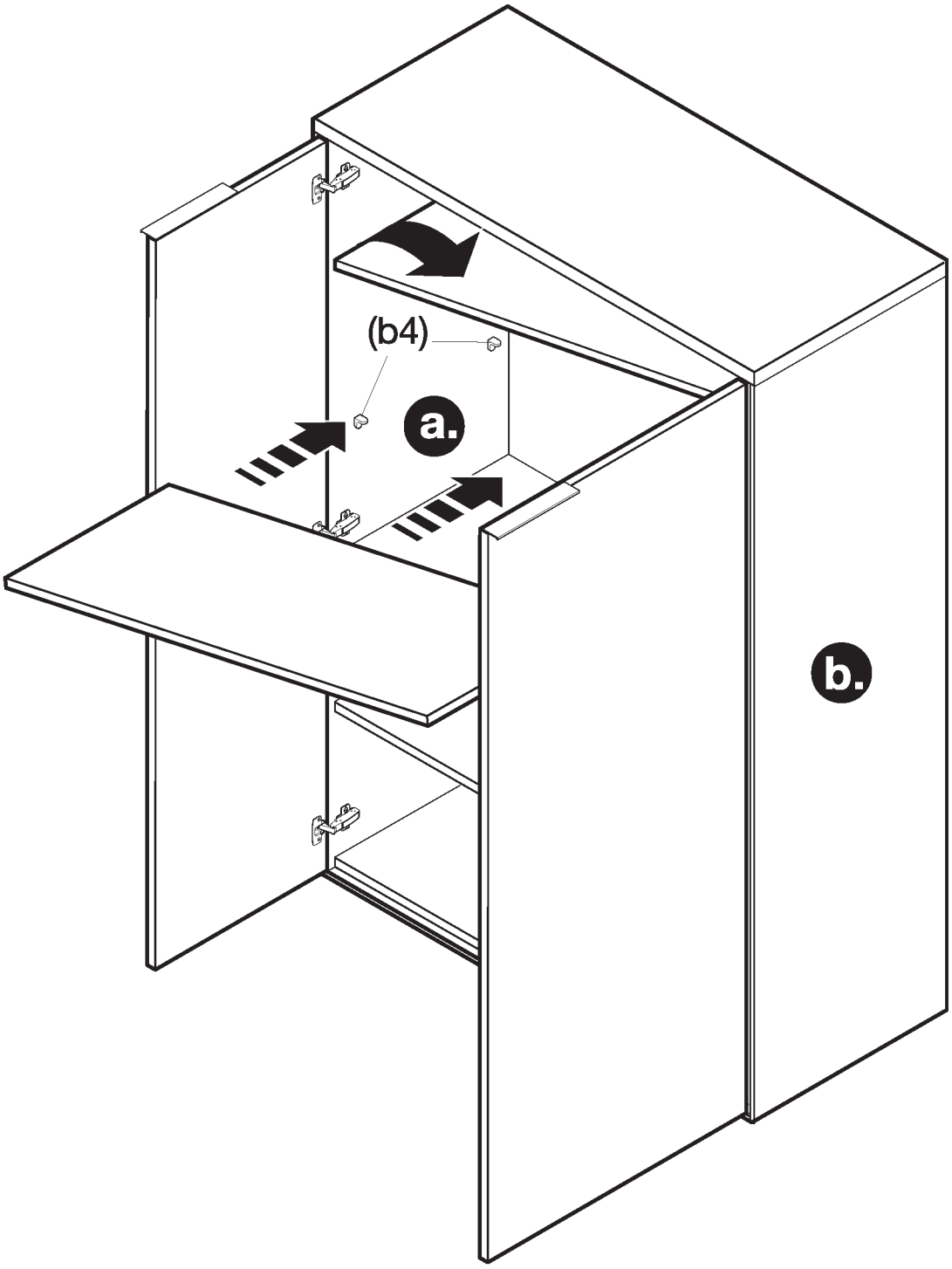

Abbildung

(a.bis b.) Türeneinbau

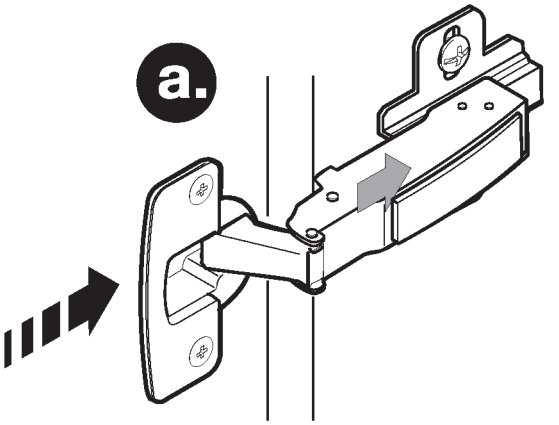

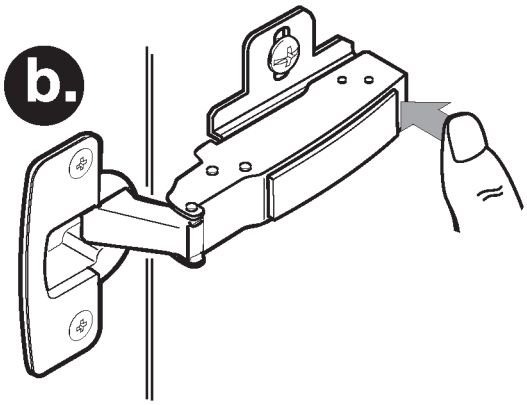

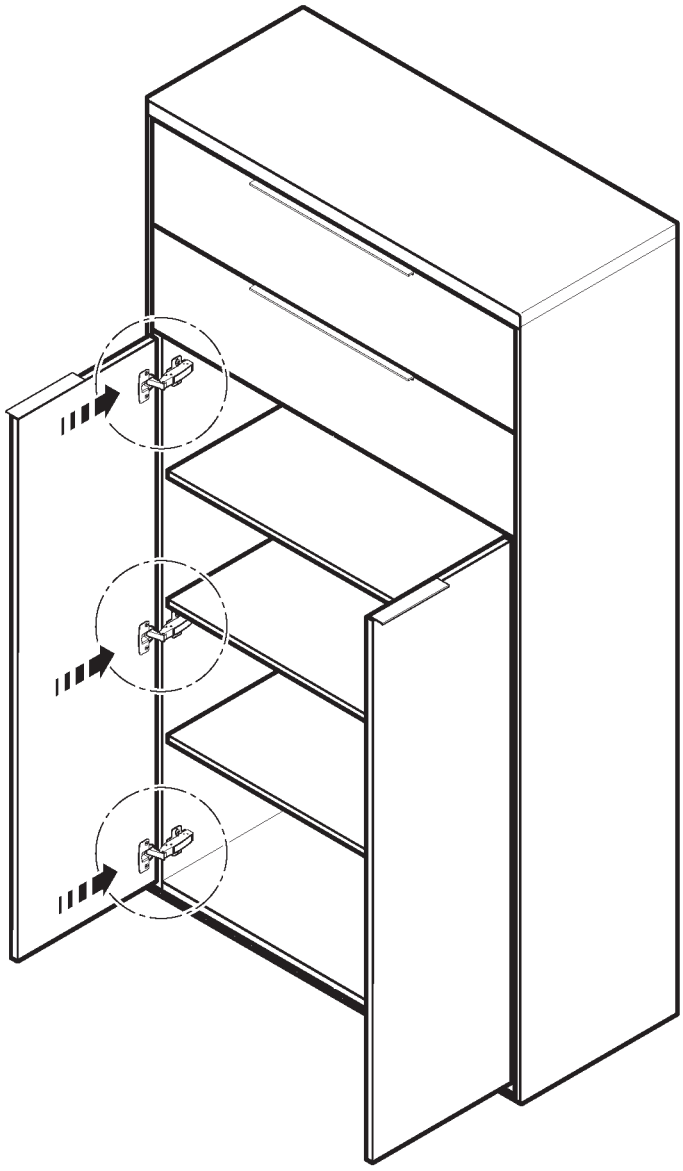

Abbildung

(c. bis d.) Türenausbau

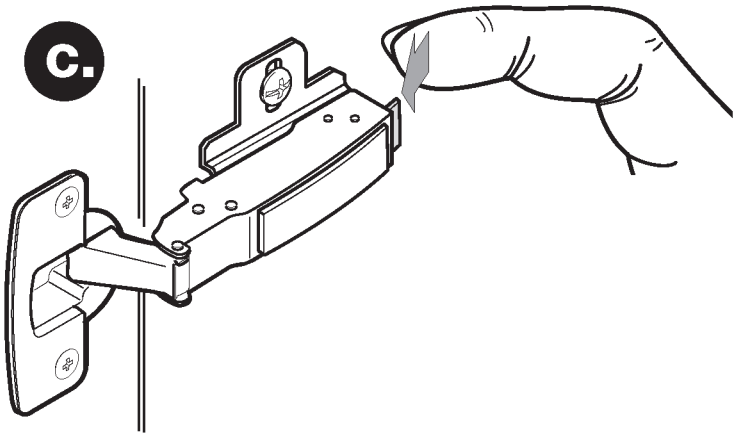

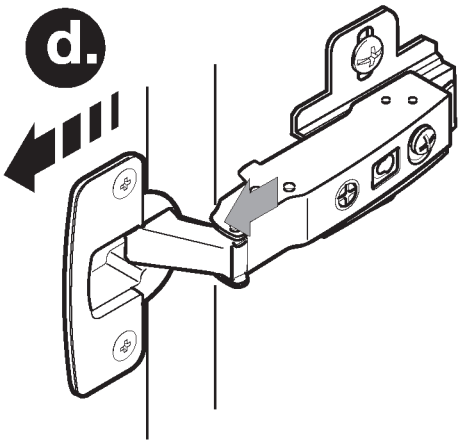

TÜREN AUSRICHTEN

Abbildung

a.) Abdeckkappe abnehmen.

b.) Tiefeneinstellung

c.) Höheneinstellung

d.) Seiteneinstellung

e.) Abdeckkappe aufsetzen.

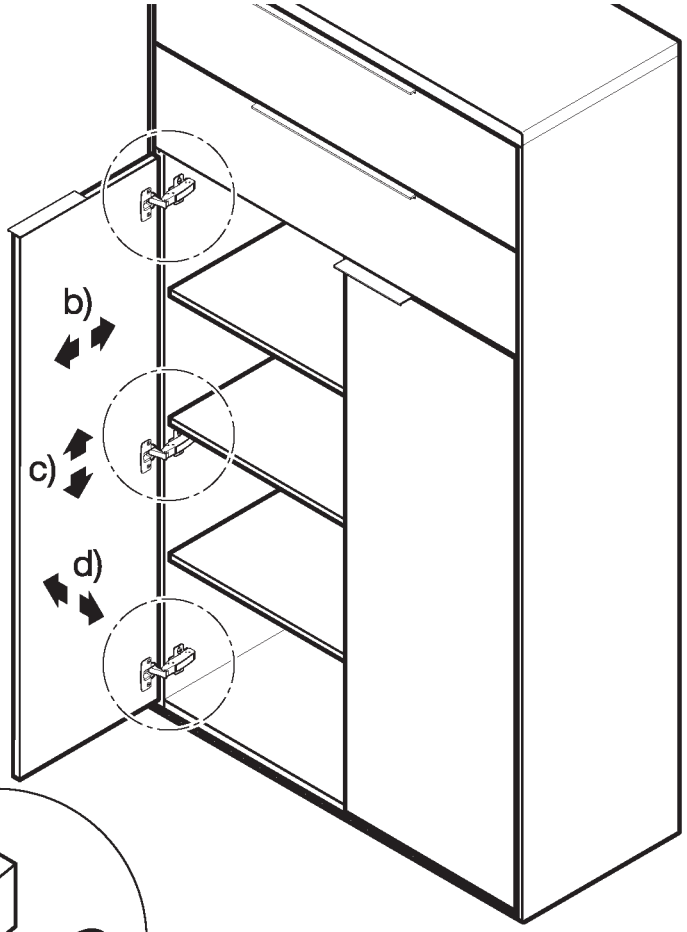

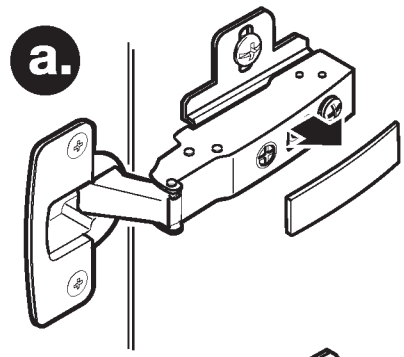

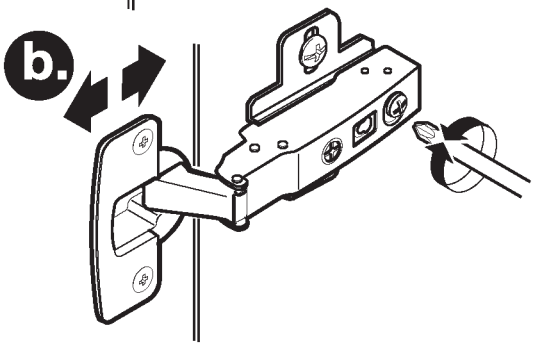

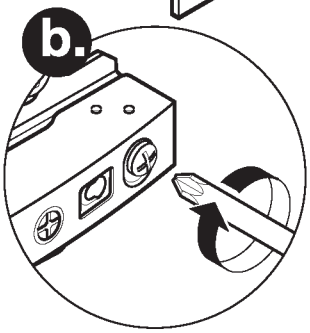

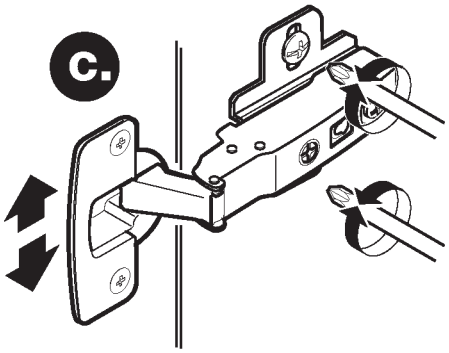

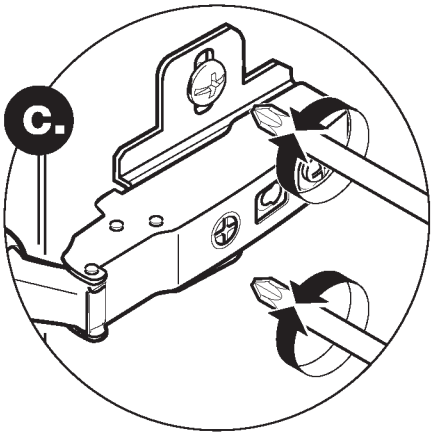

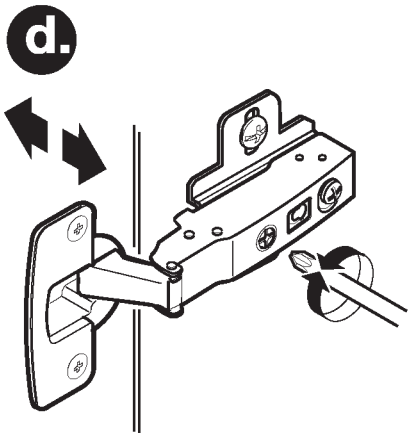

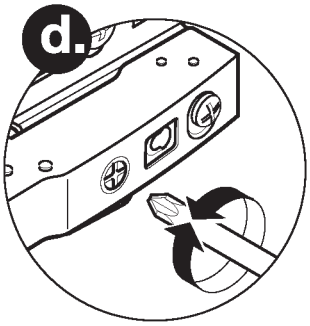

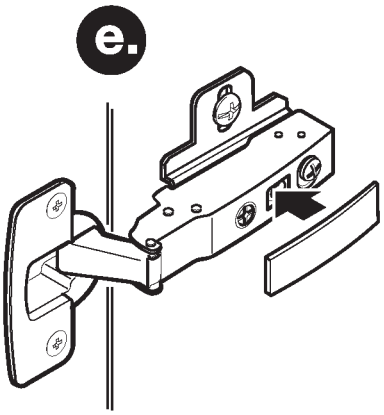

SCHUBKASTEN EINBAU

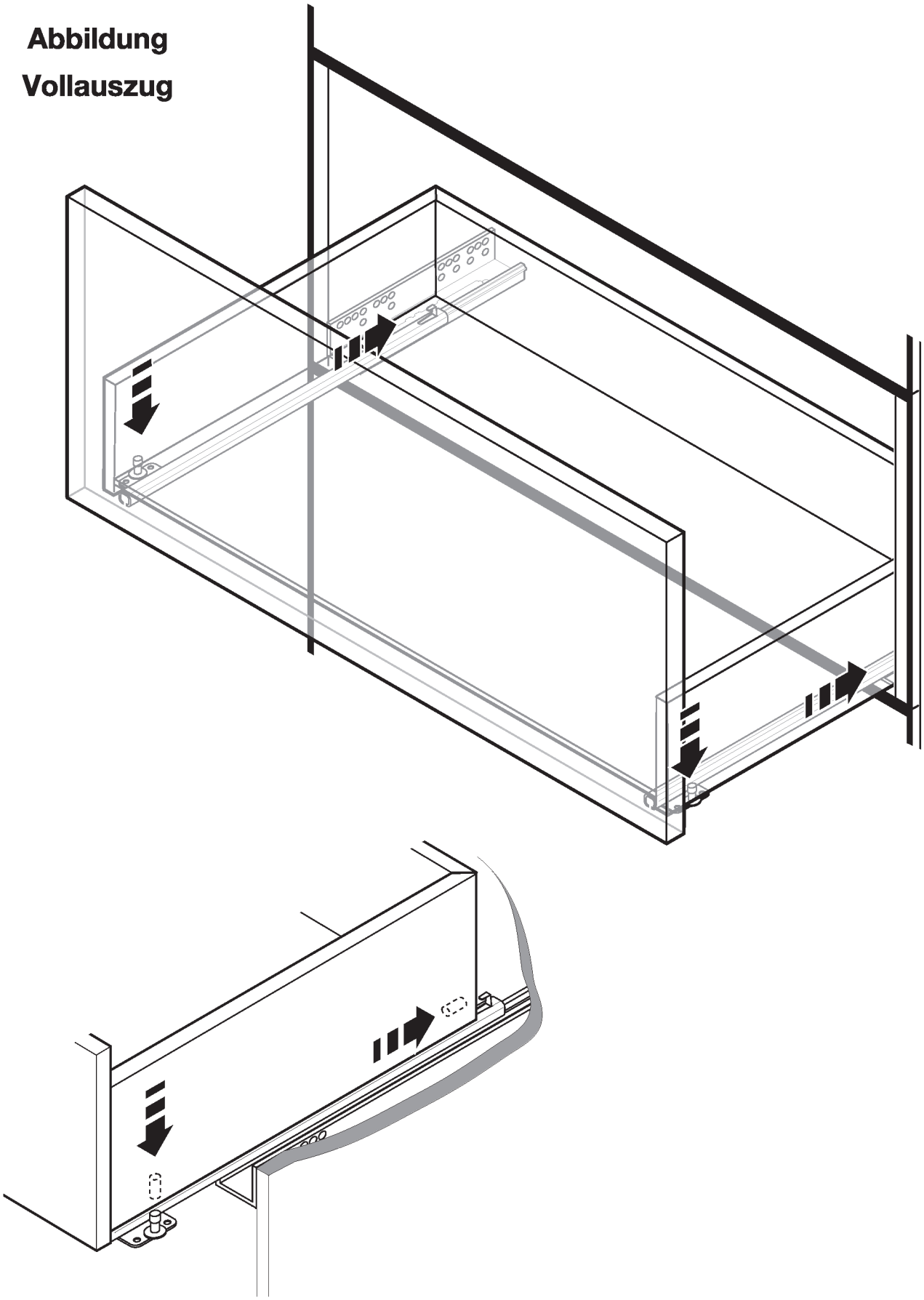

HÖHENVERSTELLUNG SCHUBKASTEN

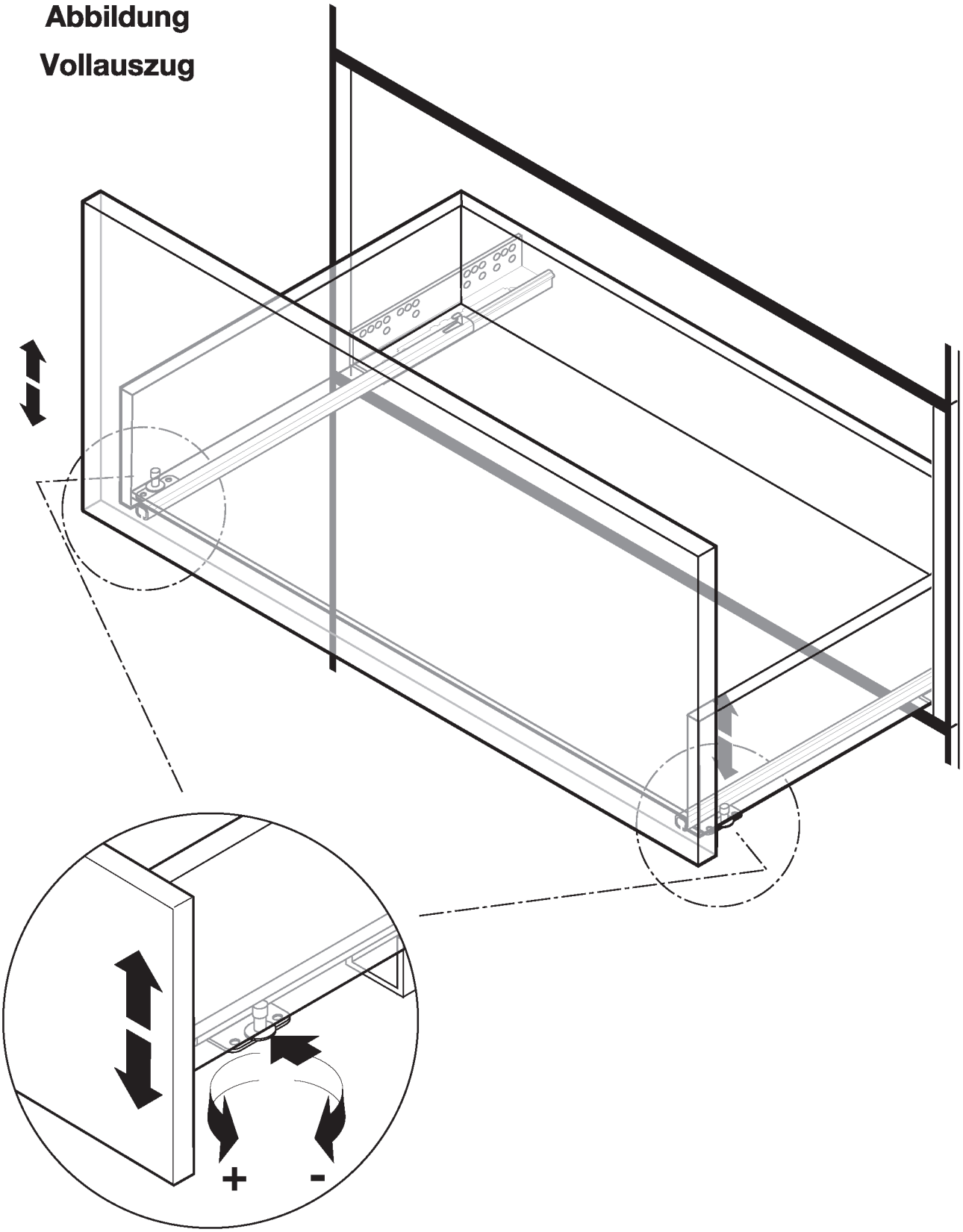

WÖSTMANN®
MARKENMÖBEL

Mo.– Fr.: 8.00 bis 19.00 Uhr | Sa. 10.00 bis 17.00 Uhr
Fon +49(0)5241 5044 -0 | Fax +49(0)5241 5044- 366

WM Wöstmann Markenmöbel GmbH & Co. KG | Kolbeplatz 10 | D-33330 Gütersloh | www.woestmann.info | info@woestmann.info
Technische Änderungen vorbehalten.

U