Musterring

JUSTB! PM100

Preis- und Typenliste

Band 3b – 202309CANMR –
gültig ab 01.09.2023

D

- Wegen unterschiedlicher MwSt.-Sätze, Transport- und Abwicklungskosten hat außerhalb Deutschlands die jeweilige nationale Preisliste Gültigkeit. Diese Preisliste ist inkl. der gesetzlichen MwSt.
- Produktveränderungen und Qualitätsverbesserungen im Sinne des technischen Fortschrittes oder zum Erhalt der Lieferfähigkeit (Form/Farbe/Funktion usw.) bzw. die Korrektur von irrtümlichen Angaben behalten wir uns vor.

Musterring

Programmbesonderheiten, Programminformationen

Querschnitt und Beschreibung

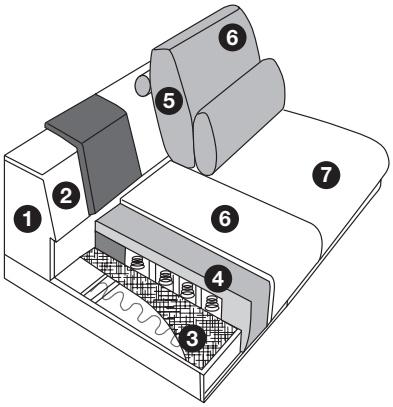

① Tragende Teile des Gestells aus Massivholz und Holzwerkstoffen.
② Flächen mit Polsterpappe verblendet.
③ Unterfederung mit dauerelastischen Stahlwellenfedern und einer oberseitigen Abdeckung.
④ Federkernsitz aus gezogenem Federstahldraht (außer Hocker). Sitz abgedeckt mit Textilvlies, HR/Kalt-Schaum (mind. RG 35). Gegen Aufpreis: Punkteelastischer Tonnentaschenfederkernsitz aus gezogenem Federstahldraht (außer Hocker). Sitz abgedeckt mit Textilvlies, Schaum (mind. RG 35).
⑤ Lose Rückenkissen mit einem Inlett (befüllt mit hochwertigen Füllstoffen, die eine Beimischung von Federn enthalten).
⑥ Abdeckung aus Wattevlies.
⑦ Bezugsstoff

Programmübersicht

Vorschläge	Seite 4
Sofas	Seiten 5 + 6
Anreihelement	Seite 6
Anreihsofas	Seiten 7 + 8
Spitzecke, Longchair	Seite 9
Anreihelemente mit festem Hocker	Seite 10
Zwischenhocker, Hocker	Seite 11
Kissen	Seite 12
Flatterkissen, Rückenkissen mit Rolle	Seite 13
Nierenkissen	Seiten 14 + 15
Zusammenstellungen	Seite 16

4 Fußvarianten

47 cm Sitzhöhe (Fuß 20 cm)

Nr. 384
Metallfuß –
schwarz matt

Nr. 382
Metallfuß –
chrom glänzend

Nr. 260 (für Garnitur)
Nr. 353 (für Hocker quadratisch)
Nr. 928 (für Hocker medium quadratisch)
Metallkufe –
schwarz matt
(gegen Aufpreis)

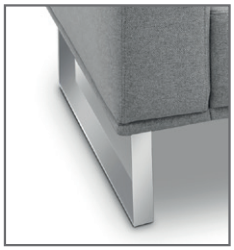

Nr. 259 (für Garnitur)
Nr. 354 (für Hocker quadratisch)
Nr. 933 (für Hocker medium quadratisch)
Metallkufe –
chrom glänzend
(gegen Aufpreis)

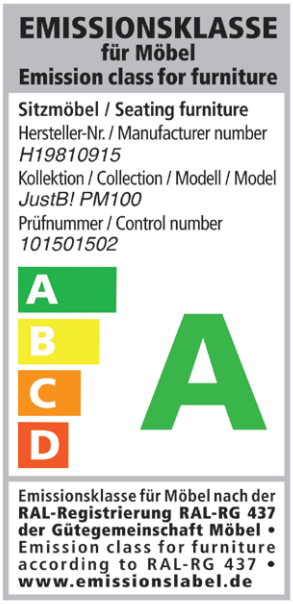

1 Armlehne

Armlehne
Breite 21 cm –
mit allen Füßen möglich

2 Sitzausführungen

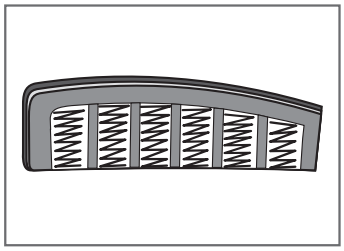

Federkern

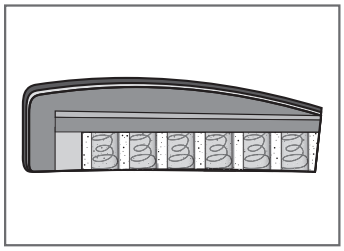

Tonnentaschenfederkern
(gegen Aufpreis)

Programmbesonderheiten, Programminformationen

Cord

Modell auch in Cord (PG 6 / Cord) lieferbar. Auf der Auftragsbestätigung wird PG Cord bestätigt.
Die Preise entnehmen Sie bitte der Preisgruppe 6 / Cord. Fadenverlauf bei Cord siehe Piktogrammbeispiel:

Sofa

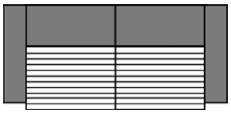

Anreihelement

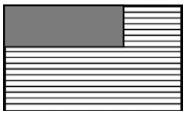

Umbauecke

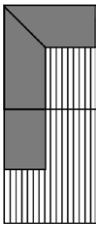

Longchair

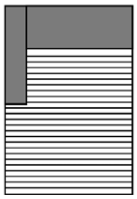

Spitzecke

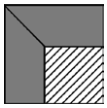

Dies ist nur ein Auszug!
Die Typenauswahl entnehmen Sie bitte dem Typenplan des gewünschten Modells.

- **Funktion Sitzvorzug motorisch** (gegen Aufpreis)
  Elemente mit der Funktion „Sitzvorzug motorisch“ sind mit einem Schalter versehen. Der Schalter befindet sich an der Armlehnen-Innenseite (bei Typen mit Armlehne) und davorstehend linksseitig jeweils seitlich verdeckt am Sitzkissen (bei Typen ohne Armlehne). Die jeweilige Bedienungsanweisung liegt dem Möbel bei.
- **Wellenbildung**
  Durch die unterschiedlichen Beschaffenheiten der Bezugsmaterialien und der verarbeiteten Polsterwatte neigt dieses leger verarbeitete Modell zur Wellenbildung. Unterstützt wird diese Entwicklung dadurch, dass Stoff und Leder sich unter Einfluss von Körperwärme, Körperfeuchtigkeit und Körpergewicht mehr oder minder dehnen und dadurch „Wellen“ bilden. Wellen, welche durch die Dehnungseigenschaften der verwendeten Stoffe, Leder oder aufgrund großer Polsterflächen entstehen, stellen keinen Sachmangel dar. Es handelt sich um einen natürlichen Vorgang, der als Charaktereigenschaft leger verarbeiteter Modelle zu sehen ist.
- **Pflegeanleitung**
  Rückenkissen im Daunencharakter werden heute überwiegend mit Mischungen aus Schaumstoffstäbchen und Polsterfill gefüllt. Um die Stabilität zu gewährleisten und ein „Wandern“ des Inhalts zu verhindern, sind die Kissen in Kammern gearbeitet. Es ist erforderlich, die Kissen regelmäßig auszuklopfen oder aufzuschütteln.
- **Verarbeitung von Leder und Stoff**
  Die Nahtverteilung kann bei Stoff- oder Lederverarbeitung unterschiedlich ausfallen.
  Die Verarbeitung von Zier-, Kapp- oder Doppelnähten kann in der Stoff- oder Lederausführung unterschiedlich ausfallen.
  Die Abzeichnung bei Steppmatten und Kissen sind design- oder konstruktionsbedingt.
- **Dekostoff**
  Der Dekostoff ist nur für die Kissen und Flatterkissen lieferbar und wird nicht im Rapport verarbeitet.
- **Rücken**
  Alle Rückenspannteile werden standardmäßig im jeweiligen Originalbezug geliefert. Materialbezogene Hinweise bei Stoffen und Leder finden Sie in unseren Stoff- und Ledermusterwagen auf der Rückseite bei den einzelnen Stoffen und Lederqualitäten.
- **Achtung:**
  Sofern das Modell in Leder bestellt wird, können zusätzlich Nähte entstehen!
  Die Arm- und Rückenlehnen sind nicht zum Sitzen geeignet. Die maximale Belastbarkeit beträgt ca. 15 kg.
- **Die warentypischen Produkteigenschaften, Garantiebestimmungen, Sicherheits-, Gebrauchs- und Pflegeanweisungen sowie wichtige Hinweise zum Schutz Ihrer Fußböden entnehmen Sie bitte dem Musterring Möbel-Gütepass (www.musterring.com). Für nutzungsbedingte Eindrücke oder Abriebspuren auf empfindlichen Böden wird keine Haftung übernommen.**

Empfohlene Pflegesets (www.musterring-care.com):

- Stoffe: alle Bezugsstoffe
  3001 Textil- und Microfaser-Pflegeset
- Leder: alle Leder außer Nature und Cesano
  1001 Neuleder-Pflegeset 0 – 2 Jahre
  1002 Leder-Pflegeset mit UV-Schutz ab 2 Jahre
  Nature
  2001 Leder-Pflegeset „naturbelassen“
  Cesano
  2003 Leder-Pflegeset Vintage-/Rauleder

GEPRÜFTE Musterring QUALITÄT

5 Jahre Garantie

Musterring Produkte werden durch regelmäßige Stichproben geprüft, um beste Qualität zu gewährleisten.

Der Umwelt zuliebe

Holz ist für viele Bereiche ein wichtiger und nachwachsender Rohstoff. Wir achten deshalb besonders darauf, dass Hölzer aus Forstwirtschaften verwendet werden und Verarbeitungsmethoden die Umwelt nicht unnötig belasten.

Zusammenstellung zum Vorzugspreis

(preisgleich auch spiegelbildlich möglich)

Die Addition der Listenpreise ergibt nicht den Gesamtpreis!

	Best.-Nr. / Maße Beschreibung	EUR
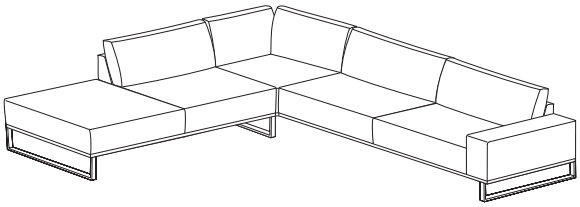	**Vorschlag 1** **Stoffgruppe 8** **90114** (Abb.) bestehend aus: ■ Anreihelement, fester Hocker links (B 183 cm) ■ Spitzecke, klein (B 107, T 107 cm) ■ Anreihsofa, 3-sitzig, Armlehne rechts (B 201 cm) **90115** (spiegelbildliche Version)	2798,- (VZ)
	Gegen Aufpreis: ■ 4 x Kufe in schwarz matt	à 50,- (VZ)
	Schenkelmaße ca. 290 x 308 cm, H 67/88, SH 47, T 107/123, ST 62/96 cm	2998,- (VZ)
	Gegen Aufpreis: ■ Zwischenhocker (Stoffgruppe 8)	348,-
	■ 1 x Kufe in schwarz matt für Zwischenhocker (B 90 cm)	50,- (VZ)
	■ Tonnentaschenfederkern Anreihelement	48,-
	■ Tonnentaschenfederkern Spitzecke, klein	24,-
	■ Tonnentaschenfederkern Anreihsofa, 3-sitzig	48,-
	■ Tonnentaschenfederkern Zwischenhocker	24,-
	■ Kufe in chrom glänzend	68,-
	■ Sitzvorzug motorisch	529,-
	■ Nierenkissen, medium, für Spitzecke (Stoffgruppe 8)	101,-
	■ Nierenkissen, groß, Sitzraster 90 cm (Stoffgruppe 8)	118,-
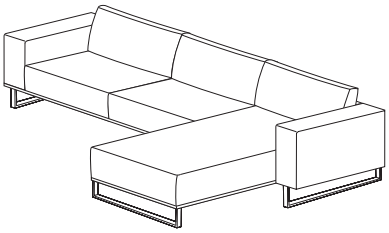	**Vorschlag 2** **Stoffgruppe 6** **90016** (Abb.) bestehend aus: ■ Anreihsofa, 2,5-sitzig, Armlehne links (B 181 cm) ■ Longchair, Armlehne links (B 111, T 185 cm) **90017** (spiegelbildliche Version)	2298,- (VZ)
	Gegen Aufpreis: ■ 4 x Kufe in schwarz matt	à 50,- (VZ)
	Schenkelmaße ca. 292 x 185 cm, H 67/88, SH 47, T 107/123, ST 62/96 cm	2498,- (VZ)
NEU	**Gegen Aufpreis:** ■ Tonnentaschenfederkern Anreihsofa, 2,5-sitzig	22,00
	■ Tonnentaschenfederkern Longchair	22,00
	■ Kufe in chrom glänzend	à 68,-
	■ Sitzvorzug motorisch	529,-
	■ Nierenkissen, groß (Stoffgruppe 6)	à 118,-

Sofaprogramm unserer Markenbotschafterin Bettina Zimmermann.
Besonderes Merkmal ist die großzügige Bodenfreiheit, gepaart mit einem motorischen Sitzvorzug.

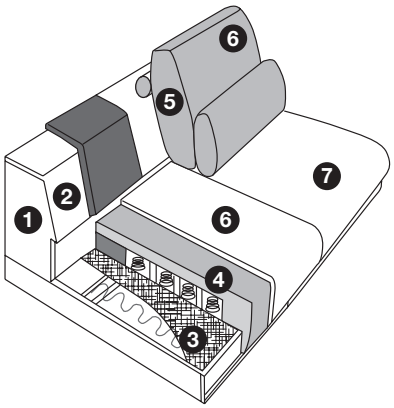

① Tragende Teile des Gestells aus Massivholz und Holzwerkstoffen.
② Flächen mit Polsterpappe verblendet.
③ Unterfederung mit dauerelastischen Stahlwellenfedern und einer oberseitigen Abdeckung.
④ Federkernsitz aus gezogenem Federstahldraht (außer Hocker). Sitz abgedeckt mit Textilvlies, HR/Kalt-Schaum (mind. RG 35). Gegen Aufpreis: Punkteelastischer Tonnentaschenfederkernsitz aus gezogenem Federstahldraht (außer Hocker). Sitz abgedeckt mit Textilvlies, Schaum (mind. RG 35).
⑤ Lose Rückenkissen mit einem Inlett (befüllt mit hochwertigen Füllstoffen, die eine Beimischung von Federn enthalten).
⑥ Abdeckung aus Wattevlies.
⑦ Bezugsstoff

Sofas	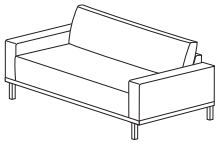	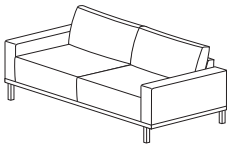	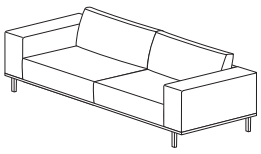
Maße sind ca.-Maße	B 162, H 67/88, SH 47, T 107/123, ST 62/96 cm	B 182, H 67/88, SH 47, T 107/123, ST 62/96 cm	B 202, H 67/88, SH 47, T 107/123, ST 62/96 cm
Artikel	Sofa, 1,5-sitzig, maxi	Sofa, 2-sitzig	Sofa, 2,5-sitzig
Best.-Nr.	**21552**	**22002**	**22502**
Stoffgruppen			
6 / Cord	1239,-	1331,-	1425,-
8	1331,-	1425,-	1516,-
10	1446,-	1538,-	1654,-
12	1534,-	1630,-	1752,-
JAB			
1	1883,-	1975,-	2113,-
2	1929,-	2021,-	2183,-
Ledergruppen			
B	1953,-	2045,-	2205,-
D	1975,-	2067,-	2253,-
H	2159,-	2253,-	2412,-
J	2229,-	2320,-	2528,-
T	2965,-	2904,-	3286,-
Gegen Aufpreis			
Tonnentaschenfederkern	24,-	48,-	48,-
Kufe in schwarz matt	2 x 50,- (VZ)	2 x 50,- (VZ)	2 x 50,- (VZ)
Kufe in chrom glänzend	2 x 68,-	2 x 68,-	2 x 68,-
Sitzvorzug motorisch	529,-	529,-	529,-

Sofaprogramm unserer Markenbotschafterin Bettina Zimmermann.
Besonderes Merkmal ist die großzügige Bodenfreiheit, gepaart mit einem motorischen Sitzvorzug.

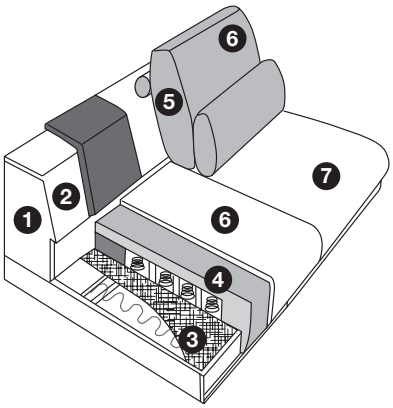

① Tragende Teile des Gestells aus Massivholz und Holzwerkstoffen.
② Flächen mit Polsterpappe verblendet.
③ Unterfederung mit dauerelastischen Stahlwellenfedern und einer oberseitigen Abdeckung.
④ Federkernsitz aus gezogenem Federstahldraht (außer Hocker). Sitz abgedeckt mit Textilvlies, HR/Kalt-Schaum (mind. RG 35). Gegen Aufpreis: Punkteelastischer Tonnentaschenfederkernsitz aus gezogenem Federstahldraht (außer Hocker). Sitz abgedeckt mit Textilvlies, Schaum (mind. RG 35).
⑤ Lose Rückenkissen mit einem Inlett (befüllt mit hochwertigen Füllstoffen, die eine Beimischung von Federn enthalten).
⑥ Abdeckung aus Wattevlies.
⑦ Bezugsstoff

Sofas, Anreihelement	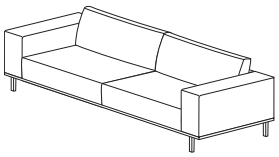	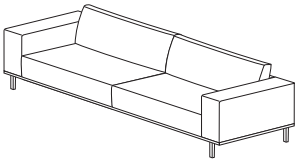	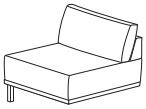
Maße sind ca.-Maße	B 222, H 67/88, SH 47, T 107/123, ST 62/96 cm	B 242, H 67/88, SH 47, T 107/123, ST 62/96 cm	B 90, H 67/88, SH 47, T 107/123, ST 62/96 cm
Artikel	Sofa, 3-sitzig	Sofa XL, 3-sitzig	Anreihelement, 1,5-sitzig ohne Armlehnen
Best.-Nr.	**23002**	**23062**	**21500**
Stoffgruppen			
6 / Cord	1516,-	1630,-	669,-
8	1608,-	1746,-	693,-
10	1768,-	1883,-	739,-
12	1875,-	1997,-	782,-
JAB			
1	2253,-	2390,-	944,-
2	2345,-	2504,-	968,-
Ledergruppen			
B	2366,-	2528,-	992,-
D	2436,-	2620,-	1060,-
H	2574,-	2736,-	1106,-
J	2736,-	2941,-	1197,-
T	3516,-	3747,-	1475,-
Gegen Aufpreis			
Tonnentaschenfederkern	48,-	48,-	24,-
Kufe in schwarz matt	2 x 50,- (VZ)	2 x 50,- (VZ)	1 x 57,- (VZ)
Kufe in chrom glänzend	2 x 68,-	2 x 68,-	1 x 68,-
Sitzvorzug motorisch	529,-	529,-	–

Anreihsofas	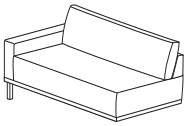	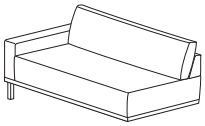	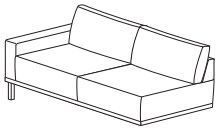
Maße sind ca.-Maße	B 111, H 67/88, SH 47, T 107/123, ST 62/96 cm	B 141, H 67/88, SH 47, T 107/123, ST 62/96 cm	B 161, H 67/88, SH 47, T 107/123, ST 62/96 cm
Artikel	Anreihsofa, 1,5-sitzig, Armlehne links (Abb.) oder rechts	Anreihsofa, 1,5-sitzig, maxi, Armlehne links (Abb.) oder rechts	Anreihsofa, 2-sitzig, Armlehne links (Abb.) oder rechts
Best.-Nr.	**21501** (li.) **21503** (re.)	**21551** (li.) **21553** (re.)	**22001** (li.) **22003** (re.)
Stoffgruppen			
6 / Cord	876,-	1055,-	1147,-
8	900,-	1101,-	1193,-
10	968,-	1217,-	1309,-
12	1027,-	1289,-	1387,-
JAB			
1	1243,-	1584,-	1676,-
2	1291,-	1608,-	1700,-
Ledergruppen			
B	1313,-	1630,-	1722,-
D	1383,-	1654,-	1746,-
H	1451,-	1838,-	1929,-
J	1543,-	1908,-	1953,-
T	1934,-	2504,-	2690,-
Gegen Aufpreis			
Tonnentaschenfederkern	24,-	24,-	48,-
Kufe in schwarz matt	1 x 57,- (VZ)	1 x 50,- (VZ)	1 x 50,- (VZ)
Kufe in chrom glänzend	1 x 68,-	1 x 68,-	1 x 68,-
Sitzvorzug motorisch	–	529,-	529,-

Sofaprogramm unserer Markenbotschafterin Bettina Zimmermann.
Besonderes Merkmal ist die großzügige Bodenfreiheit, gepaart mit einem motorischen Sitzvorzug.

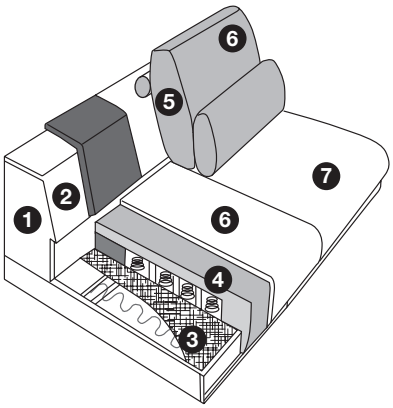

① Tragende Teile des Gestells aus Massivholz und Holzwerkstoffen.
② Flächen mit Polsterpappe verblendet.
③ Unterfederung mit dauerelastischen Stahlwellenfedern und einer oberseitigen Abdeckung.
④ Federkernsitz aus gezogenem Federstahldraht (außer Hocker). Sitz abgedeckt mit Textilvlies, HR/Kalt-Schaum (mind. RG 35). Gegen Aufpreis: Punkteelastischer Tonnentaschenfederkernsitz aus gezogenem Federstahldraht (außer Hocker). Sitz abgedeckt mit Textilvlies, Schaum (mind. RG 35).
⑤ Lose Rückenkissen mit einem Inlett (befüllt mit hochwertigen Füllstoffen, die eine Beimischung von Federn enthalten).
⑥ Abdeckung aus Wattevlies.
⑦ Bezugsstoff

Anreihsofas	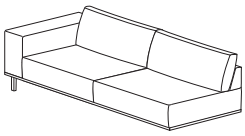	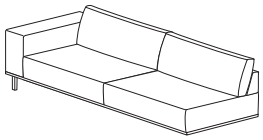	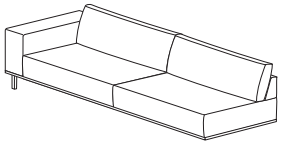
Maße sind ca.-Maße	B 181, H 67/88, SH 47, T 107/123, ST 62/96 cm	B 201, H 67/88, SH 47, T 107/123, ST 62/96 cm	B 221, H 67/88, SH 47, T 107/123, ST 62/96 cm
Artikel	Anreihsofa, 2,5-sitzig, Armlehne links (Abb.) oder rechts	Anreihsofa, 3-sitzig, Armlehne links (Abb.) oder rechts	Anreihsofa XL, 3-sitzig, Armlehne links (Abb.) oder rechts
Best.-Nr.	**22501** (li.) **22503** (re.)	**23001** (li.) **23003** (re.)	**23061** (li.) **23063** (re.)
Stoffgruppen			
6 / Cord	1239,-	1309,-	1446,-
8	1285,-	1379,-	1516,-
10	1425,-	1538,-	1654,-
12	1510,-	1630,-	1752,-
JAB			
1	1816,-	1953,-	2091,-
2	1862,-	2021,-	2183,-
Ledergruppen			
B	1883,-	2045,-	2205,-
D	1929,-	2113,-	2299,-
H	2091,-	2229,-	2412,-
J	2159,-	2390,-	2574,-
T	2827,-	3057,-	3286,-
Gegen Aufpreis			
Tonnentaschenfederkern	48,-	48,-	48,-
Kufe in schwarz matt	1 x 50,- (VZ)	1 x 50,- (VZ)	1 x 50,- (VZ)
Kufe in chrom glänzend	1 x 68,-	1 x 68,-	1 x 68,-
Sitzvorzug motorisch	529,-	529,-	529,-

Spitzecke, Longchair			
	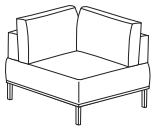	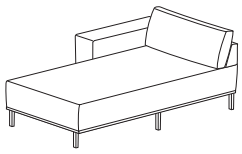	
Maße sind ca.-Maße	B 107, H 67/88, SH 47, T 107, ST 62 cm	B 111, H 67/88, SH 47, T 185, ST 62 cm	
Artikel	Spitzecke, klein	Longchair, Armlehne links (Abb.) oder rechts	
Best.-Nr.	**66020**	**61001** (li.) **61003** (re.)	
Stoffgruppen			
6 / Cord	828,-	1173,-	
8	850,-	1241,-	
10	944,-	1311,-	
12	1001,-	1390,-	
JAB			
1	1265,-	1632,-	
2	1311,-	1678,-	
Ledergruppen			
B	1335,-	1724,-	
D	1357,-	1864,-	
H	1427,-	1956,-	
J	1540,-	2093,-	
T	1956,-	2646,-	
Gegen Aufpreis			
Tonnentaschenfederkern	24,-	48,-	
Kufe in schwarz matt	2 x 50,- (VZ)	3 x 50,- (VZ)	
Kufe in chrom glänzend	2 x 68,-	3 x 68,-	
Sitzvorzug motorisch	–	–	

Sofaprogramm unserer Markenbotschafterin Bettina Zimmermann.
Besonderes Merkmal ist die großzügige Bodenfreiheit, gepaart mit einem motorischen Sitzvorzug.

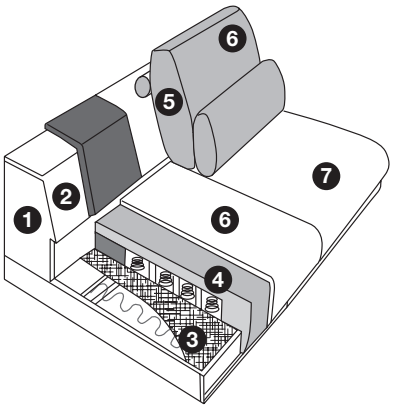

① Tragende Teile des Gestells aus Massivholz und Holzwerkstoffen.
② Flächen mit Polsterpappe verblendet.
③ Unterfederung mit dauerelastischen Stahlwellenfedern und einer oberseitigen Abdeckung.
④ Federkernsitz aus gezogenem Federstahldraht (außer Hocker). Sitz abgedeckt mit Textilvlies, HR/Kalt-Schaum (mind. RG 35). Gegen Aufpreis: Punkteelastischer Tonnentaschenfederkernsitz aus gezogenem Federstahldraht (außer Hocker). Sitz abgedeckt mit Textilvlies, Schaum (mind. RG 35).
⑤ Lose Rückenkissen mit einem Inlett (befüllt mit hochwertigen Füllstoffen, die eine Beimischung von Federn enthalten).
⑥ Abdeckung aus Wattevlies.
⑦ Bezugsstoff

Anreielemente mit festem Hocker	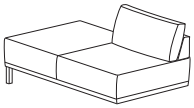	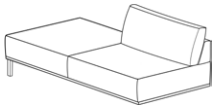	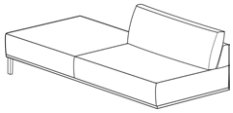
Maße sind ca.-Maße	B 125, H 67/88, SH 47, T 107, ST 62 cm	B 163, H 67/88, SH 47, T 107, ST 62 cm	B 183, H 67/88, SH 47, T 107, ST 62 cm
Artikel	Anreihelement, medium, 1-sitzig, fester Hocker links (Abb.) oder rechts	Anreihelement, 1-sitzig, fester Hocker links (Abb.) oder rechts	Anreihelement, 1,5-sitzig, fester Hocker links (Abb.) oder rechts
Best.-Nr.	**60104** (li.) **60105** (re.)	**60101** (li.) **60103** (re.)	**60501** (li.) **60503** (re.)
Stoffgruppen			
6 / Cord	802,-	850,-	920,-
8	826,-	874,-	944,-
10	894,-	944,-	1012,-
12	948,-	1001,-	1073,-
JAB			
1	1171,-	1219,-	1287,-
2	1217,-	1265,-	1335,-
Ledergruppen			
B	1239,-	1287,-	1357,-
D	1309,-	1357,-	1427,-
H	1379,-	1427,-	1495,-
J	1471,-	1519,-	1586,-
T	1862,-	1910,-	1977,-
Gegen Aufpreis			
Tonnentaschenfederkern	48,-	48,-	48,-
Kufe in schwarz matt	1 x 50,- (VZ)	1 x 50,- (VZ)	1 x 50,- (VZ)
Kufe in chrom glänzend	1 x 68,-	1 x 68,-	1 x 68,-
Sitzvorzug motorisch	–	–	–

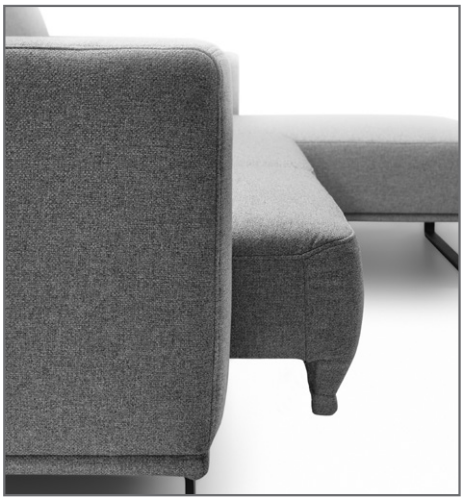

Zwischenhocker, Hocker	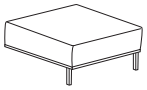	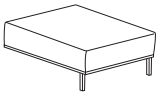	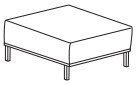	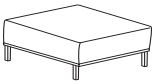
Maße sind ca.-Maße	B 80, H 47, T 107 cm	B 90, H 47, T 107 cm	B 80, H 47, T 80 cm	B 100, H 47, T 100 cm
Artikel	Zwischenhocker, medium	Zwischenhocker	Hocker, medium, quadratisch	Hocker, quadratisch
Best.-Nr.	**70330**	**70300**	**70030**	**70000**
Stoffgruppen				
6 / Cord	356,-	367,-	343,-	389,-
8	365,-	348,- (VZ)	365,-	411,-
10	402,-	426,-	389,-	435,-
12	426,-	452,-	413,-	461,-
JAB				
1	507,-	529,-	505,-	551,-
2	518,-	540,-	518,-	564,-
Ledergruppen				
B	529,-	553,-	527,-	572,-
D	540,-	564,-	540,-	586,-
H	564,-	586,-	564,-	610,-
J	599,-	621,-	597,-	642,-
T	725,-	747,-	725,-	771,-
Gegen Aufpreis				
Tonnentaschenfederkern	24,-	24,-	–	–
Kufe in schwarz matt	1 x 50,- (VZ)	1 x 50,- (VZ)	2 x 50,- (VZ)	2 x 50,- (VZ)
Kufe in chrom glänzend	1 x 68,-	1 x 68,-	2 x 68,-	2 x 68,-
Sitzvorzug motorisch	–	–	–	–

Sofaprogramm unserer Markenbotschafterin Bettina Zimmermann.
Besonderes Merkmal ist die großzügige Bodenfreiheit, gepaart mit einem motorischen Sitzvorzug.

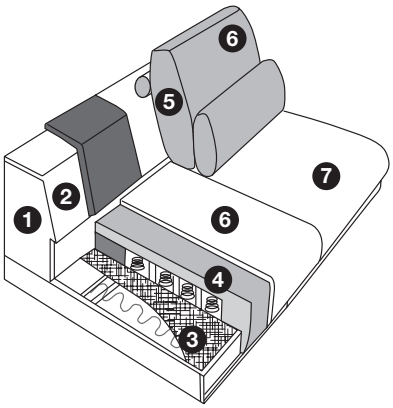

① Tragende Teile des Gestells aus Massivholz und Holzwerkstoffen.
② Flächen mit Polsterpappe verblendet.
③ Unterfederung mit dauerelastischen Stahlwellenfedern und einer oberseitigen Abdeckung.
④ Federkernsitz aus gezogenem Federstahldraht (außer Hocker). Sitz abgedeckt mit Textilvlies, HR/Kalt-Schaum (mind. RG 35). Gegen Aufpreis: Punkteelastischer Tonnentaschenfederkernsitz aus gezogenem Federstahldraht (außer Hocker). Sitz abgedeckt mit Textilvlies, Schaum (mind. RG 35).
⑤ Lose Rückenkissen mit einem Inlett (befüllt mit hochwertigen Füllstoffen, die eine Beimischung von Federn enthalten).
⑥ Abdeckung aus Wattevlies.
⑦ Bezugsstoff

Kissen				
Maße sind ca.-Maße	40 x 40 cm	50 x 50 cm	60 x 60 cm	60 x 40 cm
Artikel	Kissen, klein	Kissen, medium	Kissen, groß	Kissen, rechteckig medium
Best.-Nr.	**75020**	**75030**	**75040**	**75130**
Stoffgruppen				
6 / Cord / Dekostoff PG 6	72,-	94,-	107,-	94,-
8	72,-	94,-	107,-	94,-
10 / Dekostoff PG 10	94,-	105,-	122,-	105,-
12	101,-	114,-	131,-	114,-
JAB				
1	105,-	118,-	135,-	118,-
2	118,-	133,-	146,-	133,-
Ledergruppen				
B	114,-	138,-	151,-	138,-
D	118,-	142,-	157,-	142,-
H	142,-	157,-	170,-	157,-
J	149,-	164,-	179,-	164,-
T	170,-	186,-	199,-	186,-
Gegen Aufpreis				
Tonnentaschenfederkern	–	–	–	–
Kufe in schwarz matt	–	–	–	–
Kufe in chrom glänzend	–	–	–	–
Sitzvorzug motorisch	–	–	–	–

Flatterkissen, Rückenkissen mit Rolle		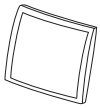		
Maße sind ca.-Maße	75 x 75 cm	95 x 95 cm	74 x 48 cm	
Artikel	Flatterkissen, quadratisch M, medium	Flatterkissen, quadratisch L, groß	Rückenkissen mit Rolle, medium (Sitzraster 70 cm)	
Best.-Nr.	**77130**	**77140**	**75830**	
Stoffgruppen				
6 / Cord / Dekostoff PG 6	103,-	138,-	135,-	
8	103,-	138,-	135,-	
10 / Dekostoff PG 10	114,-	149,-	160,-	
12	125,-	160,-	168,-	
JAB				
1	153,-	179,-	197,-	
2	164,-	190,-	208,-	
Ledergruppen				
B	168,-	234,-	208,-	
D	170,-	275,-	219,-	
H	186,-	304,-	251,-	
J	210,-	343,-	273,-	
T	277,-	426,-	380,-	
Gegen Aufpreis				
Tonnentaschenfederkern	–	–	–	
Kufe in schwarz matt	–	–	–	
Kufe in chrom glänzend	–	–	–	
Sitzvorzug motorisch	–	–	–	

Sofaprogramm unserer Markenbotschafterin Bettina Zimmermann.
Besonderes Merkmal ist die großzügige Bodenfreiheit, gepaart mit einem motorischen Sitzvorzug.

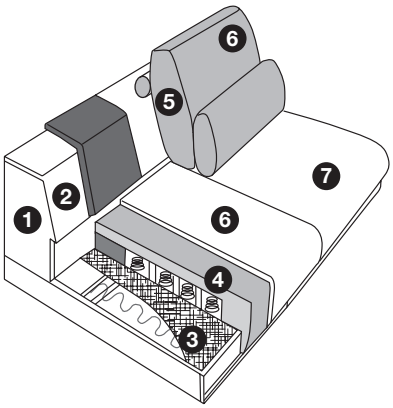

① Tragende Teile des Gestells aus Massivholz und Holzwerkstoffen.
② Flächen mit Polsterpappe verblendet.
③ Unterfederung mit dauerelastischen Stahlwellenfedern und einer oberseitigen Abdeckung.
④ Federkernsitz aus gezogenem Federstahldraht (außer Hocker). Sitz abgedeckt mit Textilvlies, HR/Kalt-Schaum (mind. RG 35). Gegen Aufpreis: Punkteelastischer Tonnentaschenfederkernsitz aus gezogenem Federstahldraht (außer Hocker). Sitz abgedeckt mit Textilvlies, Schaum (mind. RG 35).
⑤ Lose Rückenkissen mit einem Inlett (befüllt mit hochwertigen Füllstoffen, die eine Beimischung von Federn enthalten).
⑥ Abdeckung aus Wattevlies.
⑦ Bezugsstoff

Nierenkissen			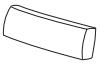	
Maße sind ca.-Maße	B 56, H 25, T 11 cm	B 64, H 25, T 11 cm	B 74, H 25, T 11 cm	B 84, H 25, T 11 cm
Artikel	Nierenkissen, medium, für Spitzecke	Nierenkissen, klein (Sitzraster 70 cm)	Nierenkissen, medium (Sitzraster 80 cm)	Nierenkissen, groß (Sitzraster 90 cm)
Best.-Nr.	**75634**	**75620**	**75630**	**75640**
Stoffgruppen				
6 / Cord / Dekostoff PG 6	101,-	90,-	101,-	118,-
8	101,-	90,-	101,-	118,-
10 / Dekostoff PG 10	118,-	107,-	118,-	142,-
12	127,-	114,-	127,-	149,-
JAB				
1	129,-	118,-	129,-	153,-
2	140,-	129,-	140,-	164,-
Ledergruppen				
B	142,-	129,-	142,-	149,-
D	155,-	144,-	155,-	162,-
H	166,-	155,-	166,-	179,-
J	177,-	166,-	177,-	186,-
T	194,-	184,-	194,-	208,-
Gegen Aufpreis				
Tonnentaschenfederkern	–	–	–	–
Kufe in schwarz matt	–	–	–	–
Kufe in chrom glänzend	–	–	–	–
Sitzvorzug motorisch	–	–	–	–

Nierenkissen				
Maße sind ca.-Maße	B 94, H 25, T 11 cm	B 134, H 25, T 11 cm		
Artikel	Nierenkissen, XL (Sitzraster 100 cm)	Nierenkissen, XXL (Sitzraster 140 cm)		
Best.-Nr.	**75660**	**75670**		
Stoffgruppen				
6 / Cord / Dekostoff PG 6	135,-	157,-		
8	135,-	157,-		
10 / Dekostoff PG 10	160,-	181,-		
12	166,-	188,-		
JAB				
1	170,-	192,-		
2	181,-	205,-		
Ledergruppen				
B	184,-	205,-		
D	197,-	219,-		
H	214,-	236,-		
J	221,-	243,-		
T	243,-	264,-		
Gegen Aufpreis				
Tonnentaschenfederkern	–	–		
Kufe in schwarz matt	–	–		
Kufe in chrom glänzend	–	–		
Sitzvorzug motorisch	–	–		

Zusammenstellungen	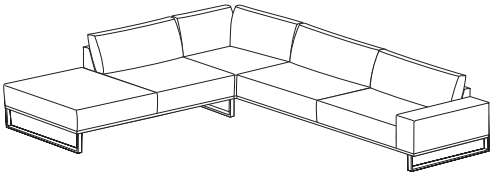	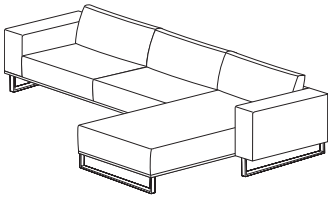 NEU
Maße sind ca.-Maße	B 290, H 67/88, SH 47, T 308, ST 62/96 cm	B 292, H 67/88, SH 47, T 185, ST 62/96 cm
Artikel	Anreihelement, fester Hocker links (Abb.) oder rechts – Spitzecke, klein – Anreihsofa, 3-sitzig, Armlehne links oder rechts (Abb.)	Anreihsofa, 2,5-sitzig, Armlehne links (Abb.) oder rechts – Longchair, Armlehne links oder rechts (Abb.)
Best.-Nr.	**90114** (Abb.) **90115** (spiegelbildlich)	**90016** (Abb.) **90017** (spiegelbildlich)

Stoffgruppen

6 / Cord	3057,-	2298,- (VZ)
8	2798,- (VZ)	2526,-
10	3494,-	2736,-
12	3704,-	2899,-

JAB

1	4505,-	3448,-
2	4667,-	3540,-

Ledergruppen

B	4737,-	3607,-
D	4897,-	3793,-
H	5150,-	4047,-
J	5517,-	4252,-
T	6990,-	5473,-

Gegen Aufpreis

Tonnentaschenfederkern	120,-	96,-
Kufe in schwarz matt	4 x 50,- (VZ)	4 x 50,- (VZ)
Kufe in chrom glänzend	4 x 68,-	4 x 68,-
Sitzvorzug motorisch	529,-	529,-